CAMBODIAN LITERARY READER AND GLOSSARY

Franklin E. Huffman
and
Im Proum

VISIT…

CAMBODIAN LITERARY READER AND GLOSSARY

Cambodian Literary Reader and Glossary
Franklin E. Huffman and Im Proum

This is the third in a series of Cambodian readers prepared by Franklin Huffman and Im Proum, following their *Cambodian System of Writing and Beginning Reader and Intermediate Cambodian Reader.* The reader contains thirty-two selections from some of the most important and best-known works of Cambodian literature in a variety of genres—historical prose, folktales, epic poetry, didactic verse, religious literature, the modern novel, poems and songs, and so forth. The introduction is a general survey in English of Cambodian literature, and each section has an introduction in Cambodian. For pedagogical reasons, the selections are presented roughly in reverse chronological order, from modern prose to the very esoteric and somewhat archaic verse of the Ream-Kei (the Cambodian version of the Ramayana). The reader concludes with a bibliography of some sixty items on Cambodian literature.

The glossary combines the 4,000 or so items introduced in this reader with the more than 6,000 introduced in the previous two readers. The definitions are more general and complete than one usually finds in a simple reader glossary, in which definitions are normally context-specific.

Other Cambodian-language texts available from Cornell Southeast Asia Program

Cambodian System of Writing and Beginning Reader
Franklin E. Huffman with the assistance of
Chhom-Rak Thong Lambert and Im Proum

Intermediate Cambodian Reader
edited by Franklin E. Huffman with the assistance of
Im Proum

Modern Spoken Cambodian
Franklin E. Huffman with the assistance of
Charan Promchan and Chhom-Rak Thong Lambert

១ជ្ជាខេមរភាសា

INTERMEDIATE CAMBODIAN READER

edited by Franklin E. Huffman

with the assistance of Im Proum

Southeast Asia Program
120 Uris Hall
Cornell University, Ithaca, NY 14853

Copyright © 1977 by Yale University.
All rights reserved. This book may not be
reproduced, in whole or in part, in any form
(except by reviewers for the public press),
without written permission from the publishers.

Reprinted with permission, 1988
by Cornell University, Southeast Asia Program,
Ithaca, New York 14853

Library of Congress Cataloging in Publication Dates

Huffman, Franklin E.
Cambodian literary reader and glossary.
(Yale linguistic series)
Bibliographer: p.
1. Khmer language—Readers. I. Proum, Im, joint author. II. Title. III. Series.
PL4325.H8 495.9'3'286421 76-50538

ISBN: 978-0-87727-523-7

TABLE OF CONTENTS

INTRODUCTION 1

PART ONE: READING SELECTIONS 11

I. Political Criticism 13

1. ចចកចង់ស្លាកកូនចៀមទាយ 13

II. Modern Novel 19

2. ផ្កាក្រពុំ 19

3. បកីរ្ញចាំក្រុង 31

III. Historical Prose 38

4. ព្រះសុទិយោវងៃ 39

5. ពញ្ញាលួតាលោក ទម្ងឹង 47

6. ព្រះចន្ទរាជា 54

7. អាចារ្យលាក់ 63

8. តុកនយោព្ធយ 71

IV. Miscellaneous Short Poems and Songs 79

9. កាព្យសាស្ត្រខ្មែរ 79

10. បទអញ្ជើញគ្រូ 106

11. សុបិន 108

12. ភ្លេងការ (ទី ១) 111

(ទី ២) 113

13. សរសើរចេមន្ធមាស 116

14. អាវ៉ៃ (ទី ១) 126

15. អាវ៉ៃ (ទី ២) 134

V. Didactic Literature 143

16. គតិលោក 143

17. ចរ្ចាប់ក្រម 149

18. ចរ្ចាប់ភក្ត្រីកាល 160

19. ច្បាប់ពាក្យចាស់ 167
20. ច្បាប់ប្រុស 173
VI. Romantic Epic 189
21. ទុំចាវ 189
VII. Mythological Epic 208
22. ការ៉ី 208
23. មារ៉ាយ៉ាណ 220
24. ហង្សយន្ត 227
25. ទិព្វសង្ខារ 236
26. ព្រះជិនវង្ស 251
VIII. Religious Epic 274
27. សុបិនកុមារ 274
28. ក្រុងសុភមិត្ត 279
29. សព្វសិទ្ធ 289
30. មហាវេស្សន្តរជាតក 298
IX. Ream-Kei 309
31. រ៉ាមកេរ្តិ៍ (ទី ១) 309
32. រ៉ាមកេរ្តិ៍ (ទី ២) 315
BIBLIOGRAPHY 321
PART TWO: CAMBODIAN-ENGLISH GLOSSARY

INTRODUCTION

This book is the third and final volume of a series of Cambodian readers which began with the authors' Cambodian System of Writing and Beginning Reader (New Haven, Yale University Press, 1970) and their Intermediate Cambodian Reader (New Haven, Yale University Press, 1972). However, it may be used independently as a survey of Cambodian literature, since it includes a cumulative glossary of the vocabulary introduced in all three volumes.

Cambodian literature as a topic is vast; it covers a period of thirteen centuries, from the earliest Khmer inscriptions of the seventh century to the present; it includes a variety of genres: historical prose, folktales, epic poetry, didactic verse, religious literature, modern novel, etc.; and, like any great literature, draws its inspiration from a variety of sources: native Khmer, Chinese, Hindu, Buddhist, Thai, French, etc. Obviously one can only scratch the surface in a textbook of this kind; our objectives are to give the student some understanding of the richness and complexity of Cambodian literature, and to provide him with the linguistic tools to pursue it further on his own.

Part One of the book consists of thirty-two reading selections taken from some of the most important and best-known works of Cambodian literature; these are in turn divided into nine major categories or 'genres' which they seem to typify. The introductions in Cambodian preceding the major sections, as well as the introductory notes preceding the individual readings, were written by Im Proum. It should be pointed out, however, that the pervasive blending of seemingly contradictory elements - the secular with the religious, the human with the supernatural, the historical with the legendary - characteristic of much of Cambodian literature renders its classification extremely problematic; perhaps this explains the fact that most previous attempts at classification have been primarily chronological (Aymonier 1900, Maspero 1929, Coedès 1931, Bernard-Thierry 1955b, Ly-Theam-Teng 1960).

With considerable trepidation, then, we present the following classification and description of the readings contained in this volume:

I. Political Criticism

Reading 1 is a typical example of journalistic political criticism by allusion or parable; it involves a dialogue between a wolf (the government) and a lamb (the citizen), which appeared in the journal 'National Salvation Youth' in 1970.

II. Modern Novel

The prose novel is a relatively recent phenomenon in Cambodian literature, having developed as recently as about 1940 as a result of Western influence; prior to that time prose fiction would not have been considered a respectable form of literature, since traditional literature was almost by definition in verse. Today there is a great proliferation of modern novels, some dealing with popular contemporary themes, such as /pkaa krɑpum/ [The Unopened Flower] by R. Kovid (Reading 2), while others are modern renditions of traditional legends, such as /baqsəy cam kroŋ/ [The Protected One] by Biv-Chhay-Leang (Reading 3).

III. Historical Prose

There is a lively debate among historians concerning the status of Southeast Asian historical documents. With regard to the Cambodian chronicles, Henri Maspero states: 'Cambodian literature does not contain historical documents in the sense in which we understand them. It possesses only chronicles, of which none, unfortunately, has come down to us in its original form, the successive kings of Cambodia having modified them following their own fancies, and the scribes having injected legends to which they attach much more importance than to historical fact' (Maspero, 1929, p. 300). Coedès adds that 'The accounts are rarely in proportion to the importance of the facts being related; cremations [and] insignificant ceremonies are described at great length, while the essential events are disposed of in a few lines' (Coedès, 1931). The crucial point would appear to be what the writer considers to be 'essential'; and in fact Coedès goes on to

say, 'In spite of all their faults, these Cambodian documents are nevertheless a source of primary importance for the history of the country' (Coedès, 1931). These chronicles are of two kinds: 1) the Royal Chronicles, of which the oldest version in existence was commissioned by King Ang Duong in 1813, and which are kept in the National Library in Phnom Penh, and 2) privately commissioned chronicles, which are for the most part inscribed on palm-leaf manuscripts and which reside either in the National Library or in various monasteries around the country; it is safe to assume that many of these have yet to be brought to light by historians. The most recent of these to be published in book form is the /qaekkəsaa məhaaboroh kmae/ [Documents on Great Khmer Figures] (Eng-Sot, 1969), from which Readings 4-7 are taken. Reading 8 is an excerpt from a more modern form of historical prose - an autobiography by Bunchan-Mol which sheds light on political events in Cambodia during the first half of the 20th century (Bunchan-Mol, 1971).

IV. Miscellaneous Short Poems and Songs

Traditional Cambodian literature is almost exclusively in verse; thus while Readings 1-8 are in prose, the remainder, except for 16 and 30, are in verse. Cambodian poetry is composed in a great number of styles or meters of varying complexity, each with its individual name and rhyme pattern. Styles are defined in terms of number of stanzas, number of lines per stanza, number of syllables per line, and rhyme position, which may be both internal (e.g. syllable 2 with syllable 4 in the same line) and external (e.g. syllable 4 of line 1 with syllable 2 of line 2); 'rhyme' itself is of three kinds: 1) same initial (alliteration), 2) same vowel and final (rhyme in the Western sense), and 3) repetition of the entire syllable. The specification of all these features results in styles of extreme complexity, and places stringent demands on syntax. In fact a fascinating linguistic question which deserves further study is whether Cambodian poetry simply admits of great 'poetic license' in its word order, or whether in fact Cambodian verse should be interpreted more impressionistically as a kind of 'word painting'. Reading 9, which was written by Im Proum, describes and illustrates forty-one of

the most common /bɑt/, or metric styles, drawn from various sources on Cambodian versification (Roeské 1913, Chim-Peov 1959, Ieng-Say 1966, Jacob 1966, Leang-Hap-An 1971); each subsequent reading is preceded by the name of the /bɑt/ in which it is composed, so that the student can refer to its explication in Reading 9. Reading 10 is a traditional chant used in the invocation of spirits through a medium in the event of serious illness; since it exists only as an oral tradition, we are grateful to Mme. Pich-Sal, former member of the Commission des Moeurs et Coutumes du Cambodge, for supplying us with the Cambodian text, through the intermediary of Mr. Jay Scarborough. Reading 11 is a short love poem by Kim-Samon, a modern poet who writes on traditional themes (Kim-Samon, 1972). Reading 12 consists of two traditional wedding songs, the first entreating the prospective bride to emerge from her chamber, the second originally a royal lullaby which has come to be associated with wedding ceremonies in general (Neov and Nhek-Nuv, 1965). Reading 13, the title of which could be translated 'In Praise of Winter', is a romantic poem ascribed to the poet king Sri Dhammaraja (1627-30). Readings 14 (Srey-Ou and Nhong-Soeung, 1951) and 15 (Chhim-Sum, 1951) are typical examples of the popular /qaayay/, or extemporaneous musical dialogue between a man and a woman, usually sung by more-or-less professional performers skilled in the art.

V. Didactic Literature

Reading 16 is the philosophical introduction to the Gatiloka, or 'Art of Good Conduct', which is a 10-volume collection of moralistic fables, most of which have the same Indic origin as the fables of Aesop and La Fontaine, but some of which have entirely local origins, compiled by Oknha Suttantaprija In, a well-known Cambodian author and scholar.

The space accorded in this volume to the /cbap/ or 'Codes of Conduct' reflects the importance of this didactic verse in the curriculum of Cambodian students and in Cambodian life and culture in general. Composed between the 14th and 18th centuries, of uncertain date and authorship, repeatedly recopied and passed on orally from generation to generation, these Codes provide invaluable insight into both traditional and contemporary Cambodian

society and morality. Solange Bernard-Thierry describes them as follows: 'The language is archaic, full of Sanskrit and Pali words in the interest of erudition. The syntax is poetic, almost entirely devoid of linking particles [author's translation of the original 'presque entièrement dépourvue d'articulations'], which renders translation difficult, or using archaic particles no longer current in the modern language. The style, very concise, is characterized by the juxtaposition of antitheses, the sentences grouped two by two or three by three, developing striking comparisons, metaphors, or parallel ideas... The /cbap/ are musical, lyrical, designed to be easily retained' (Bernard-Thierry, 1969, p. 175). Of the some twenty existing /cbap/, we have chosen four of the best-known, in the order in which they are traditionally taught to students. The /cbap krɤm/, or 'Code of Conventions' (Reading 17), deals with the conventions of proper conduct of a student toward his teacher. The /cbap kei kaal/, or 'Code of the Glorious Tradition' (Reading 18), deals primarily with principles of domestic economy and practical success, and might be considered a kind of 'Poor Richard's Almanac'. The /cbap piəq cah/, or 'Traditional Morality' (Reading 19), is a collection of pithy admonitions about successful human relations in everyday life, many of which are known and recited as proverbs. The /cbap proh/, or 'Codes of Conduct for Men' (Reading 20), deals with prescriptive morality for young men in the successful conduct of family life; our exegesis of this latter /cbap/ owes a great deal to the translation by Philip Jenner (Jenner, typescript).

VI. Romantic Epic

Reading 21 is from the classic Cambodian romantic poem Tum-Teav, sometimes known as Teav-Ek, which is generally thought to have been composed (or put into writing) by the poet Santhor Mok at the end of the nineteenth century (Som, 1966). Although it is certainly one of the best known and loved of all Cambodian poems, certain characteristics appear to justify assigning it to a unique category in Cambodian literature which might be best described by the Western term 'romantic epic':

1) it appears to be purely Cambodian, rather than Indic, in its inspiration;

2) set in the 16th century, its characters and events are human and ordinary; it is almost devoid of the supernatural and mystical elements characteristic of stories of Indic inspiration;

3) unlike most Cambodian epics, which are tragi-comedies, it is unrelieved tragedy; Keng Vannsak remarks that 'Tum and Teav, our Romeo and Juliet, made the mistake of abandonning themselves to love, and of searching for the absolute in death', by consequence of which they 'are not unanimously considered to be true heroes' (Keng Vannsak, 1967, p. 46).

VII. Mythological Epic

Cambodia's literary debt to India cannot be denied, but it has been by no means a slavish imitation: in the course of retelling and recopying over the centuries, the themes, characters, and settings have taken on a peculiarly Cambodian flavor, and indigenous episodes, themes, and attitudes have been inserted; their skillful versification by Cambodian poets alone assures their status as an indigenous form of expression. While abounding in supernaturalism, magic, monsters, demons, and characters of royal estate, the Cambodian mythological epics tend to be more human, more realistic, and more pragmatic, not to say cynical, than their Indic counterparts. Of uncertain date and authorship, these epics are either sung to the accompaniment of the /caapəy/, or enacted as drama. Reading 22 is from the epic love poem /kaakəy/ [Kākī], a fickle beauty whose amorous inclinations lead to disaster (Ang Duong, 1966). Reading 23 is from the story of /miə yəəŋ/ [Mea Yoeung], and deals with the theme of loyalty to one's king (The Story of Mea Yoeung, 1961). Reading 24 is an excerpt from the tale of the /hɑŋ yuŏn/ [Mechanized Swan], which abounds in magical acts and fantastic contraptions (The Story of Hang-Yon, 1966). Reading 25 is from the five-volume epic of /tɨp-sɑŋwaa/ [Tip-Sangvar], a valiant princess who fought against an army of wicked giants whose king wanted her as a daughter-in-law (The Story of Tip-Sangvar, 1963). Reading 26 is from the four-volume epic /preăh-cɨnnəwuŏŋ/ [Preah Chinavong], attributed to the poet Hing during the reign of King Ang-Duong; it deals with the adversities of a prince cast out of his father's palace at an early age through the machinations of a concubine, and his

ultimate triumph over them through virtue and considerable divine intervention (Hing, 1964); this story is one of the most popular subjects of dramatization in the Cambodian theater.

VIII. Religious Epic

There are two categories of religious literature in Cambodia:

1) that written and studied in the Pali language, notably the Tripitaka (Three Baskets), or Buddhist canon, consisting of a) the Vinaya (discipline or rules of conduct for the Sangha), b) the Sutras (which include the Buddha's discourses and the 547 Jataka tales or stories of the Buddha's earlier reincarnations as a Bodhisatva), and c) the Abhidhamma (metaphysics or highest law of Buddhism, in the form of questions and answers), and

2) that which, although religious in origin, has been composed in Cambodian and popularized as literature among the laity.

The readings in this section fall in the latter category. Although essentially Buddhist in origin, the Cambodian versions exhibit a syncretism of Buddhist elements, both Theravada and Mahayana, Brahman influences, animistic beliefs, and traditional Khmer morality. Reading 27, /sobən-komaa/ [Soben Komar], is a traditional vehicle for teaching morality in the pagoda schools (The Story of Soben Komar, 1966). Reading 28, /kroŋ-sopphəmɨt/ (Kao, Krungsubhamitra, 1967), and Reading 29, /sɑp-sɨt/ (Tan, Sabhasiddhi, 1966), are stories from the Paññasajataka, fifty apochryphal birth stories not included in the Tripitaka, but very popular in Cambodia, Thailand, and Laos. Reading 30 is from the /mɔhaa-weesəndɑɑ-ciədɑq/ [Mahā Vessantara Jātaka], which is the most popular of the original 547 Jatakas of the Tripitaka, and which is recited (in Pali), with Cambodian translation and commentary, for hours on end to patient listeners at religious festivals (Nhok-Thêm, 1964). Concerning the Jatakas, Keng Vannsak says, 'The Bodhisatvas, tragic or mystical heroes, are known to the Khmers, but are neither admired nor venerated... Only the human and pathetic Bodhisatva Preah Vesantar is remembered and repeated, because he accepted the worst contradictions between the quest for perfection and social, familial, and sentimental exigencies' (Keng Vannsak, 1969, p. 43). In Reading 30 we have omitted the verses in Pali as being beyond the scope of this textbook, leaving only

the Cambodian translation and commentary.

IX. Ream-Kei

Readings 31 and 32 are from the Ream-Kei, or Cambodian version of the Rāmāyana (Reamker, Vol. 1, 1964, and Vol. 6, 1961), of which only Fascicles 1-10 and 75-80 have been found and published by the Buddhist Institute. The Ream-Kei deserves to be placed in a category of its own, both because of the archaism of its vocabulary and metric style and because of its unique place in Cambodian literature. Although obviously based originally on the Hindu epic of Rama and Sita by Valmiki, it contains many passages of purely Cambodian origin, and its concise and elegant style leads many to consider it the unchallenged chef-d'oeuvre of Cambodian literature.

For pedagogical reasons, the reading selections are presented roughly in reverse chronological order, from the modern prose of Section I through the very esoteric and somewhat archaic verse of the Ream-Kei in Section IX. Although a broad definition of Cambodian literature would include also the Pre-Angkorian and Angkorian inscriptions, their study is an exercise roughly equivalent to the exegesis of Old and Middle English, and we have therefore omitted them as being beyond the scope of this textbook. The only other important category of Cambodian literature not represented in this volume are the numerous and popular folktales (Buddhist Institute, Collection of Cambodian Folktales, 8 vols., 1959-72), which, due to their relatively simple style, were more suitable for inclusion in the Beginning and Intermediate volumes.

Part Two of this volume consists of a final alphabetical Cambodian-English Glossary containing not only the some 4,000 vocabulary items introduced in this volume, but also the 6,000 items contained in the previous two volumes. This rather comprehensive glossary makes the book independently useful as a textbook on Cambodian literature, and constitutes a Cambodian-English dictionary of some 10,000 entries.

We would like to take this opportunity to express our gratitude to Mrs. Sivone Kong Proum, wife of the co-author and Cambodian Lecturer at Cornell University, for her patient and masterful typing of the Cambodian text for this volume.

Although this work was begun in response to the needs of our advanced students of Cambodian at Cornell University, it soon developed into a far more fascinating (and ambitious) project than we had anticipated, one to which we have devoted untold hours of work over a period of three years, often to the neglect of more urgent priorities. Our reward - and, we hope, that of potential users of the book - is a fuller appreciation of the incredible richness and complexity of Cambodian literature.

F.E.H.
I.P.

Ithaca, New York
May 1976

Part One

Reading Selections

I. POLITICAL CRITICISM

១. ចចកចង់ត្បាកកូនចៀមហើយ

(គ្មានឈ្មោះអ្នកនិពន្ធ)

បុព្វកថា

'ចចកចង់ត្បាកកូនចៀមហើយ' ជាអត្ថបទមួយដកស្រង់ចេញពីទស្សនាវដ្ដី 'យុវជនស្រោចស្រង់ជាតិ' ។ អត្ថបទនេះមានកន្លែងយ៉ាងធំទូលាយនៅក្នុងទស្សនាវដ្ដីនិងសាពត៍មានផ្សេង ៣ នៅស្រុកខ្មែរសម័យថ្មី ។ មានកត្តាមួយយ៉ាងសំខាន់ដែលបណ្ដាលឲ្យស្រុកខ្មែរសម្បូណ៌ទៅដោយអត្ថបទយ៉ាងនេះ : តាំងពីដើមរហូតមកដល់ឆ្នាំ ១៩៣០ ស្រុកខ្មែរជាស្រុកមានស្ពៃ ។ នៅក្រោមអំណាចស្ពៃ ការទិទ្ធានមន្ត្រីអ្នករាជការ ឬរបបគ្រប់គ្រងមិនសូវមានទាល់តែសោះ ។ បើអ្នកឯណាមួយហ៊ានធ្វើទិទ្ធាន អ្នកនោះត្រូវចោទថាមើលងាយ 'ព្រះបាទ' ...ទោស : កំបុតក ។ ម្ល៉ោះហើយគេមិនដែលទិទ្ធានស្ពៃបានទេ ។ បើគេឈ្លប់ឃើញថា មន្ត្រីឬស្ដេចណាមួយធ្វើខុសឆ្គងខ្លាំងពេក គេទៅបញ្ចុះបញ្ចូលនាស្ត្រីឲ្យធ្វើសង្ក្ដាមប្រឆាំងតែម្ដង ។ ក្នុងអតីតកាលដ៏មិនយូរអង្វែងមកនេះ ថ្ងៃបើមានការបើកឲ្យមានសេរីភាពខ្លះក្នុងការលំដែងគំនិតក៏ដោយ ការទិទ្ធានមិនចំ ឬបញ្ជ្រាតបញ្ជ្រៀងនៅតែមានហួសហ៊ានផ្ទួនច្នោះ ព្រោះតែគេនៅតែញ្ជ្រាញ្ជ្រើត ។ 'ចចកចង់ត្បាកកូនចៀមហើយ' ជាឧទាហរណ៍មួយដ៏ជាក់ស្ដែងនៃការទិទ្ធានបញ្ជ្រាតបញ្ជ្រៀងយ៉ាងខ្លាំង យ៉ាងក្លាហាន និងយ៉ាងប៉ិនប្រសប់ ។

អត្ថបទ

- ណែ អាប្រចម៉ក់ ឯងអីក៏ក្លាហានម្ល៉េះ ឥឡូវ ?
- ហ្ន ! ឥឡូវនេះខ្ញុំធ្វើដំណើរទៅកាន់សាធារណៈ ! ខ្ញុំមិនមែនចង់ការ ! ទាងដាក់លោកឯណា ។
- ចុះឯងដើរនៅមុខអញ្ជ្ររហើយ ! ឯងថាមិនឃើញអញ្ជ្ររ ?
- ខ្ញុំដើរតាមផ្លូវសាធារណៈ ! ខ្ញុំត្រូវតែទ្រាំ ! ខ្ញុំគ្មានពេលមើលលោកឈរ ! ទាំងផ្លូវ ! ព្រោះគេទាំងអស់គ្នា ! មានទីដៅ ! ២ ! ១ ! ! !

ផ្ទៃផ្ទាំងមួយចំនួនកន្លែងខ្លួនឯងឱ្យបានស្រួលទៅបានហើយ ចំណែកគេ គេត្រូវការឯកសារជ្យ សន្តិភាព អាជ្យាកម្ម លមភាព សេរីភាព និងយុត្តិធម៌ ។

- ចុះបើគ្រាន់តែត្រូវការអារបស់អស់នេះ ហេតុផ្ទាំងមួយចាន់ជាឯងមិនលំអានការយ្លះផង? ដឹងអញ្ជាស្អីទេ?

- អូអើ ភ្លេចគិតទៅ ចចកគឺជាអ្នកប្រហារឬអ្នកចាប់ចងផ្ទៃជ្ជាបម្រើតតូចតាច តាមតែកម្លាំងកំហឹងរបស់ខ្លួន គ្មានបានយកច្បាប់ក្បួនមកពិនិត្យឱ្យបានហ្មត់ចត់ទេ គេយកតែអំណាចអំពើសាហាវមកផ្ទៃជ្ជាត្រីមុខដ្ឋារ ។ នេះហើយចំណេះបេះតែឯង ព្រោះឃើញគេជាធ្ងូលី មិនថាអញ្ជឹងឬអត់ចចក?

- ឃើ ឯងនេះតទ្ធ្ងន់ចេះប្រទ្ធិស្ដីសំបើមណាស់ ឯងនៅក្មេងណាស់កុំចេះតែបញ្ជ្ជាញ្ជ្ជពាក ត្រ្ជែកឯវ៉ា ផ្ទុតអ្ជ្ជ្ជ

មិនមែនដូចចាស់ ៣ ទេ មួយថ្ងៃ ៣ គិតត្រិះរិះរកនបៀបថ្មី រកផ្នាំថ្មីមកលួងក្មេងឱ្យពុលទៅតាមឆន្ទៈរបស់ខ្លួន ។ តើនបៀបនេះឬដែលគេហៅថាសេរីភាពរបស់មនុស្ស ។

- ចុះយើងមានទាន់ខ្វាក់ឯណា មើលឯងថាមិនឃើញសេរីភាព ។

- អញ្ញមានថាឯងខ្វាក់ពីកាលណា ប៉ុន្តែអញ្ញថាឯងឃើញសេរីភាពវាមិនច្បាស់ ទាល់តែទៅចិញ្ញ ' ទ្រនិតា ' ពីស្ពានព្រះឥន្ទមកទើបឯងយល់ច្បាស់ពាក្យសេរីភាព និងសមភាព ។ គេមិនមែនយកនបស់ដ៏មានតម្លៃនេះ មកជាន់ញ្ញីនឹងដើងដូចពួកឯងទេ គេត្រូវនចេះយកវាមកប្រើឱ្យសមទៅតាមកាលៈទេសៈ និងតាមប្រពៃណីនរបស់វា ។ គេមិនដែលយកវាមកប្រើឱ្យហួស ឬមកញ្ញីចាលដូចមហាត្មាតឯងអស់នោះទេ ក្ស្ដីបន្ដិចមកហៅគេទៅសំឡ្ងតនោះ ។ ស្រុកយើងសម័យ ១៨មីនា ១៩៣០ គេលែងលេងលែ្ងងហ្ចាប៉ីដូចជំនាន់អ៊ុំម៉ាណូទិនទៀតហើយ ។ កុំប្រើមេអាច្ចាំងចាស់ទៀតត្រែកងវ៉ាឫកស្ងួល ។

- មើលឯងចង់លាកជាមួយអញ្ញឬ?

- ទេ យើងជាក្មេងឆ្លីងទន់ ទៅលាកកម្លាំងជាមួយឯងម្ដេចនឹងឈ្នះ ។ ប៉ុន្តែបើកម្លាំងចិត្តគំនិតយើងមិនខ្លាច ។ យើងយកការពិចារណា ការត្រិះរិះមកលាកល្ងង យើងយកការពិតមកលាតត្រដាង ដើម្បីស្ពាតស្ពំដល់សង្គមយុវជនជាន់ក្រោយ យើងនិយាយពីសេចក្ដីល្អដើម្បីឱ្យសាធារណៈជនដ៏ទ្ធានល្ង ដូច្នេះយើងគ្មានខ្លាចស្លាប់ទេគ្រាន់តែនិយាយ បើនិយាយហើយស្លាប់ក្រោយចុះ វាប្រសើរជាងស្លាប់មិនធ្ចានិយាយ តីយើងបវិភោគដើម្បីវ៉ាស់មិនមែនវ៉ាស់ដើម្បីតែស៊ីដូចឆ្ងួងចចកឯងទេ ជាចុងក្រោយនេះឯងចង់ធ្វើអ្វីយើងធ្វើចុះ ក្រោះអ្ណាចវាស្ត្ដនៅលើឯងហើយ តែឯងកុំភ្លេចថាយើងជាកូនវាស្ត្ដតូចមួយដែន ។

- លួមលាហើយម្ចាលចចកអ៊ីយ ក្រោះយើងគ្មានពេលឈ្ងរមកជជ ជ ជ ជាមួយឯងទេ យើងយកពេលនេះកលាងជាតិវិញ្ញវ៉ាប្រសើរជាង ដូច្នេះឯងត្រឡ្ប ប ទ ទ ទ

POLITICAL CRITICISM

ចចកចង់ត្បាកកូនចៀមហើយ

Introductory Note

ចចក wolf

ត្បាក to rap the head with the knuckles

ចៀម sheep

បុព្វកថា /boppəkəthaa/ foreword, introduction

អត្ថបទ /qattəbɑt/ article, text, composition

ស្រង់ to extract

ដកស្រង់ to extract, to excerpt, to take out (a passage from a book)

ទស្សនាវដ្ដី /tuəhsənaawədəy/ journal, magazine

ស្រោចស្រង់ to save, to salvage

សាពត៌មាន /saa-pɔədɑmiən/ news, newspaper

សម័យថ្មី modern times, recent times

កត្តា /kattaa/ factor

ចិចាន to criticize

របបគ្រប់គ្រង system of government

ព្រះចេស្តា /preəh-ceihsdaa/ king

កំបុត truncated

កំបុតក decapitated

ធ្វើខុសឆ្គង to make mistakes, misbehave, be in the wrong

បញ្ចុះបញ្ចូល to persuade

លំដែងគំនិត to express one's ideas

បញ្ជិតបញ្ជៀង to equivocate, allude to indirectly

ប៉ិនប្រសប់ clever

Text

ប្រមក់ tiny; little one

អីក...ម្ល៉ះ why...so?, why...like that?

ឥឡូវនេះ now, this time

ការ៉ាវ៉ាង to perform or utter with affected elegance

រាំង to obstruct

រាំងផ្លូវ to obstruct one's way

ឆុះ general demonstrative used to refer back to a previously expressed (or implied) action or idea

ទីដៅ goal, objective, destination

រូប person

សាធារណៈរដ្ឋនិយម republicanism

ទ៉ាយឫក (ដាក់) to be affected, put on airs (toward)

ណើ៎យ conciliatory final particle

ខ្លួន you (familiar)

ទ្រាំ to obstruct

ឌ្ឌ(=ឌ្ឍ)

តំណែង position, office

លំអោន to bow, bend over

ណើ say, by the way (Coll. resp. part.)

ប្រហារ to kill (Lit)

ប្រមីត four-legged wild animal (tiger, deer, etc.)

តូចតាច little, small, insignificant

ហ្មត់ចត់ thorough(ly), careful(ly)

ត្រីមុខ primary importance, supreme authority

ចំណេះចេះដឹងង you're always right, you know everything

ធូលី dust

មិនថាអញ្ចឹងឬ... ? isn't that right?

ណើ exclamation of astonishment, indignation, or disapproval (superior to inferior)

សំបើម impressive; here: a lot

បញ្ជ្រាញ to show off

អំនួត a boast

ផុតអំនួត be dead (lit: have nothing more to boast about)

អានាង My Boy, My Dear Young Fellow (condescending)

ជ្ជ to suck (teat or rubber nipple)

ជាតិ taste, flavor

រដ្ឋាភិបាលប្រសាធប្រសង់ជាតិ Government of National Salvation (it is traditional in Cambodian politics to designate each new cabinet by a different name; e.g. the last administration under Sihanouk was called the 'government of last chance')

ទ្រឹងមាត់ to be stubborn

អាក្មេង you kid (disrespectful)

កំសាក coward

ចំណាស់ elderly

ការពិសោធន៍ experience; experiment

ប្រគប់ផ្លូវ every field

ប្រៀបបាន១ទៅនឹង is like..., is comparable to...

ត្មាត vulture

ស្រែកឲ្យ to cry out for, to clamor for

អួតខ្លួន to brag, to boast

ប្រតិការ to actually do, to put into practice

ឈ្លូស a small deer

ច្បាប់ឈ្លូស code of the deer

ក្តាម crab

ច្បាប់ឈ្លូស ច្បាប់ក្តាម ច្បាប់ស្វា 'the law of the jungle'

ទ៉ៃ particle used to get one's attention, usually disapproving

ស៊ីសាច់ហ៊ីតឈាម to take the very life-blood of the people (lit: eat the flesh and drink the blood)

ល្ម it's about time...

សតិសម្បជញ្ញៈ /satteqsɑmpañcəññəʔq/ conscience

ទនុក bolt, lock

ស៊ីទនុក to destroy one's support, to bite the hand that feeds you

ផ្ទូរ to change, to exchange

ក្មេងជាន់ក្រោយ later generation, the younger generation

ចេះគិតគូរ to be wise, to know right from wrong

ចាត់ទុកថា to consider as

អនៈយនៈ arms and legs, limbs (Lit)

ប្រឡាក់ to be soiled, stained, dirty

កំទីអល dirt, filth

គ្រហ្ម to be stinking and full of worms; here: instensifier

ក្លិន smell, odor

អសោជ stinking, disgusting

ពុល to be poisoned

ពីកាលណា when, since when... (used here as conj)

ទ៉ែនតា eye glasses

ពីស្ថានព្រះឥន្ទ from the realm of Indra (i.e. magic, supernatural)

ជាន់ to step on

ញ្ជ to crumple (tv)

ក្ងីស្ងីបន្ទ្ចិ whatever comes up

សំឡុត to threaten

ញ្ជ៉ាញ charlatan, purveyor of folk remedies

អ៊ុំម៉ាណូទ៉ិន (personal name)

ទមអាចញ៉ង់ a kind of dice with six faces

ស្នូ axle

សាក to try, to challenge, to test

ប៉ុន្តែបើកម្លាំងចិត្តគំនិត but if [you want to match] wits

ស្អាតស្អំ clean

ជាចុងក្រោយនេះ finally, after all, in the end

កសាង to build

សំរាន្ត to sleep (polite)

ស្កប់ to have slept well, be well-rested

យល់សុបិ្ត /yŭəl-sɑp/ to dream, have a dream

II. MODERN NOVEL

លោកទ្រឹងង្ស្រគោវិទ និងលោកប៉ីវ ដែនលាង ជាអ្នកនិពន្ធពីរនាក់ក្នុងចំណោមអ្នកនិពន្ធជាច្រើនដែលចូលនាអក្សរសាស្ត្រខ្មែរសម័យទំនើប ។ យើងបានស្រង់យកជំពូកទីមួយនៃទ្រឹងផ្កាក្រពុំរបស់លោកទ្រឹងង្ស្រគោវិទ និងជំពូកទីដប់បីនៃទ្រឹង បក្សីចាំក្រុង របស់លោកប៉ីវ ដែនលាង ជានិទាន១ណីនៃប្រលោមលោកសម័យទំនើប ។

ប្រលោមលោកសម័យទំនើប មានលក្ខណៈផ្ទៃកពីសម័យមុន ៣ ច្រើន :

១. សរសេរជាពាក្យទាយ

២. គ្មានអត្ថន័យ:

៣. ដែលយកគំនិតពីអក្សរសាស្ត្រនិងវប្បធម៌ផ្សេង

៤. មិនសូវទាក់ទងនឹងទ្រឹងសាសនា (ពុទ្ធសាសនា)

៥. យកលំនាំតាមអក្សរសាស្ត្រនិងវប្បធម៌ចារ៉ាំង

ឯចំណែកផ្ទៃទ្រឹងវិញ្ញ មានពីរដែលលើសលុបអ្វីៗទៀតគឺ :

១. បញ្ហានៃជីវិតរបស់មនុស្សក្នុងសង្គមដែលគេទស់ទៅ ដូចជាទ្រឹង ផ្កាក្រពុំជាដើម

២. ទ្រឹងបូរាណដែលមានទៅក្នុងឯកសារផ្សេង ៣ ឬគ្រាន់តែនិទានត ៣ គ្នាមក ឥតមានជាលាយលក្ខណ៍អក្សរទេ។ ដូចមានទ្រឹងបក្សីចាំក្រុង របស់លោកប៉ីវ ដែនលាង ជាគំរូស្រាប់ ។

២. ផ្កាក្រពុំ

ដោយ

ទ្រឹងង្ស្រគោវិទ

បុព្វកថា

នាងណារ៉ាន់ ត្រូវកាយមាតាបិតានាងស្លាប់ទៅ ក៏ទៅនៅជាមួយនឹងលោកផាន់ដែលជាឪពុកធំរបស់នាង ។ នាងត្រូវប្រពន្ធលោកផាន់ផ្ទើទុក្ខទោសផ្តាច្រណៀទេ។ ។ លេចក្តីដកស្រង់មកនេះបង្ហាញឲ្យឃើញនូវចិត្តកំណាចឃោរឃៅ របស់លោកស្រីផាន់ ។

អត្ថបទ

- នរណាផ្ញើស្លឹកនៅក្នុងបន្ទប់ហ្នឹង ?

លូនប្រែកលួនពីផ្ទះធំមក ។ ម្ចាស់របស់សំឡេងនេះគឺជាស្ត្រីចំណាស់ម្នាក់អាយុប្រមាណ ៤៥ ឆ្នាំ ។ រូបនាងស្លៀកពាក់តាមលក្ខណៈភាពមនុស្សចាស់ ។ ប៉ុន្តែទឹកមុខគាត់ប្រៀបធៀបនឹងសត្វខ្លាមួយយ៉ាងកាចសាហាវ ។

- ចាះ ខ្ញុំ ។ លូនផ្លើយតបមកវិញ ប៉ុន្តែមិនលូនដាច្បាស់ប៉ុន្មានទេ ។
- នរណា ហ៊ាះ? លូនសួរផ្ទួនមកម្តងទៀត រួចហើយម្ចាស់សំឡេង ក៏ដើរបង្ហួសចូលទៅក្នុងបន្ទប់នោះ ។

នៅមុខនារីចំណាស់នេះ កញ្ញាម្នាក់កំពុងអិលខ្លួនចុះអំពីកៅអី ទៅរកខ្ញុំមកកកម្ចាស់សំឡេង ដែលកំពុងតែឈរប្រែងដៃសម្លឹងខ្ញុំនៅទ្រនោកនោ ។

- ចុះឯងចូលមកសម្ងំនៅផ្ទះអី ក្នុងកន្លែងនេះ? គាត់សួរទុកកន្ទុយសំឡេងបញ្ជាក់ថា មានអំណាចជាទីបំផុត ។
- សាសនី...អានលេងវិញភ្លា ។
- អើ! មើលម៉ោងមើលសិ ប៉ុន្មានហើយ?
- ចាះ! ម៉ោងនៅមិនទាន់ ៥ ទេ ។
- ម៉ែចក៏ម៉ោងមិនទាន់ ៥?
- សាសនីក្មេងសាលានេះទើបតែនឹងចេញលេងម្តង ។

ដោយសារមានហេតុផលច្បាស់លាស់ដូច្នេះ ម្ចាស់សំឡេងត្រូវនៅស្ងៀម ព្រោះគាត់គ្មានពាក្យនឹងបន្ថែមតទៅទៀត ។

ប៉ុន្តែដោយគាត់ប្រកាន់អំណាចជាអ្នកខ្ពស់ លោកស្រីខំបញ្ចេញសំឡេងទាំងកន្ត្រាមមកទៀត

- អានលេងវិញភ្លា ម៉ែចចាំធ្វើចិទ្ធារផង? ប្រយ័ត្នខ្លួនឱ្យមែនទែនណ៎ៈ ស្ពឹកទៅ ដ្ឍ ... ...

កុយទ្ធការ ។

ថ្ងៃមួយ ឱ្ពុកម្តាយកញ្ញាណារ៉ាន់ នាំគ្នាពីរនាក់ប្តីប្រពន្ធទៅដាក់ប្តាស់ចុះមកភ្នំពេញ ដើម្បីលក់ពោត ។ លុះមកដល់ទ្ការ:ថ្មី ស្រាប់តែកម្ចាស់ការ៉ាលលើដងត់ក្រទ្ធាប់លិចទៅ ។ ជនអភ័ព្ទទាំងពីរក៏ដល់ទ្ធវ ក្តីមរណ: ក្នុងពេលនោះ ដោយបន្ទ្ធល់ទុកឲ្ធវ ក្ធនស្រីកំសត់ឱ្យនៅជាមួយបងជាន់ របស់គាត់ ។

លោកជាន់ជាឫទ្ធាត់ស្រុកមុខកំពូល ។ លុះណារ៉ាន់អាយុបាន ៤ ខួប លោកត្រូវផ្ទ្ធាស់មកធ្ធើការនៅភ្នំពេញ ទ្ធិញ ក្ធងតំណែងជានាយការិយាល័យកិច្ធការទ្ធូទៅ នៅក្រសួងមហាផ្ទ្ធ ។ ឯលោកស្រីជាន់ហ៊ាសាផ ចិញ្ចឹមណារ៉ាន់ទាំងទ្ធើសទាំងទ្ធាល់ ព្រោះលោកប្រុសបានអង្ធ្ធ ក្ធ ។ លោកសំ-ជាន់មានសេចក្តីអាណិតមេត្តាណារ៉ាន់ណាស់ ។ លោកបានតាំងចិត្តជានឹងជួយទំនុកបម្រុងកញ្ញាឱ្ធ្ធ្ធ ក្ធ ។ ចំណែកនេះវិញ អាចសាងជីវិតណារ៉ាន់ឱ្ធ្ធ ណោ ងទ្ធ ។ ការ ។ ។ ។

មីងកម្រិតនឿ្យត្រឹមតែមួយគ្រាប់ស្ងួតនេះ តើបានណាមកទៀត ? កញ្ញាខំក្រេកទៀកមើលនេ្ធង-ស្ពាំចុះទៀង ៣ លុះមិនឃើញអ្នកស្រីទេ នាងក៏ក្រេកដើរទៅកែ្សរទូបាន ក្រោះទីនោះមានឆ្លីគ្ងសមួយប្រអប់ដែលនាងបានលួចលាក់ទុក ។ លន្ធ្ម៉ម ៣ លួចយកប្រអប់ឆ្លីគ្ងសនោះយ៉ាងផ្ទ្ម ៣ ហើយដកយកមួយគ្រាប់ចេញមក ក្រោពីនោះលាក់ទុកនៅក្នុងទីដើមវិញ ។ ប៉ុន្តែលុះគ្រាន់តែងាកខ្លួនបំរុងដើរមកវកដើងក្រោន ស្រាប់តែសម្រែកមីងលាដែលបន្ទរទៀងយ៉ាងខ្លាំង ៣

- ផ្ទ្ម៉ីស្ត្ម៉ាះ? ...

លាន់ាន់ស្ទ្ម៉ីរតែរលំទាំងឈរ ក្រោះសេចក្ដីតក់ស្លុតតែតទ្ម ណ្ដ្ម ! :

- ចាំ: ឥតអ៊ីទេ !
- ឥតអ៊ីទេ? ...នារីចំណាស់ផ្ទ្ម ១ ១ ១

ដឹងផ្ទៃម្តេចទើបអាចនឿ្យភ្លើងនេះបាន ? ក្រសេ្មកទៅ ក្រសេ្មកមក ស្រាប់តែឃើញ ឃើគ្ងស
មួយគ្រាប់នៅត្រង់ក្បាលគ្រែ ។ ទឹកមុខកញ្ញាកើតមានថ្លាទៅវិញ តែមិនទាន់ដាក់ទឹកទាយ
ប៉ុន្មានទេ ព្រោះនៅមិនទាន់ដឹងជាគ្ងូចម្តេចទៀត ? ធីតាក៏ទៅយកឃើគ្ងសនោះមកចាត់
ការបង្ការភ្លើងជាថ្មី ។ នាងខំប្រឹងយ៉ាងប្រសើរជាទីបំផុតដើម្បីកុំឲ្យឃើគ្ងសនោះរលត់ទៅ
បាន...ទីបំផុត ភ្លើងក្នុងជើងក្រានក៏បានផ្ទុះ ។ នាងកំពុងញ្ជូតខ្យល់ស្ទុតស្ទាញមួយ
ភ្លែតមិន...ហ៊ីះ!...ហើយយកផ្លិតបក់ភ្លើងនឿ្យតែតែនេះល្អទេដឹង ។ នាងស្រែកទៅវាល់អង្ករ
ដាក់ឆ្នាំង លាងយ៉ាងស្អាត យកមកដាក់លើជើងក្រានវិញ ។ លំដាប់តមកក៏ចែកមកចិតបន្ថែ
ងនិងផ្ទៃកិច្ចការផ្សេង ៣ ទៀត...

មិនយូរប៉ុន្មាន សម្លេងមហាអំណាចក៏លាន់ឮទៅដឹង :

- ឫយឆ្អិនហើយនៅ?

កញ្ញាកំពុងដាកមកកម្ចាស់របស់សម្លេង ។ ចែកដាឃើញធីតាលោកដាន់វិញ

- 'នៅទេអ្នកបង!...'

ឡាវីធីតាធំសាដែ សម្លឹងណារ៉ាន់ដោយបញ្ជាញអាការក្ដាញ:

- 'ប្រញាប់ប្រញាល់បន្ដិចទៅដឹង ! ឆ្ងាំ្ងានជិតស្លាប់ទៅហើយ!'
- 'ចុះនឿ្យខ្ញុំបង្ខំនឿ្យលឿនជាងនេះទៅ ទៀតណាបាន ។ ម្ចាស់អ្នកបងឃើញស្រាប់'
- 'យី! នៅតបតវកអញ្ជ ទៀតអ្ហ? បន្ដិចម្ដងអ្នកម៉ាក់ឲ្យ្ល្ងមើលផ ! ទ្ធ ! ! ! ' ។ ឡាវីចាលមហា
អំណាចហើយកំដើរចេញទៅ...

អកុសលផ្ដល់ឲ្យណារ៉ាន់មិនស្រាកស្រាន្ដសោះ ។ ទឹកភ្នែកជ្ជូតកន្ទ្រាលជ្ជ ដ ស្ទើរទ្ទាល់ តែ ម៉ាង
ត្ដ ។ ( ) ( ) ( )

ទេះតែប្រទេងធ្លាក់ដាញ់ក្បាច់ និងអាល់យតែបញ្ចេញទាងផង ហើយកំដ្ឋិលទ្យានតែម្ដងទៅ...

ប៉ុន្តែឡារ៉ាមានជោគប្រសើរជាងណារ៉ាន់ ព្រោះនាងធ្លាប់ធ្វើការនៅក្នុងហាងជំនួញមួយ ប្រកបដោយប្រាក់ខែយ៉ាងគ្រប់គ្រាន់ ។ ចំណែកនារីកំសត់យើង នៅតែនឹងផ្ទះធ្វើការក្នុងផ្ទះគ្រប់ខែបយ៉ាង ស្រដៀងនឹងស្រីបម្រើរបស់គេដូច្នោះ ។ នាងធ្លាប់ទទួលប្រាក់បំណាច់ក្នុងមួយខែ ៣ ត្រឹមតែ ៣០-៨០ ទៀលប៉ុណ្ណោះ ។ ហេតុនោះធ្លាប់ជាកញ្ញាគ្មានសំពត់អាវគ្រឿងអលង្ការអ្វីផ្សេង ៣ សម្រាប់តាក់តែងខ្លួននឹងគេទេដែរ ។ នាងស្លៀកពាក់តែមួយចន្លោះតាំងពីថ្មីរហូតដល់ចាស់ ។

ឯឡារ៉ា សម្ស្ទ្ធរណ៍សប្បាយចាយ ដោយផ្ទាត់ទឹកខ្លាចខ្លះទេដែរ ។ ក្រៅពីប្រាក់ខែរបស់នាង នៅមានប្រាក់ជំនួយអំពីអ្នកមីងសាដ្ឋជាប្រចាំនៃទៀត ។ ព្រោះហេតុដូច្នេះឯកជីតានៃលោកលំ-ផាន់ ខំតាក់តែងកាយដោយគ្រឿងអលង្ការផ្សេង ៣ តាមតែចិត្តនឹកចង់ តែងស្លាតហួសខ្លួន នាំឱ្យមើលដូចជាប្រជ្រៀងចងគ្រឿងទៅវិញ ។ ចេញដើរទៅមួយគ្រា នាងផ្លាស់មួយឈុត លួមម្ដីតែពេលទៅធ្វើការកំដូចគ្នា...

ឱ៎! គួរឱ្យអាណិតអ្នកស្រីសាដ្ឋណាស់ដែរ ! មិនយូរប៉ុន្មាន ស្វាមីអ្នកស្រីកំធ្វើមរណកាល លាអ្នកស្រីទៅកាន់ភពថ្មីវាត់ទៅ ។ ដោយសារតែលោកប្រុសនេះអាស្រ័យសុវាត្ថិភាព ដល់ខ្ចីក្ដៅដូចជាខ្ចីចែត្រនេះ ក៏លោកពីសាត្ថិភាពដែរ ម្ល៉ោះហើយនាំឱ្យលោកឲ្យល់ចាប់ក្ដៅអន្ទះអន្ទែងរហូតដល់លាអ្នកស្រីទៅកាន់ថានថ្មីតែម្ដងទៅ...។

មិនមែនត្រឹមតែអ្នកស្រីលោកសៅទេ ណារ៉ាន់ក៏ទាងទុក្ខជាងគេ ។ កាលដែលលោកប្រុសនៅរស់ លោកជួយទំនុកបំរុងនាង តែងលួចឱ្យប្រាក់កាសចាយវាស់ ៣ ថ្ងៃ មិនឱ្យលោកស្រីជ្រាបទេ ។ មួយទៀត បើសិនជាលោកនៅរស់ ទុកជាដូចម្ដេចក៏អ្នកស្រីញ្ជ្រើតខ្ចីតែដែរ ។ លុះដល់អត់ពីលោកទៅ មហាអំណាចអ្នកស្រីសពលោកលំ-ផាន់ ទីតែផ្សាយធំទៀង ៣ ទ្ធមួយដល់ដប់ ។

ទៀលាល្ងាចថ្ងៃមួយ ត្រួសារអ្នកមីងសាដ្ឋធ្លាប់ចាក្ខាប់ការបរិភោគពេលល្ងាចរួចហើយ ។ ណារ៉ាន់ធ្លាប់ទំនេរដែលបន្ដិច នាងទើបតែនឹងទុកដាក់ចានក្សានរួច ស្រាប់តែត្រូវអ្នកស្រីសពលោកលំ-ផាន់មានប្រសាសន៍ :

- ' អ៊ីណារ៉ាន់! មកអាយ!'

មិនបង្ហង់យូរ កញ្ញាកំសត់ដើរត្រុក ៣ ចូលមកកន្ទកម្ដាយធំដែលកំពុងពាក់មុខខ្ពស់ ។ ដល់ហើយដាក់ខ្លួនអង្គុយបត់ជើងដោយសុភាព ចាំស្ដាប់ពាក្យបញ្ជារបស់អ្នកមានអំណាច ។

- ' ណារ៉ាន់!' ពេលនេះ អញ្ជ្ញសុំទ្ធលីកងងម្ដង ថ្ងៃមុខថ្ងៃក្រោយ បើសិនជាលោកមានីមក

ម៉ែ៖ ១ ១ ១

អច្ឆរិយៈ /qacchariyəəq/ super-natural
វប្បធម៌ /wappəthɔə/ culture; cultural
យកលំនាំតាម to imitate, draw inspiration from
ផ្ទៃទេសន៍ theme

លើសលុប to exceed, predominate over; exceeding(ly), predominant(ly)
ឯកសារ document, chronicle

ជាលាយលក្ខណ៍អក្សរ in writing

ផ្នែកក្រៅ

Introductory Note

ណារ៉ាន់ Naran (heroine of the story)
ផាន់ Phan (Naran's uncle)

ឪពុកធំ uncle, older brother of either parent
ទុក្ខវេទនា suffering

ធ្វើទុក្ខវេទនា to mistreat, to abuse

ក្រតាក្រណី to have compassion for

ឥតក្រតាក្រណី mercilessly

ឃោរឃៅ cruel, harsh

Text

តម្លៃ value

ស្អី what?

ចំណាស់ elderly; rather old; age

សម្រស់ charm (n)

ប្រៀបធៀបនឹង is like, can be compared with
ហ៊ៃ: /qəh/ coll. question particle

ផ្ទួន to repeat; again, over again

បង្ហួស to go beyond (an original or intended destination)
រំអិលខ្លួន to slide over, move over

មើងកែ to glance sidelong, to look out of the corner of one's eyes
ខ្ចប់ដៃ to put hands on hips (as a sign of authority)
ខ្ចីភ្នែ staringly, wide-eyed

ទុកកន្ទុយសំឡេង to emphasize a word by drawing it out
ជាទីបំផុត supreme, highest; supremely, extremely
សាលនី...(=ជំនាបប្រៃសាលនី)
polite response (inferior to superior)
អាន to read, to pronounce (Lit)

...ទៅលី... /məə/ ...and see; imperative final particle
ចេញលេង take a break between classes
ហេតុផល proof

ច្បាស់លាស់ clearly

អ្នកខ្ពស់ a person of the upper class, member of the elite
ឆន្ទៈមាល brutish, crude, volatile

ប្រយ័ត្នខ្លួន you be careful!

ណ៎ៃ: /nəh!/ hortatory particle

ស្អីទេស្អីង whatever comes up, in every case, invariably
ក្រខ្វក់ ugly, dirty

បង្កាត់ភ្លើង to start a fire

ក្រុន ៗ in a subdued manner, bent over and inconspicuous (indicative of self-effacement in Southeast Asia)
ដង្ហៀសផ្លូវ to go around, to bypass

បញ្ចេញសម្លេង to utter

អស់ចិត្ត to be satisfied

ខ្ចែកកុយ place name

ឆកាកោង place name (lit: bent tree)
ឆកៈថ្មី place name (lit: new island)
ជាប់ to run aground

ដល់ទូវក្តីមរណៈ met with death, went to [their] deaths
បន្សល់ទុក to leave [something] behind (a legacy, amount, etc.)
ចៅក្រាត់ស្រុក Assistant District Chief
មុខកំពូល a district in Kandal Province
ខួប year of age (for children); anniversary
សាផៃ Saphay (Naran's aunt)

ទាំងទើសទាំងទាល់ reluctantly

សំផាន់ Samphan (personal name)

មេត្តា to have pity on

តាំងចិត្ត to resolve, intend, be determined to
ចេះដឹង be learned, be educated

នឹងគេ like other people

នេះឯង this (previously referred to)
ទៅកាន់ toward

ឧត្តុងឧត្តម /qutdoŋ-qutdɑm/ eminent, high, excellent
ផ្ទុយគ្នាស្រឡះ completely different (here: contrarily)
រឹងទទឹង stubborn, unyielding

ខ្ជែកងលោ to fear, be afraid (that)
ធំ (=ធំសាផៃ) short form of /qəwpuk-thom, mdaay-thom/; here: Aunt
ធំផៃ Aunt Phai

ធីតា /thidaa/ girl, daughter (Lit)
ស្រឡាល same, equal (with regard to time or age)
ស្រឡាលគ្នានឹង same age as

រូបសម្ផត្តិ /ruup-sɑmbat/ physique, looks
ក្តី...ក្តី whether...or

ចរិយាសម្ផត្តិ /caqriyaa-sɑmbat/ personality, manner
ផ្តាច់ better; to surpass

ឆ្លៀវឆ្លាត smart, intelligent

បង្ខាំង to confine, to shut up

ការផ្ទះ housework

ហេតុហ្នឹងហើយហានជា this is the reason why
កម្រិត to fix, decree; to allot

គ្រាប់ classifier for matches, grains, pills, etc.
គ្រាប់ឈើគូស a match

ឆាទីជា to have the duty of

ចំអិន to cook (until done)

បម្រុង for, intended for

ដល់ទៅម្ល៉ះក្តី even to such an extent
រកទ្រឿង to find fault, to provoke
អី (មិនតិចអី) so, very, to any extent (not just a little)
លស់ to skip, miss; intermittent

មិនលស់ពេលណា all the time, incessantly
អីយ៉ូយ exclamation of pain or despair
បន្លឺ to make a sound, cause to be heard, utter; to sound
គូស to strike (a match); to draw (a line), mark through
ចុះទៅ២ ៣ back and forth

ផ្ទម ៣ gently

ក្រៅពីនេះ the rest, the others

ដើម origin; original

បំទុង in order to, with the intention of
លក្ខ្រែក yell, shout (n)

បន្ទរ to join in (singing); here: to speak up
ស្តី (ធ្វើស្តី) what? (what are you doing?)
រលំ to fall down

រលំទាំងឈរ to fall down from a standing position, to collapse
ផ្ដើយកែ to find an excuse

ផ្ទួនពាក្យ to repeat (in agreement)

ទ៉ាយឫកខ្លា to act ferocious (lit: act like a tiger)

លូកដៃ to reach for

ច្រាច់ to squeeze (with the hand)

ដាច់ដៃ in the hand

ញ័រខ្លួន to tremble

ឈ្លូត /kɑndao/ mouse, rat

អ្នកម្ចុ Young Lady (sarcastic)

បន្ថយ to lessen, decrease (tv)

ចោលកំទេចពាក្យ to get in the last word, to make a sarcastic response

ជ្រុងនៅ nook, corner

ធីតាយើង the daughter (lit: our daughter, i.e. the one we're talking about)

ម្យ៉ាងដូច that same thing

ចុះបើ but if

កិន to blame, to scold (Coll; lit: to crush)

ផ្ទៃមុខ /duəŋ-pheăq/ face (Lit)

ធ្លាក់ស្រពោន to sadden, to fall (of one's face)

ក្រឡេកទៅក្រឡេកមក look here and there

គំនរ pile, stack (n)

ឧស /qoh/ logs, firewood

ចាត់ការ to prepare (to)

ប្រយ័ត្នប្រមែង be careful

បញ្ចេញខ្យល់ស្នូតស្នាញ to sigh in relief

ភ្លើ expulsion of breath (verbal classifier)

ហ៊ីះ /hɨh/ interjection of frustration, sigh of relief

ស្លឹត a hand fan

ចិត to slice, to cut up

ជំនួសវិញ instead

ឡាវី Lavi (Saphay's daughter)

ភ្ជាញ់ exasperated

ប្រញាប់ប្រញាល់ to hurry

ឯណាបាន where can one...?

តបតវិត to sass, talk back to

បន្ទិច Watch out or I'll...

អ្នកម៉ាក់ Mother (in snobbish circles)

ខ្ញុំឡូតមើល really make a spectacle

ឥឡូវនេះ right this minute

ចោលមហាអំណាច to show one's authority

ផ្តល់ខ្ញុំ to happen to

ស្រាកស្រាន្ត to be abated, relieved

ទឹកភ្នែកជូតក្បាលជង្គង់ to cry, to suffer (lit: to dry one's tears with one's knees)

ផ្ចង្កៀប to grip with pincers

ទណ្ឌ ditch

ដោយសារគេ to depend on others

តស៊ូ to struggle, resist, bear up

ទាមនសិ /too-mənoăh/ frustrated, disgusted with oneself

ទៀមនាចិត្ត to suffer (mentally)

លេបទឹកភ្នែក to suffer (lit: to swallow one's tears)

គង់មានថ្ងៃណាមួយ one of these days

ថេរ: period of time, duration

ប្រឡងធ្លាក់ to fail examinations

បញ្ចេញកាយ to show off (one's body)

ជោគ luck

ហាងជំនួញ store, business office, commercial firm

ប្រាក់ខែ salary

នៅតែនឹងផ្ទះ just stay home

គ្រប់ទ្រឹមបយ៉ាង of all kinds

ស្រដៀងនឹង just like

ស្រីបម្រើ female servant

ប្រាក់បណ្ណាប់ bonus, commission; here: allowance

គ្រឿងអលង្កា /krɨəŋ-qalaŋkaa/ jewelry

បន្ទាស់ classifier for changes of clothing

សម្បូរណ៍សប្បាយ affluent

ប្រាក់ជំនួយ supplementary allowance, subsidy

ឯកធីតា the only daughter

តាមតែចិត្តនឹកចង់ according to the whims

ហួសខ្លួន excessive, exaggerated

ស្ងួចជាប្រដៀវនិងគ្រឿង gaudy, garish, over-dressed (lit: like a bat wearing jewelry)

ឈុត classifier for sets (of dishes, clothes, etc.)

សូម្បីតែ even

គួរឲ្យអាណិត too bad for..., unfortunate, one should pity

មិនយូរប៉ុន្មាន not too long

ភព /phup/ world

លោកប្រុស the husband (polite, very formal)

សុរា liquor

ខ្សត់ចាប់ to have a fainting spell

អន្ទះអន្ទែង agitated, impatient, restless

លោកសៅ to grieve

ទំនុកបំរុង to take responsibility for, provide for

ទុកជាស្ងួចម្តេច somehow, one way or another

អត់ពី without

អត់ពីលោកទៅ after he was gone (here: when he had died)

ទ្វេមួយដល់ដប់ ten-fold

ទំនេរទៃ to have free time

ចានក្បាន dishes

អី hey! (interjection)

មកអាយ come here (archaic)

ម្តាយធំ aunt, older sister of either parent

ពាក់មុខខ្លា to glower, scowl (lit: wear a tiger's face)

ដាក់ខ្លួន to stoop

អង្គុយបត់ជើង to sit with legs folded to one side

ថ្ងៃមុខថ្ងៃក្រោយ in the future

ម៉ូនី Moni (personal name)

ម៉ែ term of address for woman of same age (used sarcastically here)

បញ្ចេញមុខបញ្ចេញមាត់ to show (oneself) often, put (oneself) in the public view, make (oneself) conspicuous

អាម៉ាស់មុខ to be ashamed, to lose face

ទទួលពាក្យ to accept (criticism, orders, etc.) without question, to obey

មួយរូប a person

ខ្ពើម to be disgusted by

ការដែលគេមកលេង... the fact that he comes to visit

សេចក្ដីពិត the truth

ខាងក្នុង inside (the other room, not in the living room)

ដោយខ្លួនគេ by himself, of his own accord

អីចឹង(=អញ្ចឹង) therefore (Coll)

ទទាក់ទទាម to be in the way, to interfere

មកទទាក់ទទាមពីមុខពីមាត់គេ to come and bother them, get in their way

កេរ(=កេរ្តិ៍) reputation

ឈ្លើយ odd, droll, not appropriate

ទ្រៀនប្រៀនដៅ to educate, instruct, advise

នៃបៀបវិធី manner, manners

ស្ងៀម quiet, still

ប្រសើរ good, proper

៣. បកប្រឹក្សាចាំក្រុង

ដោយ

ប៉ីវ -ណែ -លាង

បុព្វកថា

បកប្រឹក្សាចាំក្រុងលុះអាយុបាន ២៣ ឆ្នាំ ក៏បបួលតាគោ ហ៊ីទៅព្រះរាជធានីមហានគរដើម្បីនិងរកម្តាយអ្នក ។ លុះទៅដល់ក្លាលណ្ដូ បកប្រឹក្សាចាំក្រុង តាគោ ហ៊ី និងនាយហ្ជូ ជួយទំដោះនាងបុស្ស គន្ធ ពីកណ្ដាប់ដៃ ពលក្លាន ឱ្យ ១ ១ ១

- កញ្ញាស់ងងនិយាយថាមិនឃើញប្រៃលស្ងួចដាមិនទំនងសោះ ក្រមន្ត្រីហាមនុញ្ញស្ថានគោរពិ ដោយសំដីប្រមាថ ឯងយកទៅលាក់ណា ឱ្យមកអញ្ជើយ៉ាងឆាប់?

ខណៈនោះ ចតុបន្ទាទដ៏ណតាយកទៅលាក់ដើម្បីជួយសង្គ្រោះនារីនោះ ក៏ប្រកាច់ប្រពុសប្រាសទ្ធាក់ដ៏ដេរដើង ដារហេតុឱ្យពលក្តារសើច ចាប់សក់ក្បាលតារគោរពិដាប់ថ្ងៃមទាំងវាយគាត់ ១ ដ៏ទៀតផង ។

- ម្តេចកើតលោកហ៊ានវាយខ្ញុំពុកខ្ញុំ? បកប្ញីចាំក្រុងស្រែកលួន ដោយចាប់ដ៏ពលក្តារ ។

ពលក្តារលែងសក់ក្បាលបុរសចាស់ ងាកមកវាយបោកម្ហ្ម: ។ តែវាយមិនបានដោយអ្នកទាស ចាប់ក្ដ៏ដ៏ដ៏ដ៏ដ៏ ។ នាយហ្ជ ឃើញស្ងួចដ្ឋ: ក៏ស្ទុះទៅយកដ៏ដ៏ដ៏ លាក់ទៅ: មកឱ្យ បកប្ញីចាំក្រុង តែមិនបានស្ងួចបណ្ដ: ពួកវ: ជនចូលទៅប្រយុទ្ធជាមួយ: ។ ហ្ជ មិនជាអ្នកកំទ្ធាំងខ: ងដ: ទេ ។ ។ ។

ថ្ងៃដ្ឋិតតែទ្រង់យាត្រាមក ១ អង្គឯង កណ្តែងកណ្តោចណ្តាលព្រៃ ព្រះនាងបុស្សគន្ធ ព្រះទេពីព្រះចៅសន្ធពអនុរាជ នៅតែនក្ស្ត្រាព្រះទ័យស្ងាហានជាដរាប ។ ម្ចាស់ក្ស្ត្រីគួរណាស់តែ ជ្ញានទទួលកិត្តិយសពីខ្ពកញ៉ាក្រទ្ធ្ការហាម តែទ្រង់ចែបជាត្រូវកងទ័ពចែបទ្ធងទទួលវិញ ។ ពុំមានព្រះសវនីយថាដូចម្តេច ព្រះនាងជ្ញានយាងទៅកាន់ដែនពលក្ការ ហើយទ្រង់បន្ទីព្រះវ៉ាចានន្ធត់ញ្ជាប់ ក្ស្ត្ទ្ធ្ការ ។

- ជួយខ្ញុំផ្ទងលោក ! . . . ជួយខ្ញុំផ្ទង ! ព្រះអង្គកាត់ទោសប្រហារជីវិតខ្ញុំហើយ ! . . . ខ្ញុំដ្ឋងខ្លួនមុនកំជ្ញានទត់មកសុំឱ្ស្ត្ទ្ធ្ការលោកជួយ ! ខ្ញុំមិនត្រទ្ធ្ការប់ទ្ធ្ការ ងប្ត្ទ្ធ្ការសាទ្ធ្ការ ។

មិត្តយើងទ្ធ្ការ ងបីជ្ញានចាប់អារម្ម ណ៍ទ្ធ្ការ លើប្ត្ទ្ធ្ការ ណ៍ទ្ធ្ការ ណ៍ ជាខ្លាំង ។ បកន្ទ្ធ្ការ ចាំ ក្ស្ត្ទ្ធ្ការ ងទ្ធ្ការ ងបនឹ ងឃើញ ន្ទ្ធ្ការ ងប្ត្ទ្ធ្ការ ក្ស្ត្ទ្ធ្ការ ងទ្ធ្ការ ងជ្ការ ទ្ធ្ការ ងលើ ក ផ ងប ្ត ។ អ្ន ក ប្ត ្ត ្ត

ដំហានសេះមិត្តយើងទាំងពីរកើមកទាន់ទទេះសេះ ។ ហួយតែធ្លាក់ ។ បក្សីចាំក្រុងកើតក់ៗ ។ ត្រូវខ្មាំងស្លាប់ធ្លាក់ទាយតាមផ្លូវ ។

ទថយានបានមកដល់ដំបូកធំ ១ ក៏ឃាត់ស្ទៀមត្រង់ទនោះ ទាហាន ៨ នាក់ដែលនៅវស់ជ្ញានឈមមុខមកតយុទ្ធដោយដាវនៅលើខ្នងសេះ ។ នាយកងទ័ពម្នាក់ជ្ញានចាត់ពល ៤ នាក់ឆ្ការ៉ាបន្ទដំណើរពង្រីងត់ព្រះនាងកន្ត្រៃតែទៅមុខទៀត ។ ត្នាយើងពីរនាក់ត្រូវនឹងដាវ ៤ ១ បស់ជ្ញាមិត្ត ការប្រយុទ្ធកអាវុធនេះអស្ចារ្យណាស់ ហួកាត់ដាវ ១ ចាលត្រោះ ១ ១ ១

ឫនជួបប្រទះនឹងឧបសគ្គអ្វីទេឬ ។ កងទាហានពលក្ការឫតត់ដាន រកតាមយើងមិនឫន ។

(ប៊ីវ -ធ៊ីរ -លាង , បកប្រែចាំក្រុង, ទំព័រ ១៤០-១៥១)

បកប្រែចាំក្រុង

Introductory Note

ឈ្មោះ personal name

មហានគរ Angkor

អ្នក his or her (3rd person possessive pronoun; Lit)

ហ្ជ personal name

បុស្ស្ជគន្ធ /bohsəkŭən/ personal name

ពលក្ការ /pŭəlləkaa/ personal name

អាក់ខាន interrupted

Text

មិត្តយើង our friends (the three who took the trip)

ព្រួញ arrows

ខ្សែធ្នូ the string of a bow

ស្នែងប្រហូក a wind instrument made of animal horn

សន្ធាប់ (=សន្ធឹក) a deafening noise

ប្រេីស deer, elk

ជាប់ចិត្ត attached (to), involved (with)

ធម៌មេត្តា compassion

រងគ្រោះ victimized

លំដាប់នោះ at that time

បញ្ជាការ command (n)

វ័យ age (Lit)

គាត់ឯង you (Pej)

ចេញវ្ជី to speak

ទ្ជូបរាងកាយ body, figure

មិនដាក់ភ្នែក fixedly (of staring)

ក្ជាត់ឯង you old goat, old man (disrespectful)

ទ្ជុនឯ likely, credible

មិនទ្ជុនឯ doesn't make sense

ចតុប្ជាទ /cattobaat/ quadruped

ប្រកាច់ to twitch, to have muscular spasms

ប្ជុស sound of falling or thrashing about

ប្ជុសប្ជាស id.

ទាត់ដៃជើង to kick the arms and legs (iv)

ចៅកប្ជោះ young man

ម្ជុំ tightly

ដង្ការ pliers

ទល់ to fall from a standing position

ជ្ជាំងខាង good at...

ប្ជួត to join forces against, gang up on

ជ្ជ៍ជ to frantically, violently

ធ្ជ...ចេក to be able to beat off, overcome

អាម្ជាក់ one (of them)

ទងការ to ward off a blow (here: use as a shield)

ទ្ជេ to collapse, to spread out (from a pile)

ទ្ជេលជ្ជ៍ចគ្ជាល lying all over the place (lit: spread about as if someone had laid [them] out [on purpose])

ភ្លៅ thigh(s)

ផ្អាកឈ្លា to pause

ដៃទទេ empty-handed

ទះហ៊ីយសក់ brushing the hair (i.e. barely missing the head)

ពោះពុង stomach

ប្រេះមាន់ពោះពុង to have an empty or sinking feeling in the stomach

ផ្ទោះខ្លួន to escape, to make a getaway

ស៊ីសង្គ្នា to contest, challenge, compete (with)

ជាប់ដៃ engaged, engrossed

ប្ចុង to be on guard, alert

តដៃ to fight back

គូសត្រូវ /kuu-sattrəw/ adversaries, opponents

គារវៈភាព /kiərəweăq-phiəp/ salute, greeting

ព្រះមហារាជ the king

ក្រញ្ជង់ stiff, rigid; here: unable to move or escape

ព្រះទីនាំង royal conveyance

អាជានេយ្យ /qaacəniəy/ horse (Lit)

ពួត to wring, to twist; here: to stir up, to churn up

ង៉ក់ abruptly (of stopping)

ត្ពអង្គ body, person (Roy)

ព្រះចមណ /preăh-caam-puăl/ the king (Lit)

ឌ្ឍ៌ភ្ជ្ត /wuăŋ-pheăq/ face (Lit)

ក្រពុំខ្ចី young, tender

សុវ៌ណ /sowan/ gold (Lit)

ទ្ធិចិត្ត nice, refined

កងឯកភាព personal guard unit

មុខយ៉ាងមាំ serious face, stern face

យាត្រាមក to come (Roy)

មួយអង្គឯង alone (Roy)

ឥតណ្ណែងឥតណ្ណាច (=ឥតណ្ណាចឥតណ្ណែង) lonely, desolated

ព្រះទេពី wife (Roy)

ព្រះចៅ the king

សន្ធ្ពអនុរាជ personal name

ទកន្ទ្រាព្រះទ័យ to comport oneself (Roy)

ម្ចាស់ក្សត្រី queen

គួរណាស់ដែលមាន really should have

ព្រះសវនីយ /saqwənəy/ to talk (Roy)

ទន្ធ្ត់ frightened

កាត់ទោស to condemn, to sentence

ដឹងខ្លួនមុន to know in advance

ផ្ទ្ងៀងត្រចៀក to give ear, pay strict attention

តោះតើយ unconcerned

ក្ត្ចិ to pinch

ចិត្ត to pinch

ក្ត្ចិចិត្ត...ឲ្យ១ចេញ to break one's heart (lit: pinch the heart until it falls out)

ត្ត precious, beloved

ទ្ធ្ម to encircle, to surround

មនុស្ស១ទោស prisoner

ទោះយ៉ាងណា...ក៏ no matter what, even though...

ចេញមុខ to dare, defy, stand up

ក្ត្ញ្ជ to rear up, buck, jump (of a horse, etc.)

ស្ទ្ះ១ទ្ធ to taste, hear, smell, partake of

ស្រី her (i.e. of the girl)

មាណព /miənup/ young unmarried man

ញ្ជាក់ to jerk, to shake

ញ្ជាក់សេះ to shake (the reins) of a horse (to make him go)

បំរុលល to cause (animals) to run

ផ្លោះ to make a flying leap

ផ្លោង to throw over

ផ្លោះផ្លោង flying over, soaring over

ប្រជាប់ប្រជិល falling and rolling, higgledy-piggledy

បង្ហោះ to fly (something), to cause to fly

កងរំពង tumultuous(ly), noisi(ly)

ផ្លូវទ្រៃបាក crossroads

នាយបំរើ male servant

មាគ៌ា /miəkiə/ route, road; way, line, policy

សហការី /sahaqkaarəy/ colleague, collaborator

ពាជី horse (Lit)

រថយាន carriage

ឈមមុខ to face, face up to

ប្រទ្ធក to be entangled (in a fight, etc.)

មិនជ្ងប់ចិត្ត not satisfactory

ជ្ជ to hold or carry in one hand

ទល់ផ្ទុក to get hurt (from falling)

ហូតជីវិត to kill (Eleg)

លើកគ្នា to join forces, cooperate

សន្ធឹក many, a large number, in great numbers

ហក់ to jump at, to lunge

សារថី driver (of a carriage)

បំផាយ to cause to gallop

បង្ហើរ to cause to fly (here: to brandish)

ឥន្ទធনু /qəntənuu/ rainbow (Indra's crossbow)

ពាល young wicked person, ruffian

សាច់ឈើ inner flesh, core (of a tree), meat (fruit)

កាប់ទម្លាក់សាច់ឈើ lay open the flesh of the tree

អ្នកគ្មានឆ្អឹងផ្ទើបុណ្យទេ there would be nothing left of him (lit: he would have no bones left to have a [funeral] ceremony)

ក្ងាត on the tail, close behind

ទាក់ជើង to trip (iv)

តម្រង់ to aim, direct (at)

ពេញអំណាច in full force

ហូត withdraw, pull out, extract (from a sheath, etc.)

ស្រោម sheath

ជ្រែល to jump on (horse, bicycle, etc.), to jump astride

ទ /wɔreə̆q/ beautiful, precious, desirable

ព្រះទ្ធកាយ beautiful body (Roy)

ព្រះស្មារតី consciousness (Roy)

គ្មានស្គាល់ទិសដៅបន្ទាត់ without knowing where to go, uncontrolled

ស្ត្រីភាព /sətrəy-phiəp/ woman, 'a real live girl'

ជ្ជ /cay-dɑn/ circumstance

ព្រះទ្ធราជទេពី queen

ជ្ជ ១ to lose track, lose the trace

ស្រុកខ្មែរមានភ័ព្វវាសនាដ៏ក្រៃលែង ដោយមានឯកសារជាលាយលក្ខណ៍អក្សរដ៏ច្រើនលើសអ្នកប្រវត្តិខ្មែរជំនាន់មុន ចានពន្យាយមកចិត្តទុកដាក់ចារជាសាស្ត្រាជាច្រើន ទុកមកដល់សព្វថ្ងៃនេះ ។ ក្នុងពេលនេះយើងលើកយកតែឯកសារមួយប្រភេទមកនិយាយសិនគឺ : ' ឯកសារប្រវត្តិសាស្ត្រ ' ។ ឯកសារប្រវត្តិសាស្ត្រ ក៏ដូចជាឯកសារប្រភេទផ្សេង ៣ ទៀតដែរ ច្រើនតែតម្កល់ទុកនៅក្នុងវត្តអារាមផ្សេង ៣ នៅក្នុងស្រុកខ្មែរ ។ លុះមកដល់ពេលថ្មី ៣ នេះ ទើបគេយកមកតម្កល់នៅបណ្ណាល័យផ្សេង ៣ នៅភ្នំពេញ ។ ប៉ុន្តែយើងស្មានថានៅមានឯកសារជាច្រើនទៀតដែលនៅតាមរមាស់ម្ចាស់ដ្ឋាន ។ មិនទាន់ចានរកឃើញយកមកពិនិត្យមើល ឬចោះពុម្ពផ្សាយនៅទេប្លាយទេ ។

ឯកសារទាំងនេះ ដូចឯកសារទាំងឡាយនៅប្រទេសនានាដែរ មិនស្ងួតស្រួលបន្ទាប់ន្ទានទេ ។ ដូចជាទេវរាជ្ញាណ ស្ត្រាវត្តកំពង់ត្រឡាចក្រោមថា គាត់ជាអ្នកទំនុកបំរុងធ្វើការថ្វាយព្រះចន្ទ្ររាជា ។ ឯកសារក្រុមលោ្ហនជាតិថា ឃ្លាំងមឿងធ្វើការបំរើព្រះជ័យអស្ចារ្យ បុត្រព្រះចន្ទ្ររាជា ។ ប៉ុន្តែមានសេចក្ដីខ្លះក្នុងឯកសារទាំងពីរនេះដែលគួរទ្ធ្ងៃចាប់អារម្ម៉ណ៍ : ឯកសារកំពង់ត្រឡាចក្រោមនិយាយថា ឃ្លាំងមឿងជួយទំនុកបំរុងព្រះចន្ទ្ររាជានៅពេលដែលទ្រង់ចូលមកដល់ដែនដីខ្មែរវិញ ក្រោយទ្រង់ចេកស្ដេចសៀមថាទ្រង់ទៅ ១ ១ ១

ឡាចប្រកាម ។ អត្ថបទទាំងនោះគឺ :

១. - ព្រះសុទិយោវង្ស

២. - ពញ្ញាស្ងួតលោក មឿង (ឃ្លាំង - មឿង)

៣. - ព្រះចន្ទរាជា

៤. - អាចារ្យលាក់

ឯកសារប្រវត្តិសាស្ត្រដែលយើងស្រង់មកនេះសរសេរជាពាក្យរាយជាយយ៉ល ប៉ុន្តែគេឃើញមានពាក្យខ្មែរបូរាណលាយទាំងនេះផង ។ លេចក្តីឬថ្ងៃខែក្នុងឯកសារនេះ ត្រូវមានកែប្រែឬបន្ថែមពាក្យបញ្ជូលទេ ទោះបីយើងឃើញខុសឆ្គងយ៉ាងណាក៏ដោយ ។

ឯកសារប្រវត្តិសាស្ត្រមួយទៀត ដែលដកស្រង់ចេញមកពីសៀវភៅមួយនិពន្ធដោយលោកប៉ាណ្ណចន្ទ - ម៉ុល ដែលមានឈ្មោះថា : ' គុកនយោបាយ ' ។ សៀវភៅគុកនយោបាយជាស្វ័យជីវប្រវត្តិ (ក្រមមានណាស់នៅស្រុកខ្មែរ) ជាឯកសារមួយយ៉ាងសំខាន់ដែលអាចបញ្ជាក់ពន្លឺខ្លះអំពីចលនាប្រឆាំងនឹងបារាំង ក្នុងសម័យអាណានិគមនិយម ។

៤ - ព្រះសុទិយោវង្ស

(គ្មានឈ្មោះអ្នកនិពន្ធ)

បុព្វកថា

(តាមឯកសារ)

ព្រះសុទិយោវង្ស នៅពេលដែលទ្រង់លើកទ័ពមកជួយវាយព្រះជន្មារបស់ព្រះអង្គ ត្រូវទ័ពសៀមវាយចាក់ខ្ចាត់ខ្ចាយ ហើយព្រះអង្គក៏ទ្រង់រត់ទៅស្រុកលាវទៅ ។ ឯព្រះចៅសម្តេចព្រះលំពង់រាជធិបតីកំពុងតែចម្បាំងនឹងទ័ពសៀមនៅមហានគរមិនទាន់ចាញ់ឈ្នះផង ក៏ព្រះអង្គមានទោសាតាញ្ញាធិមកបៀតបៀន ហើយក៏ទ្រង់ទិដ្ឋតទៅ ។ បន្ទាប់ពីប្រកាយមក មហានគរក៏ធ្លាក់ទៅក្នុងកណ្តាប់ដៃសៀម ។

អត្ថបទនេះថ្លែងអំពីព្រះចៅសុទិយោវង្ស កាលដែលព្រះអង្គត្រឡប់ពីស្រុកលាវមក ហើយវាយដណ្តើមយកមហានគរ ចានពីកណ្តាប់ដៃសៀមវិញ ។

អត្ថបទ

ព្រះបាទកំបង់ពិសីទ្រឹងសោយរាជ្យលើព្រះជន្មា ក្នុងឆ្នាំកុនឯកស័ក ព.ស. ១៩០៣ គ.ស. ១៣៥៩ ម.ស. ១២៨១ ច.ស. ៧២១ ។ ស្តេចថ្ងៃនេះសោយរាជ្យចានមួយខែ ទទួលពេលនោះព្រះសុទិយោវង្ស ដែលស្តេចចានប្រជុំទ័ពនៅខេត្តឫសានៅចានឬកៃ ។ ព្រះអង្គ

ក៏លើកទ័ពទាំងដើងទឹកដើងគោក ចេញតាមវៃ:ផ្លូវទៅព្រះមហានគរ (អង្គធំ) ។ ចំណែកឯ
សម្តេចព្រះទេពី ស្តេចចាន់ចុះព្រះទីនាំងនាវាបណ្តោយតាមត្រកាយកងទ័ព ទៅដល់ទីមួយអន្លើ
ហើយ ក៏សម្តេចព្រះមហេសីស្តេចទតទៅឃើញភ្នំមួយឈ្មោះភ្នំព្រាយ មានទីរហោឋានល្អជាទីមនោ
រម្យ ។ ស្តេចចតព្រះទីនាំងនៅទីនោះ ហើយយាងទ្រឿងទៅលើកំពូល ស្តេចទតឃើញមាន
សាលាទេវនុក្ខមួយស្តុកស្ពម្ភប្រមែណាស់ ។ ស្តេចទ្រង់បន់ស្រន់ជូងសួងថា : សូមឱ្យព្រះទេវនុក្ខដែលស្ថិត
នៅក្នុងទីភ្នំព្រាយនេះ ជួយចាំការពារកងទ័ពព្រះស្វាមីរបស់ព្រះអង្គ ឱ្យមានជ័យជំនះផង ។
ថាបើព្រះស្វាមីស្រេចការសង្គ្រាមហើយកាលណា ព្រះអង្គនឹងតាំងតែងសាងថានទេវនុក្ខឱ្យប្រមែ
ថ្វាយជាពុំខាន ។

លុះសម្រេចសង្គ្រាមហើយ សម្តេចព្រះទេពីក៏ឱ្យជាងផ្ទើថ្វាយ តាមសេចក្តីដែលជូងសួង
ត្រោះហេតុនោះ ហើយទើបមានជារូបភ្នំព្រាយនោះ ប្រែឈ្មោះមកហៅថា ភ្នំព្រះទេពី ទ្រង់
មកវិញ ។

កាលព្រះសុទិយោវ៉ាងឫទ្ធិ ទ្រង់លើកទ័ពចូលទៅវាយព្រះនគរ ក្នុងគ្រានោះមន្ត្រីខ្មែរដែលនៅ
ក្នុងព្រះមហានគរ ដឹងថាអម្ចាស់របស់ខ្លួនលើកទ័ពមកដល់ហើយ ក៏ពុំនយកចិត្តទុកដាក់ជួយការពារ
ទ្បើយ គឺងាកចិត្តមកទកអម្ចាស់របស់ខ្លួន ។ កាលព្រះចៅកំបង់ពិសី លើកទ័ពចេញទៅតតាំង
ច្បាំងនឹងព្រះស្រីសុទិយោវ៉ាងឫទ្ធិនោះ ទ័ពខ្មែរដែលនៅជាមួយសៀម ក៏ជួយវាយពីខាងត្រកាយខ្ទប់
កងទ័ពសៀមឥតសំចៃដៃទ្បើយ ។ កងទ័ពសៀមដែលនៅជាកណ្តាលនៃកងទ័ពខ្មែរ ត្រូវកងទ័ព
ខ្មែរចាញ់ចាក់ការ៉ាប់សម្លាប់ ស្លាប់ណាស់សៀមអស់ជាច្រើន ទាំងព្រះចៅកំបង់ពិសីក៏សុគតក្នុងសង្គ្រាម
ដែរ ។ ព្រះស្រីសុទិយោវ៉ាងឫទ្ធិ ទ្រង់ឱ្យចាប់ឈ្លើយសៀម ក្នុង ១០ ភាគចាន ៨ ភាគ ទន់ជួចតែ
មួយភាគប៉ុណ្ណោះ ។ ព្រះអង្គយកនគរវិញ្ញាណក្នុងឆ្នាំកុរឯកស័ក ព.ស. ១៥០៣ គ.ស. ១៣៥៩ ។
ដោយព្រះតេជានុភាពដែលទ្រង់ជ្ញានជ័យជំនះ ហើយព្រះសុទិយោវ៉ាងឫទ្ធិ ក៏ទ្រង់ទ្បើងរាជាភិសេក
(អភិសេកកន្ត្រតីយ៉ាដែលជ្ញានជ័យជំនះលើសឹកសត្រូវ ហើយជ្ញានទទួលរាជ្យ) ជាកន្ត្រតខត្ត្យ៉ាងឫ
ត្ត្រះមហាប្រយ៉ូរ៉ាងឫទ្ធិ ទ្រ្ងាងមក ។

ព្រះស្រីសុទិយោវ៉ាងឫទ្ធិ ព្រះអង្គទ្បើងសោយរាជ្យ ទទួលរាជាភិសេកក្នុងឆ្នាំកុរឯកស័ក ព.ស.
១៥០៣ គ.ស. ១៣៥៩ ម.ស. ១២៨១ ច.ស. ៧២១ ក្នុងព្រះជន្មាយុ ៤១ ឆ្នាំ ព្រះអង្គទ្រង់
ព្រះនាមថាព្រះឫទ្ធិ ១ សម្តេចព្រះស្រីសុទិយោវ៉ាងឫ ហើយទ្រង់ប្រទានទង្វាន់ពិសេសជាយសស្ម៊ីក្ត្ចិ ១ ១ ១

ដែលសុគតក្នុងសង្គ្រាមនោះ ដែលត្រូវជាកូយព្រះទួតនឹងព្រះអង្គ ឲ្យទៅជាទីសម្តេចមហាឧបរាជស្នងព្រះបិតា ។

គិតតាំងពីសៀមវ៉ាយឫានព្រះនគរ ក្នុងឆ្នាំមមីឆស័កដល់មកឆ្នាំកុនឯកស័ក ត្រូវជា ៦ ឆ្នាំ ទើបព្រះបរមបពិត្រព្រះស្រីសុទិយោវង្ស ស្តេចបង្ក្រាបរាជសត្រូវឫាន ហើយយកឫានព្រះនគរវិញ ទ្រង់គង់នៅជាសុខស្ថាពរ (ពាក្យនេះមានតាំងពីបុរាណកាលមក) ទ្រង់មក ។ ទ្រង់ត្រាស់បង្គាប់ឲ្យចៅពញ្ញាចក្រីនាំសេនាទាហានទៅពិល លើកទៅវ៉ាយស្រុកវ៉ាយវងចុះចូលមកជាស្រុកខ្មែរទ្រង់មក ។

នេះនឹងស្រដីពីក្រុងស្រីអយុធ្យាវិញ ។ កាលព្រះរាមាធិបតី (ស្តេចសៀម) សុគតទៅ ព្រះបរមរាជាជាបងថ្លៃទ្រឡឹងសោយរាជ្យ ស្នងព្រះរាមាធិបតី ។ ព្រះបរមរាជាសុគតទៅ ព្រះចៅទ្សាន ដែលជាព្រះរាជបុត្រព្រះបរមរាជា ទ្រឡឹងសោយរាជ្យស្នងព្រះបិតា ។ ព្រះចៅទ្សានសោយរាជ្យឫាន ៧ ថ្ងៃ ព្រះរាមាសូរដែលជាព្រះរាជបុត្រព្រះរាមាធិបតី ចាក់ព្រះចៅទ្សានសុគតទៅ ហើយទ្រឡឹងសោយរាជខ្លួនឯងវិញ ។ ដល់ឆ្នាំជូតទោស័ក ព្រះរាមាសូរលើកទ័ពទៅវ៉ាយនគរឈ្យាងវ៉ាយឬជ្រាងវ៉ាយ (លាវពោះខ្ចៅ) ។ ក្នុងពេលដំណាលគ្នានោះ សៀមដែលនៅប្រទល់ដែនទល់នឹងប្រទេសខ្មែរ ឫានលើកទ័ពមកកំចែងទ ១ យកប្រជានុរាស្ត្រខ្មែរឫានជាងមួយរយភាគយកទៅស្រុកវ៉ា ។ ចៅហ្វាយស្រុក ក្រមការខេត្តខាងខ្មែរ លើកទ័ពតាមទៅដណ្តើមពីសៀមមកវិញ ។ សៀមក៏លើកពលជាងពីរពាន់នាក់មកច្បាំងនឹងទ័ពចៅហ្វាយស្រុកខ្មែរ ។ ចៅហ្វាយស្រុកនឹងក្រមការខេត្តខ្មែរតស៊ូនឹងទ័ពសៀម ហើយប្តឹងបកសំបុត្រជូនមកលោកសេនាបតីឲ្យយកសេចក្តីក្រាបបង្គំទូលព្រះកรุณา ក៏ទ្រង់ជ្រាបគ្រប់ប្រការ ។ ព្រះបរមបពិត្រព្រះស្រីសុទិយោវង្ស ជាអម្ចាស់ផែនដីប្រទេសកម្ពុជា កាលទ្រង់ជ្រាបដំណឹងនេះ ហើយក៏បង្គាប់ទៅចៅហ្វាយស្រុក ឲ្យកណ្ណោរាស្ត្រខេត្តទ្រាំងមួយ ឫសាក់មួយ ព្រះត្រពាំងមួយ ឆ្ងីមេ៉ាមួយ ក្រមួនសមួយ ទ៍ពកខ្ចៅមួយ ពាបកំពតកំពង់សោមមួយ ឫានពលហ្ស៊ាមុ៉ីនឆ្នាក់ ហើយទ្រង់ចាត់ចៅពញ្ញាពិស្ណុលោកចៅហ្វាយស្រុកទ្រាំង ឲ្យផ្ញើជារមទ័ពធំ ឲ្យចៅហ្វាយស្រុកឫសាក់ផ្ញើជារមទ័ពមុខ ចូលទៅច្បាំងនឹងសៀម ។ ទ័ពនេះឈ្នះសៀមហើយក៏លើកទៅវ៉ាយស្រុកសំយ៉ែ មួយ ស្រុកទយ៉ង់មួយ ស្រុកចន្ទ្ធបូរ (ចាន់តាប៊ុន) មួយ ស្រុកជលបូរីមួយ ហើយកៀវត្ត្រួសៀមឫាន ៥000 នាក់ទើបលើកទ័ពត្រឡប់មកប្រទេសកម្ពុជាវិញ ។ ទ្ធ ១ ទ្រឡឹងទៅក្រាបបង្គំទូលថ្វាយព្រះកรุณាសូមទ្រង់ជ្រាបគ្រប់ប្រការ ។ ព្រះកรุณាទ្រង់ព្រះអំណរណាស់ ទ្រង់ប្រទានទង្វាន់ដល់នាយកងនាយទ័ព ដល់នាយទាហានទាំងសេនាទាហានតាមគុណបំណាច់ ។ តមក ព្រះកรุณាទ្រង់ព្រះរាជកំណត់ទៅគ្រប់ចៅហ្វាយស្រុកតូចធំ ឲ្យត្រៀមខ្លួនប្រុងប្រៀបទ្រៀបទ្រៀងទៅបង្ហាត់សេនាទាហាន ឲ្យមានគ្រប់ខ្ចៃត្រជាទីបង្ការនូវកម្ទ្ធាព្រះនគរតទៅ ។

ព្រះរាមាសូរ ក្រុងទេព ដែលលើកទ័ពទៅវាយស្រុកលាវនោះ កាលឫទ្ធិជ័យដ៏ធំ ឈ្នះលាវ យកឫទ្ធិស្រុកជាងវ៉ាយហើយកៀវគ្រួសារលាវឫទ្ធិជាច្រើន ហើយទើបលើកទ័ពត្រឡប់ទៅក្រុងស្រីអយុធ្យាវិញ ។ លុះមកដល់ហើយ ទ្រង់ជ្រាបថាខ្មែរលើកទ័ពមកវាយឫទ្ធិស្រុកបួនដំបន់ ព្រមទាំងកៀវគ្រួយកទៅជាច្រើនទៀតផង ។ ទ្រង់ខ្វាល់ណាស់ ទើបត្រាស់ឱ្យកណ្ណកងទ័ពលើកមកធ្វើសង្គ្រាមនឹងខ្មែរ ។ លុះដល់ឆ្នាំឆ្លូវត្រីស័ក ទ្រង់ត្រាស់បង្គាប់ចៅពញ្ញាជ័យដ៏ធំងឱ្យធ្វើជាមេទ័ពមុខ ព្រះរាមាសូរអង្គឯងជាទ័ពហ្លួង លើកមកវាយស្រុកទាំងបួនតំបន់ឫទ្ធិទៅវិញ ហើយបំរុងនឹងលើកទ័ពមកវាយមហានគរទៀត ។ ប៉ុន្តែនាយគយខ្មែរដែលនៅលួតត្រពំដែន កាលបើដឹងថាទ័ពសៀមលើកមកហើយ ក៏ចាត់សំបុត្រឱ្យបំទើសេះចូលមកប្តឹងសេនាបតី ឱ្យនាំទៅដ្ឋីងក្រាបបង្គំទូលព្រះកនុណាសូមទ្រង់ជ្រាបត្រង់ប្រការ ។ ព្រះកនុណា កាលបើឫទ្ធិទ្រង់ជ្រាបហើយ ក៏ត្រាស់ឱ្យប្រមូលសេនាទាហាន ដែលឫទ្ធិហាត់ហ្វឹកហ្វឺនបំរុងការណ៍ក្នុងខែត្រជិត ៣នោះមកប្រជុំគ្នា ទ្រង់ត្រាស់បង្គាប់ឱ្យមហាឧបរាជ ធ្វើជាមេទ័ពធំ នាំទាហានដើងទ័ពចេញទៅទាំងទ័ពសៀម ។ ព្រះមហាឧបរាជលើកទ័ពចេញទៅប្រទះនឹងសត្រូវនៅស្ពានញ្ជាក ទើបទ្រង់ចាត់ឱ្យតាំងបន្ទាយរាយជុំ ១ចន្លោះនឹងទ័ពសៀមនៅទីនោះ ឥតមានទុញ្ញារទេ ។ ចៅពញ្ញាពិជ័យដ៏ធំ ១នាយទ័ពមុខ កាលបើឃើញទ័ពខ្មែរមកដល់ហើយ ក៏បវត្តឱ្យចូលវាយបន្ទាយខ្មែរ ខ្មែរក៏បវត្តលច្បាំងទល់មកវិញ ។ ចម្បាំងពុំទាន់ចាញ់ឈ្នះ ១ ១ ១

ក៏ចោមចាក់ការ៉ាប់សម្លាប់ពួកទ័ពសៀម ផ្តត្រាប្រណីទ្បើយ ។ សៀមនិងតតាំងចម្បាំងពុំកើត ក៏បែកទ័ពរត់ខ្ចាត់ខ្ចាយ ហើយចាក់ទ័ពរត់ទៅស្រុកវិញអស់ ។ ទ័ពខ្មែរចាប់ជាន់ឈ្លើយសៀមជាច្រើននាក់ នាំមកក្រាបបង្គំទូលថ្វាយ ។ ក្នុងហើយដេញទ័ពសៀមឱ្យចេញផុតពីដែនដីខ្មែរ ទើបត្រឡប់មកប្រទេសកម្ពុជាវិញ ។

ព្រះបាទសម្តេចព្រះស្រីសុរិយោវង្ស ព្រះអង្គបង្ក្រាបទ័ពសៀមរាបទាបហើយ ស្តេចកំយ៉ាងចូលទៅព្រះមហានគរ សោយរាជសម្បត្តិ ប្រកបដោយនូវយុត្តិធម៌ អាណាប្រជានុរាស្ត្រក្នុងព័ទ្ធសីមា (ព័ទ្ធសីមា = សីមាមួយយ៉ាងដែលព្រះសង្ឆទុកជាគោល សម្រាប់ណែនាំព្រំដែន ក្នុងការធ្វើសង្ឆកិច្ចផ្សេង ៣ ។ ព័ទ្ធសីមាក្នុងទីនេះ គឺព្រំដែនប្រទេសនីមួយ ៣ ។) ក៏ជ្រាបសុខសប្បាយគ្រប់ ៣ គ្នា ។

(ឯកសារមហាបុរសខ្មែរ, ទំព័រ ៣៥ - ៤០)

HISTORICAL PROSE

វាសនា fortune, destiny, fate

ភ័ព្ធវាសនា /phoəp-wiəhsənaa/ fortune

មានភ័ព្ធវាសនា to be fortunate, lucky

ឯកសារ /qaekkəsaa/ document(s), evidence

តម្កល់ទុក to keep, to preserve

វត្តអារាម wat, pagoda

រាត់រាយ dispersed, disseminated

រញ៉ាត់រញ៉ាយ scattered

ល្បាំងមេរ៉ីង the best known of all Cambodian heroes

វត្តកំពង់ត្រឈ្នាចក្រោម Vat Kompong Tralach Krom

ទំនុកបំរុង to take care of, to support

ព្រះចន្ទរាជា /preəh-can-riəciə/ (King) Chan Raja (1516-1568)

ល្ខោនជាតិ National Theater (drama school run by the government)

ព្រះជ័យអស្ចារ្យ name of a king (perhaps legendary)

គួរឱ្យចាប់អារម្មណ៍ captivating, interesting

ក្លែង to deceive

ក្រាបថ្វាយបង្គំ to prostrate oneself (here: to put oneself at the service of the king)

ជាន់ការ to be useful, effective

ទាំងស្រុង completely, wholly, entirely

ហួសនិស្ស័យ incredible

ខ្វះ /kɑŋwah/ lack, insufficiency

កត្តា /kattaa/ factor

វិជ្ជីវៈកាសល្ប /weəqcəykaosɑl/ eloquence; oratory

លាតត្រដាង to lay out, spread out; expose

អេង - សុត Eng Sot (pers. n.)

ព្រះសុរិយោវង្ស /preəh-souriyaowŋəŋ/ (King) Soriyavong

(1416-1425)
ពញ្ញា /puॅञञिə, pəञिə/ title replaced later by /qokञaa/; the term /pəञिə/ remained in use, but for a much lower-ranking official
ពញ្ញាសួគ៌ាលោក /pəञिə-suəkiə-look/ a title
អាចារ្យលាក់ Leak the Wise (name of a rebel leader)
លាយចំ្ប mixed with, mixed together
ថ្ងៃទ១ date

បកញ្ជ្ញាញ្ញបញ្ញ to change, alter (lit: to invent and add)
ខុសឆ្គង to make mistakes, to be wrong
ប៊ុណ្ណាចន្ទ-ម៉ុល Bunchan Mol (pers. n.)

គុកនយោបាយ name of a novel by Bunchan Mol (lit: Political Prison)
ស្វ័យជីវ:ប្រវត្តិ autobiography

កម្រមាន rare

បកញ្ជ្ញាញ្ញពន្លឺ to brighten, to shed light

ព្រះសុទ:យោវ:ងៗ

Introductory Note

ព្រះជង្ហ្ម older brother (Roy)

ខ:ចកចាក់ to disperse, break up (iv)

ព្រះចាទសម្ដេចព្រះលំពង់រាជធិបតី King Lampong Rajathipati

មហានគរ Angkor

មិនទាន់ចាញ់ឈ្នះផង inconclusive, outcome (of the battle) not yet decided
ទិវ:ង្គ:ត់ /tiq-wuॅञkuॅत/ death; to die (Roy)

Text

ព្រះបាទកំបង់ពិសី (King) Kambong Pisei
ស្ងង replacement, succession; replacing, in place of
ឆ្នាំ:ក:ន /cnam kao/ year of the pig (of the 12-animal cycle)
ឯកស័ក /qaekkəsaq/ first year (of the 10-year cycle)
ម.ស. /məhaasaqkəraac/ an era that started in 78 A.D.
ច.ស. /colləsaqkəraac/ an era that started in 638 A.D.
ទ:ទ:ួលបាលនោ: it so happens that, it happened that
ចាលាន name of a former province

ឫក្ស /rik/ propitious time (in astrology)
ចានឫក្ស propitious

ដើងទ:ក by water; navy

ដើងគោក by land; army

តាមរយ:ផ្ល:ង by way of

ព្រះមហានគរ (អង្គ:រ:ធ:ំ) Angkor

ព្រះទ:ីនាំងនាវ: royal ship or barge

ព្រះមហេសី /preॅh-məhaesəy/ queen

ព្រាយ demon, malevolent spirit

ភ្នំ:ព្រាយ name of a mountain

ទ:ឆោ:ចាន isolated, remote

មនោ:ម:ម /mənoorum/ enchanting

ទ:ទ:ន:ក /teewəruk/ spirit of the forest
លាលាទ:ទ:ន:ក a small square pavilion built for the forest spirit
តាំងតែង to institute, to erect

ទ:ង:ងមក from then on

ងាកចិត្ត to switch one's loyalty or devotion
ត:ាំង to fight

ផ:ាស:ំ:ចដ:ៃ vigorously, with all one's force (lit: without sparing the hands)
ន:ៅជ:ាកណ្ដាល in the middle

ត:ជ:ានុ:ភាព /daeciənuphiəp/ power

ន:ជ:ាភ:ិ:ាសេក /riəciəphisaek/ to be crowned as official king;

coronation
អភិសេក /qaqphisaek/ to crown

ខត្ត្រាវង្ស /khatsaawuŏŋ/ noble family, warrior family
ប្រយូរវង្ស royal lineage

ព្រះជន្មាយុ /preŏh-cuŏnnəmiəyuq/ age (Roy)
ប្រទាន to give (Roy)

បំណាច់ service

បង្ក្រាប to put down (a rebellion, etc.)
អរិន្ទ /qaqrɨn/ principal enemy

រាជភ័យ្យ /riəccəphɨyrii/ betrayer of the king, traitor against the crown
បរមរាជវង្ស្ត្រានុវង្ស family (Roy) /barommərəccəwuŏŋsaanuwuŏŋ/
បរមសុខ /baromməsok/ to be well (Roy)
ប្រទាន to give (Roy); here: to appoint
ព្រះសុរិយោទ័យ (King) Soriyotey

មហាឧបราช /məhaa-quppəraac/ Vice-King
ក្មួយព្រះទួត great-nephew (?)

ឆ្នាំមមី year of the horse (of the 12-animal cycle)
ឆស័ក /chaasaq/ 6th year (of the 10-year cycle)
បរមបពិត្រ /barommə̆bapɨt/ title

ចៅពញ្ញាចក្រី /caw-pəñiə-cakrəy/ title
រាយរង unimportant

ចុះចូល to submit, to give in

ក្រុងស្រីអយុធ្យា Ayuthia (capital of Thailand 1350-1767)
ព្រះរាមាធិបតី Rama Thibodi, King of Ayuthia 1350-1369
ព្រះបរមราชา (King) Boromaraja

ព្រះចៅឡាន (King) Chao Lan

ព្រះราชบุตร /preŏh-riəccəbot/ son (Roy)
ព្រះรามาสูร (King) Ramesuen, son of Rama Thibodi

ចាក់ to stab

ឆ្នាំជូត Year of the Rat

ទោស័ក 2nd year (of the 10-year cycle)
ឈ្យាងร้าย Chiengrai (Thailand)

ជ្យាងร้าย = ឈ្យាងร้าย

លាវពោះខ្មៅ Lao of Chiengrai (lit: black-stomach Lao)
ក្នុងពេលដំណាលគ្នានោះ at that same time, concurrently

មួយរយភាគ 100 percent (?)

បកសំបុត្រ to return a letter (commonly used to mean to write or send a letter)
គ្រប់ប្រការ everything, every aspect
អម្ចាស់ (=ម្ចាស់)

អម្ចាស់ដីផែនដី the king (lit: the owner of the land)
ប្រាំង name of a former province (now a /srok/ in Takaew)
ឫសាក់ name of a former province

ព្រះត្រពាំង name of a former province
ឌីម៉ា name of a former province

ក្រមួនស name of a former province (lit: white wax)
ទឹកខ្មៅ name of a former province (lit: black water)
ពាមកំពត name of a former province (now Kompot city)
កំពង់សោម name of a former province (now Kompong Som city)
ពញ្ញាពិស្ណុលោក /pəñiə-pihsnulook/ a title
សំរ៉ែ name of a former province

រយ៉ង់ Rayong (Thailand)

ចន្ទបូរ = ចាន់តាบุ๊ริ Chantaburi (Thailand)
ជលបុรี Chonburi (Thailand)

ក្រៀវ to round up, herd together

ត្រួ family

ព្រះអំណរ to be pleased, happy (Roy)

ត្រៀមខ្លួន to be ready, be prepared to
ទៀបទៀង to be organized, systematized, or coordinated
បង្ការ to prevent, to deter

ជាវិបង្ការ as a precaution

ក្រុងទេព Krungthep (lit: city of the angels; here: Ayuthia)
ខ្វាល់ to be angry (Roy)

ឆ្នាំឆ្លូវ Year of the Ox

ត្រីស័ក 3rd (of the 10-year cycle)

ពញ្ញាជ័យ title

ដំរុង Damrong (pers. n.)

ចាត់សំបុត្រ to send a message or letter
បំរើសេះ messenger, circuit rider

ការណ៍ event, happening; affair; eventuality
ហ្វឹកហ្វឺន /wək-wəɨn/ to train, drill

បំរុងការណ៍ to be prepared for any eventuality
ស្ពានកែ្ងក name of a bridge

ចម្រូង a spike, sharpened stake

រាយ distributed (here: planted)

រុញ្ជរា to dilly-dally, to delay

ឥតមានរុញ្ជរា without delay, immediately
បន្ទាយឆ្នាក a fortress with extended wings or parapets
ផ្ទប់ from both sides

រា to back up

រាថយ to back up, to retreat

ពាម (=ពាមកំពត) Kompot

ពិការ wounded

ចោម to surround

ចោមរោម to surround

សន្ធាប់ to shout loudly and menacingly (in order to cause panic or to intimidate)
ឥតសំចៃ vigorously

ធុង barrel, cask

រំសេរ gunpowder

ផ្ញើល to be startled, surprised

ប្រាស to run off, scurry away

ប្រាសយកជីវិតអាយុ to run for one's life
រអាដ៏ weary

ឫតការណ៍ហើយ to be an opportune moment, to have an advantage
ឫកន់ជ័ត [with the] forces broken, in disarray
ឈ្លើយ prisoner of war

រាបស្មើ flat, level (here: levelled)
ព័ទ្ធសីមា to plant a boundary stone (here: border, boundary)
សង្ឆ្យកិច្ច /sɑŋkhəkəc/ religious ceremony

៥. ពញ្ញាសួគ៌ាលោកមឿង (ឃ្លាំងមឿង)

(គ្មានឈ្មោះអ្នកនិពន្ធ)

បុព្វកថា

(តាមឯកសារ)

ឃ្លាំងមឿង លុះឮនគំណើងថាពញ្ញាចន្ទរាជា ស្តេចត្រឡប់មកដល់ឆ្នាត់ដំបងហើយ ក៏ដើរបញ្ជុះបញ្ជូលឆ្មាន្ស្ត្រគ្រប់ក្រុងពួកជាច្រើនទៅសម្លាប់ចៅហ្វាយស្រុកខេត្តពោធិ៍សាត់ ដែលជារាជការនៃស្តេចកន ។ ទ្ជួចហើយក៏នាំទ័ពរបស់គាត់ទៅផ្ទ្ជាយបង្គំព្រះចន្ទរាជា ។ ព្រះចន្ទរាជាទ្រង់មានព្រះអំណរណាស់ ហើយទ្រង់តាំងគាត់ជា 'ចៅពញ្ញាសួគ៌ាលោក' ចៅហ្វាយស្រុកខេត្តពោធិ៍សាត់និងជាមេទ័ព ។ ឯកូនប្រុសគាត់ទាំងបួននាក់ ក៏ឆ្ងាយទ្ជួលតួនាទីជាមេទ័ពមុខ ក្រោយ ឆ្វេង ស្តាំ ដែរ ។ តមកមេទ័ពទាំងប្រាំនាក់ក៏ចេញទៅច្បាំងនឹងទ័ពស្តេចកន ។ លុះដល់ឃើញថាច្បាំងមិនឈ្នះទេ ទើបថយត្រឡប់មកចូលបន្ទាយពោធិ៍សាត់វិញ ។

ក្រោយមក ដោយគាត់មិនដឹងផ្ងើផ្ងូចមូលហេតុដើម្បីនឹងបំផ្លាញកងទ័ពរបស់ស្តេចកនឆ្ងាន ឃ្លាំងមឿងក៏សម្រេចចិត្តសម្លាប់ខ្លួនឯង ដោយអះអាងថាខ្លួនគាត់នឹងទៅកណ្ដូកងទ័ពខ្មោចឆ្ងាយមកជួយវាយកំចាត់ កងទ័ពរបស់ស្តេចកន ។ នៅពេលដែលគាត់ធ្វើអត្តឃាតកម្មនោះ អ្នកមនាងខ្ទៀវនិងកូនប្រុសរបស់គាត់ពីរនាក់ក៏ឆ្ងាន់ធ្វើអត្តឃាតកម្មដែរ ។

អត្ថបទ

ចៅពញ្ញាសួគ៌ាលោកមឿងនិងកូនទាំងបួននាក់ នាំសេនាទាហានទៅចាំពលថយទ័ពទៅក្រាបបង្គំគាល់ ព្រះចៅពញ្ញាចន្ទរាជានៅបន្ទាយពោធិ៍សាត់ ព្រមទាំងក្រាបបង្គំទូលតាមហេតុគ្រប់ប្រការ ។ ចៅពញ្ញាចក្រី ឃើញចៅពញ្ញាសួគ៌ាលោកបន្ទយទ័ពទៅនោះ មិនហ៊ានដេញតាមទៅទេ ដោយខ្លាចចាញ់ក្រលតាមមឿងផង ដោយព្រះអាទិត្យអស្តង្គតរលត់ទៅហើយផង ។

លុះព្រឹកទៀង ចៅពញ្ញាចក្រីបម្រុងនឹងលើកទ័ពតាមចៅពញ្ញាសួគ៌ាលោក តែទ្ជួលពេលនោះ សម្ដេចចៅហ្វាកោនាំពល ៥០.០០០នាក់ឆ្លងមកដល់ដែរ ចៅពញ្ញាចក្រីក៏បញ្ឈប់ទ័ពរង់ចាំចៅហ្វាកោ ដែលនឹងចាត់ទ័ពជាថ្មីវិញ ។

ទៀលានោះចៅហ្វាកោ ឆ្ងាន់ចាត់ទ័ពជា ៥ កងផ្ងូចតទៅនេះ

១. ឆ្ងាន់ចៅពញ្ញាចក្រីកែកងឃុំពល ៣០.០០០នាក់ ជាមេទ័ពមុខ (ទ័ពស្រួច) ។

២. ឆ្ងាន់ចៅពញ្ញារាជាមេត្រីទិព្ធ ចៅហ្វាយស្រុកខ្ជែត្រភ្នំពេញ ឃុំពល ២០.០០០ នាក់ជាមេកងទ័ព ខ្ជែ៖ឆ្វេង ។

៣. ឆ្ងាន់ចៅពញ្ញាខ្ជែ្ជសន្ធ្ជសេនាឫទ្ធិជ័យ ចៅហ្វាយស្រុកខ្ជែ្ជត្រលង្ជែ្ជក ឃុំពល ១៥.០០០

នាក់ ជាប៉ែកស្តាំ ។

៤. ឱ្យចៅពញ្ញាសេនាសង្គ្រាមសួស ចៅហ្វាយស្រុកខ្វែតអមទគិន្ទបូរ ឬអម្រិន្ទបូរ គឺស្រុកបន្ទាយ ឃុំពល ១៦.០០០នាក់ ជាទ័ពក្រោយ ។

៥. ឯខ្លួនសម្តេចចៅហ្វាកាងឯង ឃុំពល ៤០.០០០នាក់ ជាមជ្ឈិមធំ ។

សម្តេចចៅហ្វាកា លើកទ័ពដេញតាមទ័ពចៅពញ្ញាសួគ៌ាលោកមេ្ស៊ីង ដែលថយទ័ពមកក្រាបបង្គំទូលចៅពញ្ញាចន្ទរាជានោះ ។ គ្រាដែលចៅហ្វាកាលើកទ័ពដេញតាមមកនោះ កងទ័ពចៅពញ្ញាសួគ៌ាលោកមេ្ស៊ីង ក្នុងចន្ទាយអស់ទៅហើយ ។

សម្តេចចៅពញ្ញាចន្ទរាជា កាលទ្រង់ក្នុងព្រះរាជាបថា : កងទ័ពខាងគេលើកមកច្រើនណាស់ដូច្នេះហើយ ទ្រង់ក៏ត្រាស់ឱ្យកណ្ណាលក្នុង ២០.០០០នាក់ ឱ្យទៅដឹងការពារបន្ទាយ ។ លុះកងទ័ពខាងចៅហ្វាកា មកចោមវាយបន្ទាយ ទ្រង់ក៏ឱ្យទ័ពក្នុងបន្ទាយក្រាញ់ព្រួញ ចោលដុំថ្ម ទៅ ត្រូវកងទ័ពសម្តេចចៅហ្វាកាស្លាប់អស់ជាច្រើន ។ ចៅហ្វាកាខំដេញពលឱ្យពានកំផែងបន្ទាយ ណែនណាន់តាន់តាប់ ដូចស្រមោចទោមស្ពុន តែវាយមិនបាន ។ កាលដឹងថាវាយយកបន្ទាយសម្តេចចៅពញ្ញាចន្ទរាជាពុំបាន ក៏ឱ្យចៅហ្វាកាចោះទ័ពព័ទ្ធចោមបន្ទាយនោះឱ្យជាប់ ដើម្បីទប់ទ័ពខាងក្នុងមិនឱ្យចេញរួចផង ឱ្យអត់ឃ្លាយបន្ទិចភាគផ្ទាបត្រូវស្លាប់ឬត្រូវដាច់ពោះ ត្រាប់ ៣ គ្នាផង ។

សម្តេចចៅហ្វាកា ចៅហ្វាចក្រីកែវ ឱ្យពលចោមបន្ទាយរហូតដល់ ១២ខែ ។ កងទ័ពខាងសម្តេចចៅពញ្ញាចន្ទរាជាចេញពីបន្ទាយពុំរួចមែន ស្ទ្រាំងអាហារក្នុងបន្ទាយក៏ចេះតែហោចទៅ ៣ គ្ជ ឱ្យ ១ ១ ១

ចេញនូវចេះ ទ័ពទាំងសងខាងកំពង់ស្លាប់ប្រៃនជាមិនខាន បើយើងនឹងតែនៅក្នុងបន្ទាយនេះ មិនចេញទទួលច្បាំងសោះ ក៏មិនញាន់ដែរ ពីព្រោះបន្ទាយនេះ ទ្រង់ព្រះ ... ...

នៅជាមេស្នឹងជំនួសអញ្ជ ដើម្បីនិយាយតាមព្រះមហាកษัត្រមកអញ្ជ កុំបីឱ្យព្រះអង្គនិយាយផ្ទាល់នឹងអញ្ជទេ្ចីយ មួយទៀត បើដល់ថ្ងៃស្អែកពេញ្ជ ១ ១ ១

ក៏លើកទ័ពចេញទៅចោមបន្ទាយស្រ្ដូវ ។ ឯកងទ័ពស្រ្ដូវឃ្លានញ្ញុសសន្ធឹកខ្ទុះខ្ទារ លើកមកក្នុងដី លើមេយ សន្ធឹកដូចជារន្ទុះដូច្នោះ ក៏ភិតភ័យញ័ររជើងញ័ររដៃ ១ន្ធ១ត់ត ១ត ១ត ១ចាលបន្ទាយ ចោលស្រ្ដាវ៉ុធ ១ត ១ គេចដោះខ្លួន ១ ១ ១

ចេះតែតិចហាចទៅ ៗ /ceh-tae haoc tɨw, haoc tɨw/ increasingly scarce
ឫទ្ធី power, virtue, chastity
លិន = ២០ព្យាម (ព្យាម = distance across outstretched arms)
ប្រយោជន៍ឥ for the purpose of
ប្រឹក្សា (= ប្រឹក្សា) to advise, consult
រំលៀក to move out
ចំណោម encirclement
ទំលាយ to pierce, penetrate, traverse, push through
ចេញរួច to be able to get out
រឹងតែ to insist on
ទទួលចម្បាំង to accept the challenge (to fight)
ការខ្វះខាត lack, shortage
អាសា (= ភក្សា)
រាជានុញ្ញាត to give royal permission; royal permission
ព្រះកត្តុណាពិសេស the King
ត្រដី to shake
សិរសា /seirəsaa/ head (Roy)
ឫសាច (=ឫសាច) /bəysaac/ ghost, spirit
ប្រសិទ្ធិភាព /prɑsətthəphiəp/ effectiveness
មានប្រសិទ្ធិភាព effective
សព្វព្រះហឫទ័យ = សព្វព្រះរាជហឫទ័យ happy, pleased, satisfied (Roy)
មន្តវិជ្ជាការ magic formula
អារ to cut, to slash, to saw
ដល់កម្រិត to the utmost, extremely
ហូត to draw out, extract (as a sword from a sheath, a paper from among others)
ព្រះនេត្រា eye (Roy)
ផ្ទះ residence (Roy)
ហត្ថ /hat/ cubit (distance from elbow to fingertips)
ជួនជ្រុង square
ទានទេវតា an altar
ប្រគំ to play (orchestra)
ពញ្ជាចន្ទ a friend and deputy of /kleăŋ mɨəŋ/
ជ្ញាប់ assistant, deputy to the /mee-khum/
ស្ងឹង hermit
ទេវ្ស្ងឹង spiritual medium
ភ្នំក្រវ៉ាញ Cardamom Mountains (here: probably a region in Pursat Province)
ធ្វើជាយតាមព្រះមហាក្សត្រមកអញ្ជ act as a medium between the king and me
ក្នុងបីនៅ so as not to have...
ខ្ទរខ្ទារ vibrant, resonant
ព្រះបរមបពិត្រ /preăh-bɑrommə bɑɑpɨt/ (title for the king)
ទេ្ធ (pers. n.)
តាំងពិធី to perform a ceremony
ឫណ្ណាជាខ្ញុំ entourage (lit: servants, slaves)
ខ្ញ៉ែ Kev (one of the four sons of /kleăŋ mɨəŋ/)
ចៅពញ្ជាវ៉ងក្សាអគ្គរាជ (title)
ខ្ញ៉ែ =អង់ one of the four sons of /kleăŋ mɨəŋ/
ចៅពញ្ជាបវរទេសរាជ /caw-pəñiə-bɑɑrətehsəriəc/ (title)
ទេត one of the four sons of /kleăŋ mɨəŋ/
ចៅពញ្ជាវិបុលរាជ (title)
សុខ one of the four sons of /kleăŋ mɨəŋ/
ចៅពញ្ជារាជតេជ: /caw-pəñiə-riəccədaeceăh/ (title)
ពុំទាន់ការ not be able to do [it] in time
អង់ (= ខ្ញ៉ែ) one of the four sons of /kleăŋ mɨəŋ/

ចរ(= ដើរ) to go, walk (Lit)

ព្រះចន្ទចរត្រង់ the moon is directly overhead

ពេញបូរមី full moon

មហិមា /məheqmiə/ extremely

ក្រឡា surface (of earth); court, yard

រន្ទះ lightning

សស្ត្រាវុធ /sattraawut/ weapon

៦. ព្រះចន្ទរាជា

(គ្មានឈ្មោះអ្នកនិពន្ធ)

បុព្វកថា

(តាមឯកសារ)

ព្រះចន្ទរាជា លុះឮដំណឹងថាស្តេចកនផ្ញើគត់ស្រីសុគន្ធបទ ជាព្រះជេដ្ឋាហើយ ទ្រង់ក៏ទាក់ទាញយកលទ្ធ១ចេញពីស្រុកសៀម ។ នៅឆ្នាំ ១៥១៦ ព្រះអង្គទ្រង់ចាកស្តេចស្រុកសៀមបានពលសៀម ៥.000នាក់ រត់ចូលមកស្រុកខ្មែរ ដោយកុហក់ស្តេចសៀមថាទៅចាក់ដំរីមកថ្វាយ ។ លុះមកដល់ស្រុកខ្មែរកាលណា ស្តេចកំចាប់ផ្ញើសង្គ្រាមនឹងស្តេចកន ។ នៅឆ្នាំ ១៥២៥ ព្រះអង្គមានជ័យជំនះលើស្តេចកន ស្រុកខ្មែរបានសុខសាន្តត្រាណ ។ ព្រះអង្គក៏ទៅដឹងសោយរាជ្យជាមហាក្សត្រពេញបរិបូណ៌លក្ខណៈតទៅទៀត ។

លេចក្តីស្រង់មកនេះផ្លែងអំពីស្តេចសៀម ក្រោយដែលព្រះចន្ទរាជាទ្រង់ជ្ងានទៅដឹងសោយរាជ្យហើយ ក៏ផ្ញើចុតហ្នាយបង្គាប់ឱ្យព្រះចន្ទរាជាយកលួយសារអាកនទៅថ្វាយ ។ ព្រះចន្ទរាជាមិនព្រមផ្ញើតាមបង្គាប់ ស្តេចសៀមក៏លើកទ័ពចូលមកស្រុកខ្មែរ ។

នៅក្នុងសង្គ្រាមជាក្រោយមក ទ័ពខ្មែរមានជ័យជំនះលើទ័ពសៀម ។ ព្រះចន្ទរាជាសោយរាជ្យជាសុខសាន្តរហូតដល់ទិវង្គត់ (១៥៦៦) ។

អត្ថបទ

ផ្នែនដី ព្រះបរមខត្តិយាមហាចន្ទរាជា

នេះនិងនិយាយអំពីក្រុងទេពចូវីស្រីអយុធ្យា ប្រទេសសៀមវិញ ។ សម្តេចព្រះចៅចក្រពត្រាធិរាជ សម័យថ្ងៃមួយនោះ ចេញគង់ចុងព្រះទ្រនាងរម ជួបជុំអគ្គមហាសេនា សេនាធិបតី មន្ត្រីតូចធំ ខ្ញុំរាជការ ក្រាបបង្គំគាល់តាមតំណែង ទើបព្រះអង្គទ្រង់មានព្រះរាជឱ្ងាការត្រាស្ប្រិកទ្រាថា : ចៅពញ្ញាចន្ទរាជាជ្ងានត្រឡប់ទៅក្រុងកម្ពុជា ត្រូវបសឹកសង្គ្រាមជ្ងានជាធំនោះ ត្រោះដោយអំណាចទេពិ៍ពល ស្ទ្ឍ្ងងអាហារ ត្រៃ្ងងសស្ត្រាវុធ ដំរីសេះរបស់យើងឱ្យទៅ ។ ឥឡូវជ្ងានសម្រេចហើយ ក៏តែពុំឃើញឱ្យនាំសួយសារមកថ្វាយយើងនៅទ្ឍ្ងយ ។ ដូច្នេះ យើងគួរលើកទ័ពទៅត្រូវបត្រូម ឬផ្ញើដោយប្រការដូចម្តេច ។ ទើបអគ្គមហាសេនា សេនាបតី មន្ត្រីតូចធំ ខ្ញុំរាជការ ទទួលព្រះរាជចរិការប្ស្ប្ិកទ្រាយល់ព្រមក្រាបបង្គំទូលថា : កាលចៅពញ្ញាចន្ទរាជាទទួលព្រះរាជឱ្ងាការទៅចាក់ដំរីស ហើយមានពុតតត្ប្ត រត់ទៅស្រុកនោះ យើងជ្ងានឱ្យបម្រើទៅតាមយកខ្លួនមកនោះ ពញ្ញាចន្ទរាជាជ្ងានសញ្ញាថាបើខ្លួនជ្ងានសម្រេចព្រះនគរកាលណា នឹងនាំសួយសារមកក្រាបទូលថ្វាយ ។ ឥឡូវនេះ ពញ្ញា

ចន្ទ្ធានសម្រេចហើយ តែកន្ត្រើយព្រៃដើយទៅនេះ គួរតែយើងលើកយោធាទាហានទៅប្រាបប្រាម ឱ្យដឹងថ្ងៃដ៏ ។ តែថាធ្វើដូច្នេះ ដូចជាទាស់នឹងច្បាប់ទំនៀមទៅហើយ ព្រោះដែនដីក្រុងកម្ពុជានេះ ពីដើមជាឯកទាជ្យដ៏ដ៏ត តែក្រោយមកបានពីឯកាទមីដ៏ដ៏ត្ត ដែនដីក្រុងទ្ធ ១ ១ ១

នាបតី មន្ត្រីតូចធំ ខ្ញុំរាជការ ចាំដង្ហែស្តេចព្រះរាជដំណើរទៅប្រថាប់នៅព្រះពន្លាភាក់ ។ លង់លុះព្រឹកព្រាងទើយ ព្រះបរមបពិត្រ ជាអម្ចាស់ជីវិតលើត្បូង ព្រះអង្គចេញទៅគង់លើព្រះរាជយានុកាមាត្យមាស ឆ្នាំភាសឆ្ពុតម ព្រះបរមវង្សា សេនាបតី មន្ត្រីតូចធំ ខ្ញុំព្រះរាជការ ទ្រមស្តេចចេញប្រថាប់ លើព្រះពន្លាភាក់ខាងជើងបន្ទាយព្រះនគរ ១០សិនឆ្លាយ ។ រាជទូតសៀមទាំង ៣ក៏ក្រាបថ្វាយបង្គំ ថ្វាយព្រះរាជសារ ។ ព្រះបរមនាថ បរមបពិត្រ ទ្រង់ត្រាស់ឆ្ងាយមកប្រែសេចក្តី ។

អាលក្ស្ទ្រប្រែថ្វាយថា :

' ព្រះរាជសារ សុន្ទរបវរសេដ្ឋា មហាវិមល ពលាការ សម្តេចព្រះចៅចក្រពត្រាធិរាជ ព្រះចៅក្រុងមហានគរ បវរធារាវតី ស្រីអយុធ្យា មហានគ្គរាជធានីបុរីទមឫ ឆ្ពុតមមហាឋាន ជាសម្តេចព្រះបិតុលាធិរាជ ។

ចម្រើនផ្លូវព្រះរាជមេត្រីមក សម្តេចព្រះបរមរាជា រាមាធិបតី ព្រះចៅក្រុងកម្ពុជា ជាសម្តេចព្រះភគិនេយ្យា

ឫនទ្រង់ជ្រាប ,

ដ្ឋិតក្រុងកម្ពុជានេះ កាលពីដើម តាំងពីផែនដីព្រះលំពង់ទាជា ព្រះឫទ្ធិសម្តេចព្រះស្រីសុទិយោវង្សនោះ សៀមឫទ្ធិវាយបែកមហានគរ ពីរបីដង ហើយឫទ្ធិយកមហានគរនេះជាចំណុះទៅត ។ ក្រោយមកទៅត ក្នុងផែនដីព្រះឫទ្ធិសម្តេចព្រះធម្មរាជា ព្រះធម្មរាជាកឹមានព្រះរាជសារទៅដល់យើងឆ្ងាយសង្ក្តាះព្រះអង្គផង ។ យើងក៏ឫទ្ធិជួយ ឫទ្ធិយកទាំងសម្តេចព្រះស្រីរាជា ព្រះសុទិយោវ៉ាយទៅទុកក្នុងក្រុងយើង ហើយរាជសម្ត្ចត្តិខ្ញុំ ក៏យើងឆ្ងាយស្រេចជារបស់សម្តេចព្រះធម្មរាជា ជាព្រះបិតារបស់សម្តេចព្រះកួយ ។ ចំពោះព្រះកួយទៅត កាលភិតភ័យក្នុងគ្រាអាព្រះស្តេចកនវ៉ាយបែកព្រះនគរនោះ សម្តេចព្រះកួយក៏ឫទ្ធិនត់ចូលទៅពឹងបុណ្យឫទ្ធិមីក្រុងទេពបុរី ស្រីអយុធ្យាដែរ ក្រុងទេពបូរីក៏ចាត់ពលថ្មើរជើង នឹងពលសេះជំនីឆ្ងាយជួនសម្តេចព្រះកួយត្រឡប់មកក្រុងកម្ពុជា ហើយព្រះកួយឫទ្ធិសន្ទ្ធតនឹងមុ៉ីនពេជ្ជពិចិត្តថា : តែព្រះកួយឫទ្ធិសម្ដេចព្រះនគរកាណា ព្រះកួយនឹងនាំលួយទៅថ្វាយយើង ជាព្រះបិតុលា ។ ឥឡូវនេះ ព្រះកួយសម្ដេចព្រះនគរហើយ ម្ដេចទៅ?ក៏ពុំឃើញនាំលួយសារ ផ្ការមាសទៅថ្វាយយើងតាមទំនៀម ដូច្នេះ?ឆ្ងាយ?ព្រះកួយចាត់?ឆ្ងាយ?នាំលួយសារ ផ្ការមាស ប្រាក់ ទៅថ្វាយយើងជាព្រះបិតុលា?ឆ្ងាយ?ត្រឹមត្រូវតាមទំនៀម' ។

ព្រះបរមនាថបរមឆត្តិយាមហាចន្ទ្ធរាជាធិរាជ ជាអម្ចាស់ជីវិតលើត្បូង ទ្រង់ជ្រាបសេចក្តីក្នុងព្រះរាជសារហើយ ទ្រង់ព្រះពិនិត្យ?ណាស់ តែទ្រង់ខ?ំសង្ក?ត់អ?ត់ទុកក្នុងព្រះរាជហឫទ័យ ហើយ?ក្លែងធ្វើជាទ្រង់ព្រះសម្ដួលក្ដ?ាកក្ដ?ាយ ទើបទ្រង់ត្រាស់ថា : ក្រុងកម្ពុជាធិបតីមហាឥន្ទ្ធបត្ត?ុ?

នេះ កាលដើមទីមួយ ជានាយកលើនគរនានាទាំងអស់ ទាំងអារ៉ាស្យមនេះ ក៏ចែងនាំ
ស្ងួយសារ៉ាមកក្រាបទូលថ្វាយព្រះមហាក្សត្រខ្មែរ ក្នុងមហានគរនេះ ពុំដែលខ្វាតខ្វានមួយរដូវ
ទេដ្ឋី ។ លុះក្រោយមក ដល់ផែនដីព្រះបទុមសូរ្យវ៉ង្ស ព្រះអង្គមានព្រះនេត្រទិព្វទ្រង់ឃើញ
ថា : ពញ្ញារ៉ាទ្រាងនោះ ជាព្រះទ្រៀមផ្ទាល់ព្រះអង្គនួមព្រះមាតាមួយ ចែកចៅនៅស្រុក
សុខោទ័យ ក៏ទ្រង់តាំងឱ្យជាឯករាជ្យនៅក្នុងស្រុកនោះ ឱ្យស្យេមទាំង ៧ស្រុកទ្ទេ្ធងស្ពាប់
បង្ហាប់សម្តេចព្រះជេដ្ឋា ។ ទ្រង់ខ័ណ្ឌព្រំបុរី ត្រីមនគររាជសីមា ។ លុះឥតពីព្រះទ្រាងចៅ
ស្រុកស្យេមកើតនៅឱ្យនាំសុវណ្ណបណ្ណ តម្ការផ្ការមាស មកក្រាបទូលថ្វាយជាចំណុះស្រុកមហានគរ
តមកទ្យៀត ។ លុះដល់ស្រុកស្យេមកើតសង្គ្រាមនឹងលាវ ពោះខ្ទ្យា លាវនោះតាំងទ្ទ្ធ្ងៃជា
ព្រះមហាក្សត្រ ហើយចានបង្ហាបព្រះរាជត្រកូលពញ្ញារ៉ាទ្រាងចាន ក៏តាំងខ្លួនជាឯករាជ្យ ។
លុះដល់មកផែនដីសម្តេចព្រះបរមរាជា ស្យេមទ្ទ្ធ្ងៃរាជ្យ ជាសម្តេចព្រះរ៉ាមាធិបតី ស្យេម
លើកទ័ពមកផ្ទ្ធ្ងៃសង្គ្រាមនឹងព្រះបរមរាជា តែពុំចានផ្ទ្ធ្ងៃតាមទ័ពទ្យ៉ាមព្រះមហាក្សត្រ គឺឱ្យសំបុត្ត
ចុតហ្ការ៉ាយមកប្ញាប់ជាមុនថា សុំផ្ទ្ធ្ងៃសង្គ្រាមទេ ។ ស្រាប់ត្ទ្ធ្ងៃឱ្យលបលើកជាទ័ព មកចោមបំបែក
មហានគរ ដោយខ្ទ្ធ្ងៃពុំដឹងខ្លួន ។ ជ័យជំនះនេះនឹងរាប់ថា មានទ្ទ្ធ្ងៃអានុភាពកំពុំចាន ។
កាលយើងចៅនៅស្រុកស្យេម ៩ ឆ្នាំ នោះទ្ទ្ធ្ងៃ យើងចានសុំឱ្យកងទ័ពមកជួយយើងប្ញ្ជ្ជ្ជ្ជ្ជ
ក៏ព្រះចៅចក្រពត្តិពុំឱ្យកងទ័ព នឹងស្ទ្ធ្ងៃងអាហារ ១ ១ ១

ចម្រើនផ្លូវព្រះរាជមេត្រី តបមកសម្តេចព្រះចៅចក្រពត្តិ ព្រះចៅក្រុងទេពបុរី ស្រីអយុធ្យា ជាសម្តេចព្រះបិតុលា

ឫនទ្រង់ជ្រាប,

ដ្ឋិតយើងជាកូយ ឫនឃើញព្រះរាជសារ មើលឃើញសេចក្តីទាស់ច្រើនប្រការណាស់ ពុំត្រូវតាមប្រពៃណីអំពីបុរាណរាជ្យទ្រង់មកទេ ។ ឯក្រុងកម្ពុជាធិបតីមហានគរនេះ ជានគរធំ ឧត្តមប្រសើរណាស់ ក្រុងស្រីអយុធ្យាធ្លាប់ខ្ជីតជាចំណុះចុះចូល ផ្ទាយសួយសារទ្រង់មក ច្រើនជ្រុងដ្ឋ ។ កាលយើងធ្វើសង្គ្រាមនឹងអាព្រះស្តេចកនគ្រនេះទេ្ឋត កំសៀមពុំឫនជួយកម្លាំងសឹកអ្វីសោះ នឹងឆ្ងាយនាំសួយសារមកផ្ទាយសម្តេចព្រះបិតុលានេះ មិនគួរ ។ យើងឫនជំនុំយល់ព្រមនឹងព្រះវង្សានុវង្ស អង្គអគ្គមហាសេនា សេនាបតី មន្ត្រីតូចធំ ខ្ញុំព្រះរាជការទាំងប្ដូន្ទានទៅ យល់ថា សៀមពុំឫនមានគុណជួយអ្វីសោះទេ មានតែសបលើកជាទ័ពចោទទៅបន្ទន់ប្ដូរយកព្រះនគរ ពុំមានព្រះរាជសារណាត់សង្គ្រាម តាមប្រពៃណីក្រសួត ហើយកំរែងកៀវគ្ជ ខ្ញ្ជ ម្ជ ប្ដ ទ្ធ ទ ត ន ណ ល ។ នឹងជ្ជ្ជ ស ប ។ ។

សម្តេចព្រះចៅចក្រពត្តាធិរាជ ទ្រង់ព្រះសណ្ដាប់ចប់ទ្រង់ព្រះពិនិត្យណាស់ ទ្រង់ត្រាស់ថា : ពញ្ញាលង្ខែកនិយាយតមកយើងក្នុងព្រះរាជសារនេះ ឃើញថាជាសេចក្តីព្រមមានភ្លើនព្រះរាជអាជ្ញាខ្លាំងណាស់ ដូច្នេះមានតែយើងគិតធ្វើសង្គ្រាមនឹងពញ្ញាលង្ខែក ឲ្ស ឃើញថ្ងៃដ្ដ ។ ខ្ញ្ជ ធ្ជ ប ។ ។ ។

ព្រះចន្ទរាជា

Introductory Note

ផ្ទៃគត់ to kill (Roy)

ស្រីសុគន្ធបទ /srəy-sokuŏnthəbɑt/ King of Cambodia 1504-12, brother of Chan Raja

សុខសាន្តស្ងាត់ peaceful, quiet, at peace

ពេញបរិបូណ៌លក្ខណៈ legally, with full rights and attributes

ចុតហ្ការ letter, message (Roy)

ដាសុខសាន្ត peacefully

ទិវង្គត់ /tiq-wuŏŋkuŏt/ death; to die (Roy)

Text

ផែនដី world; kingdom

ព្រះបរមខត្តិយាមហាចន្ទរាជា (King) Chan Raja

ចៅពញ្ញាចន្ទរាជា (King) Chan Raja

ក្រុងទេពបុរីស្រីអយុធ្យា Ayuthia

ព្រះចៅចក្រពត្រាធិរាជ /preŏh-caw-caqkrəpoŏtraathiriəc/ title of Ramathibodi II

សម័យថ្ងៃមួយនោះ one day

ព្រះទ្រង់រម /preŏh-rooŋ-rum/ secondary or auxiliary hall

សេនា commander, officer (lower than /seinaapədəy/)

អគ្គមហាសេនា very high-ranking military officer (higher than /seinaapədəy/)

សេនាធិបតី commander (higher than /seinaa/)

ក្រាបបង្គំគាល់ to have an audience with (Roy)

ត្រាស /trah/ to say, decree (Roy)

ប្រឹក្សា to advise, consult

ក្រុងកម្ពុជា Cambodia

សួយសារ tribute (material)

ប្រាប to subdue

ប្រាម to warn

ប្រាបប្រាម to subdue, bring under subjection

បន្ទោរ to fulminate, rant; to talk, comment

ទទួលព្រះរាជបន្ទោរ having heard the King's comments

ទទួលព្រះរាជឱ្យ២ការ undertake [to carry out] the King's words

សន្យា to promise

សម្រេចព្រះនគរ gain accession to the throne

ឱ្យដឹងថ្ងៃ២ to show [our] power, let [him] know who's boss

ខ្លែងថា but if

សុវណ្ណខ:លោក /sowannəkhaqlook/ (title?)

គួយ៉ាង example

ព្រះរាជសារ royal letter, royal communication

រំលឹក to remind

រឹងចចឹង obstinate, dogged, stubborn

លើក (= លើកចិត្ត)

ព្រះណ្ណាប់ to listen (Roy)

យល់ផ្លូវត្រូវសេចក្ដី come to a decision based on the situation

ខ្លែង to write up, to draft, to compose

ចៅពញ្ញាមហាទេព (title)

មហាមន្ត្រី (title)

ព្រះរាជវង្សានុកូល royal family (here: members)

ឧបទូត deputy ambassador

ត្រីទូត third-ranking diplomat

អញ្ជើញ to take, to carry

ក្រុងកម្ពុជាធិបតី Kingdom of Cambodia

ជើងសា messenger

ចៅហ្វាទទួ: /cawwaatəlaq/ Prime Minister
សេនាបតីទាំង ៤ សម្រាប់ commanders of all four ministries: Army, Navy, Interior, and Justice
ព្រះមហាក្សត្រ the King (Chan Raja)
លាមក /liəmuŏq/ excrement (Lit)
ចិត្តលាមក dirty, crooked, vile-hearted
ពន់ប្រមាណ extremely
ប្រថម (=បឋម)
ប្រថមកម្ត្រី earlier kings
ខត្តិយាវង្ស (=ខត្ត្យាវង្ស)
គម្រង (=ត្រគង)
ជាន់ក្រៅ outside (of the city)
មេការ head of provincial public works
ក្រុមមេការ construction forces
សម្ងាត់ថ្ងៃនោះ that day
យើងនឹងចេញទទួលវាឱ្យ[ន]ស្ងប់ [if] we are too quick to receive them
រាជាមាត្យ /riəciəmaat/ royal servant, royal aide
មហាមាត្យ palace official (same rank as /seinaapədəy/)
អាយ៉ត to give strict orders to, to instruct
អលង្ការ /qalaŋkaa/ jewelry, regalia
ទ្រង់ auxiliary which typically precedes verbs describing royal action; sometimes precedes nouns with the meaning: to do; to put on; to hold
ទ្រង់ត្រៀងអលង្ការ to don [his] regalia
មហានុត្តម excellent (here: impressive)
លង់លុះ when
លង់លុះព្រឹកព្រាងទើយ when it was light, at daybreak
ឱ្ជ្ជ្ជ light (here: shining, brilliant)
ព្រះរាជយានុកាមាត្យមាស golden palanquin
ព្រះបរមវង្ស Royal Family
ប្ជ approximately
លាម translator, interpreter
អាលក្ស /qaalaq/ palace officials in charge of inventory and royal treasury
សុន្ទរ (=ពីរោះ) /sontəreŏq/ euphonious
បវរ /bɑɑ-wɔɔ/ excellent, superior
សេដ្ឋា /setthaa/ extraordinary, great
វិមល /wiqmuŏl/ pure, clean
ពលាការ (=ឈ្លីការ) offering, tax, tribute (here: tributary)
សម្តេចព្រះចៅចក្រពត្ត្រាធិរាជ---ឧត្តមឋាន title of King Rama Thibodi of Ayuthia
ព្រះបិតុលា /preŏh-peqtolaa/ paternal uncle
សម្តេចព្រះបិតុលា royal uncle
មេត្ត្រី friendship, affection
ចម្ម្រើនផ្ញ្ជ្ជ្ជ

បុណ្យឫទ្ធានុភាព power

ពលទ្រើនដើង army, ground forces

ម៉ីនពេជ្រជិតិ /mə+n-pɨc-picət/ title of a Thai official

ស្លយ tribute

ផ្កាមាស artificial flower made of gold and traditionally presented to an overlord as a symbol of vassalage

ពិនរាធ anger; to be angry (Roy)

សង្កត់អត់ទុកក្នុងព្រះរាជហ្ឫទ័យ to control oneself, keep one's composure (Roy)

ខ្ជែង to pretend, to disguise

ព្រះសម្រួល to be at ease, composed, relaxed; to laugh (Roy)

ភ្លាកភ្លាយ jovial, genial, vivacious

ក្រុងកម្ពុជាធិបតីមហាវ៉ន្ធបត្តបុរី /-qəntəbɑt-borəy/ Cambodia

នាយក /niəyuŏq/ chief, head, sovereign

ពុំដែលខាតខានមួយរដូវទេ្ធយ never missing a single time

បទុមសូរ្យវ៉ង្ស /bɑtum-soriyawuŏŋ/ Batom Suryavong

ទិព្ធ /tɨp/ magic

ពញ្ញារ៉ាង legendary Cambodian prince, builder of Sukhothai

ព្រះទ្រៀម elder brother (Roy)

ទ្ធមព្រះមាតាមួយ having the same mother

សុខោទ័យ /sokhaotɨy/ Sukhothai

ទេ្ធដងស្ពាប់ឫស្ពាប់ come under the control (of)

ព្រំជុំ border, territorial limit

នគរ្ទ្ធរាជសីមា Nokor Raja Sima (the present Thai province of Nakorn Ratchasima)

ឥតពី (=អត់ពី)

ព្រះ (=ពញ្ញារ៉ាង)

សុវ៉ណ្ណ (=ផ្កាមាស) /sowannəbopphaa/ gold flower tribute

ឥមប្ដាន (=ស្លឹក =ស្ពឹក) leaf, sheet, surface

លាវ (((

រាងចាល (=រាង)

ព្រះតម្រិះ to think, decide (Roy)

ព្រម ៣ គ្នា all together (here: unanimously)

ពេញព្រះរាជហឫទ័យ satisfied, happy (Roy)

ឆ្នាំខាល year of the Tiger

ពិជ័យ victory

យុទ្ធនា /yutthəniə/ war

គ្រឿងសម្រាប់ពិជ័យយុទ្ធនា paraphernalia of war

គង់ to sit on, to ride on (Roy, Clergy)

គជេន្ទ /kəceen/ elephant (Lit)

ព្ជយមង្គលទ្វីប name of the king's elephant

គង gong

ទ្ងង to sound, to strike (gong, drum, etc.)

ភេរី big drum

តាមក្បួនពិជ័យសង្គ្រាម in martial fashion (lit: in accordance with the principles of victorious battle)

៣. អាចារ្យលាក់

(គ្មានឈ្មោះអ្នកនិពន្ធ)

បុព្វកថា

(តាមឯកសារ)

នៅក្នុងរជ្ជកាលព្រះចៅទន្ទោតម្ម មានការបះបោរកើតឡើងស្ទើរតែគ្មានឈប់ឈរសោះ ជាពិសេសនៅពេលដែលព្រះអង្គទៅបន្ទឹងចាប់ទ្រីងសោយราชย ។ ការបះបោរនៅពេលនោះមិនដូចជាការបះបោរនៅគ្រាមុន ៣ ទេ...ការបះបោរក្នុងសម័យព្រះចៅទន្ទោតម្ម ភាគច្រើនមានហេតុពីរប្រការ ទីមួយ គេប្រឆាំងនឹងស្តេចទន្ទោតម្ម ដែលគេយល់ថាជាអ្នកលក់ប្រុកខ្មែរទៅឱ្យចារ៉ាំង ទីពីរ គេចង់កំចាត់អាណានិគមនិយមចារ៉ាំងឱ្យផុតពីដីខ្មែរ ។ នៅពេលនោះ ប្រជាជនខ្មែរត្រូវស្លាប់ជាច្រើន ដោយទ័ពរបស់ស្តេចឯងផង និងដោយទ័ពរបស់ចារ៉ាំងផង ។

លេចក្តីដកស្រង់មកនេះ គ្រាន់តែជាឧទាហរណ៍នៃការតស៊ូយ៉ាងក្លាហាននៃប្រជាជនខ្មែរប្រឆាំងនឹងអំណាចអាណានិគមនិយម ។

អត្ថបទ

នៅក្នុងខែជេស្ឋឆ្នាំខាលអដ្ឋស័កនោះ មានជនកម្ព្រាត់ឈ្មោះអាលាក់ តាំងខ្លួនធ្វើជាអ្នកសីលហើយលើកខ្លួនជាកូនលួងពោធិកំចោរ ។ ទ៉ាបញ្ជ្រុះបញ្ជ្រូលកួយ ស្ទ្រាំង និងទ៉ាស្ត្រីខ្មែរជ្រៃពេលហើយលើកជាទ័ពទៅចម្បាំងនឹងសេនាទ៉ាហាន ចារ៉ាំងសែស នៅបន្ទាយទ្រាងដំរី ។ ទ្រចទ៉ាលើកទ័ពត្រឡប់មកខេត្តតម្ពូងឃ្មុំ ។ ឆ្កញ៉ាអ្នកជួនស៊ីហ្ជានដឹង ក៏ចែកណ្ណពលបញ្ជ្រូលជាកងទ័ពជាប្រញ្ជាប់ ។ អាលាក់លើកទ័ពមកចម្បាំងនឹងទ័ពឆ្កញ៉ាអ្នកជួនស៊ី ចាញ់ត្រូវឆ្កញ៉ាអ្នកជួនទ្រមួសជាខ្លាំង ។ សេនាទ៉ាហានកំនាំឆ្កញ៉ាអ្នកជួនដិះចូកឆ្លងទន្លេពាមមង្គល មកមើលទ្រមួសក្នុងខែត្រកំពុងសៀម ។ ចំណែកខាងអាលាក់លើកទ័ពត្រឡប់ទៅសង្កត់ទ៉ាស្ត្រីខែត្រចារ៉ាន្ត ។ ទ្រមួស ស្ទ្រាយទ្រាប ខាងជ្រៃពេលលើ លឹងចុះចូលជ្រើន ។ ឆ្កញ៉ាអ្នកជួនស៊ី ក៏ធ្វើលំបុត្រមកក្រាបបង្គំទូល សូមទ្រង់ជ្រាបគ្រប់ប្រការ ។ ក្រោយពីនោះ ឆ្កញ៉ាអ្នកជួនលើកទ័ពត្រឡប់ឆ្លងទៅ ចោះនៅពាមមង្គល ខែត្រតម្ពូងឃ្មុំ ។ អាលាក់ចាន់ដឹង លើកទ័ពមកចម្បាំងទ្រៀត ។ ឆ្កញ៉ាអ្នកជួនស៊ីត្រូវនឹងគ្រាប់កាំភ្លើងទទួលអនិច្ចកម្មក្នុងសង្គ្រាម ។ កងទ័ពខ្មោចឆ្កញ៉ាអ្នកជួន បរាជ័យរត់ខ្ចាត់ខ្ចាយអស់ទៅ ។ អាលាក់ចាន់ចោះទ័ពនៅទីនោះ ។ ព្រះចៅទ្រមម្ដេចព្រះនន្ទោតម្ម ទ្រង់ចាន់ជ្រាបថា ' ឆ្កញ៉ាអ្នកជួនស៊ីទទួលអនិច្ចកម្មហើយ ' ទ្រង់ព្រះមេត្តាត្រេកត្រអាងតាំងឆ្កញ៉ាពិភក្តីចិត្តទ្រាជទស់ ឱ្យទៅឃ្លាសក្តិជា ' ឆ្កញ៉ាអ្នកជួន ' ។ ទ្រចទ្រង់ចាត់ឱ្យចេញទៅឃ្លាទ្រកខ្ទ្រាខេត្តតម្ពូងឃ្មុំ ។ ទ្រង់ចាត់ឆ្កញ៉ាក្រ ។ ទ្រាហោមចាន ឱ្យនាំសេនាទ៉ាហានចេញទៅចម្បាំងនឹងអាលាក់ ។ លោកឆ្កញ៉ាចាន លុះ

ឫនទៅដល់ខេត្តឫភ្នំ ជួបនឹងឆ្កញ្ជ្រាធម្មាតេជោ ១ ១ ១

ជាខាងលិចវ៉ាលសម្លាប់នាយ ។ ឯអំប្រែយ៉ាដ៏ចូវ៉ាសាញ់ៗ ចេះចូនដឹងថាអាលាក់លើកទ័ពឆ្លងមកត្រើយខាងលិចហើយ ក៏នាំសេនាទាហានចុះកម្ចាស់មកក្រុងភ្នំពេញ ។ ថ្ងៃ ៦ ទោច ខែមិគសិរ ឆ្នាំខាល អាលាក់លើកទ័ពចូលដល់ស្ពានយមរាជ ចេះទ័ពនៅទីនោះ ។ ព្រះកន្ទុណាជាអម្ចាស់ជីវិតលើតួង ទ្រង់ចាត់ឆ្កញ ាំ ងឯ្ យ ាអគ្គ ាជ ាអ ុ ំ ១ ឆ្ក ញ ាំ ្ យ ាជ ាមេ ្ ត ីម ុ ំ ១ ឆ្ក ញ ាំ ្ ្ ្

រាជធានីទាំង នៅភូមិមាត់ក្រសាស់ ផ្ទៃគត់ហើយផុតផ្ទះវិនាសអស់ ទ្លួចមកផុតបន្ទាយខាងត្បូងវត្ត អារ៉ាមកីរ្ស្ត្រតនេះអស់ទៅត ។ ថ្ងៃអង្គារ ១៣ កើត ខែផល្គុន អាណាក់លើកកងទ័ពមកចោះនៅ ព្រៃកលួង ក្នុងខែត្រខ្ទ្រាប់ណ្ណាលទ្រៀងមកដល់វត្តអារ៉ាមកីរ្ស្ត្រ ខែត្រល្ងាងម ។ ព្រះចាទសម្តេចព្រះនរោត្តម ព្រមមួយអន្ទើដោយខ្ញុំរាជការជាច្រើន ស្តេចយាងចុះគង់ព្រះទីនាំងកូរ៉ាល់ឈ្មោះ 'ព្រះវេគសង្ខាត' ។ ឯលោកប ូ្ចចេរ មេទ័ពចាទាំងនឹងទាហានចាទាំងសែស ជិះកូរ៉ាល់ ១ ទៅត ។ ស្តេចចេញព្រះរាជដំណើរនាំសេនាទាហានទៅចាញ់ទ័ពអាណាក់ ៣ បរាជ័យ ទត់ខ្ជាត់ខ្ជាយ ហើយស្តេចចេញព្រះរាជដំណើរបង្ហួសទៅពាមមង្គល ក្នុងខែត្រតាកែវ ។ ឯទ័ពអាណាក់ កាលបរាជ័យហើយ ទត់ទៅដ ឹងទៅព្រៃលើ បញ្ជ្ចុះបញ្ជ្ចូលនាស្ត្ររាជានច្រើន ហើយលើកកងទ័ពទៅ ចោះនៅខែត្រពារ៉ាំង តាំងទ័ពនៅទីនោះ ។ ឧកញ ញ ាមហាវ ល ្ទ ្ធ ្ធ ្ធ

ទ្រង់មានព្រះបន្ទូលប្រាប់ទៅនឹងសេនាបតីទាំងឡាយថា ' ត្រូវដើរតាមគ្នានឹងសម្តេចព្រះកែវ្យា ទៅបាន ' ។ នាម៉ោងសាមមុខមន្ត្រីកាយ៉ាត់ព្រមតាមព្រះវ័យ ។ ថ្ងៃចន្ទ ៥ កើត ខែស្រាពណ៌ ឆ្នាំថោះ នព្វស័ក វេលាម៉ោង ៧ ព្រឹក ព្រះបាទសម្តេចព្រះនរោត្តមស្តេចយាងចុះគង់ព្រះទីនាំងកាល់ឈ្មោះ 'ព្រះវេគសង្ខាត' នឹងមន្ត្រីខ្ញុំទាំងការកែមស្តេចជាច្រើន ។ ឯលោកមេទ័ពប៉ូលេចនដិះកាល់មួយទៀត ចេញចេញទៅតាមផ្លូវទ្រនេធ ដល់ពាមមង្គល ខែត្រតាយ៉ាងយ៉ាំ ។ សម្តេចព្រះកែវ្យាទ្រង់ជ្រាប ស្តេចចុះមកថ្វាយបង្គំក្នុងព្រះទីនាំងកាល់ ។ ព្រះទ្រៀមនឹងព្រះអនុជទ្រង់ផ្ញើបតិសណ្ឋានកិច្ចទៅវិញទៅមក ។ កាលស្តេចទាំងពីរព្រះអង្គទ្រង់សំណេះសំណាល ស្ងប់ស្ងុតទ្រទ្ទៅ វិញទៅមកស្រួចហើយ សម្តេចព្រះកែវ្យាថ្វាយបង្គំលាទ្ធើងទៅគង់ក្នុងដំណាក់ផ្ទាល់វិញ ឯព្រះបាទសម្តេចព្រះនរោត្តម ស្តេចយាងមកភ្នំពេញ ។ ចំណែកអាលាក់ដឹងថា ' សម្តេចព្រះកែវ្យាស្តេចលើកទ័ពមកចោះនៅតាមមង្គល ' ក៏នាំស្ត្រីគ្រួសារ ក្មេងតូចតាចចេញពីភូមិសុទិល ខែត្រតាយ៉ាងយ៉ាំ ទៅខែត្រក្រចេះ ឆ្លងទៅខែត្រកំពង់ស្វាយ និយាយបញ្ជ្ចុះបញ្ជ្ចូលក្រមការនឹងរាស្ត្រ ។ ក្រមការនឹងរាស្ត្របញ្ជ្ចាតអាលាក់ថាចុះចូល ត្រាចុះចូលត្រាមាត់ លុះប្រមូលគ្នាបានច្រើនហើយ ក៏លើកដាក់ចោមព័ទ្ធចាប់ចាន ខ្ជួនអាលាក់នឹងសេនាអាលាក់ ៤នាក់ទៀត ក៏នាំមកថ្វាយ ត្រូវនាំមកដល់ពាក់ណ្ដាល អាលាក់ឃ្លីចិត្ត អត់អាហារអនិច្ចកម្មទៅ ។ ក្រមការនឹងបណ្ដារាស្ត្រចានកាត់យកត្រីកាលនាំមកថ្វាយនៅក្រុងភ្នំពេញ ។ ឯសេនានៃអាលាក់ ស្ដេចឲ្យប្រហារជីវិតតាមទោសកាត់ ។ ឯកាលអាលាក់ ស្ដេចឲ្យសែងបណ្ដើរអាត្រកាសតាមផ្លូវផ្ទ្ធាផ្ទ្ធារ ៣ ថ្ងៃ ហើយយកទៅដាក់ចោលនៅជិតផ្លូវ ទ្ធាលជ្ជ ជ្ជ ជ្ជ ជ្ជ ជ្ជ ។ ទ្ធ ទ្ធ ទ្ធ ទ្ធ ទ្ធ

ពោធិកំពោ /poo-kɑmbao/ name of a rebel leader
ក្លយ Kuy (name of a tribal group in Cambodia)
ស្ទៀង Stieng (name of a tribal group in Cambodia)
ខ្មែរព្រៃ Highland Cambodians
ទ្រាងដំរី place name (lit: elephant pavilion)
ខេត្តស្ទឹងឃ្មុំ name of a former province
ឆ្កញ្ញាអនជ្ជូន (title)
ស្ងួ personal name
កែណ្ណ---ឧញ្ជ្ញ to mobilize additional forces
ពាមមង្គល place name
ខែត្រកំពង់ស្ទៀម name of a former province
ខែត្រកណ្ដាល name of a former province
ខែត្រនន្ទ name of a former province
ខែត្រស្វាយទាប name of a former province
ស្ងឹងចុះចូលច្រើន subjugated in considerable numbers
ពោ to encamp
ខ្ទាច deceased, the late...
ខ្ចាត់ខ្ចាយ scattered, in disarray
ឆ្កញ្ញាពិភក្ដីចិញ្ចរាជ /qokñaa-pipheəq-kədəy-tɨppəriəc/ (title)
រស់ personal name
ឈរ to be stationed (at, in)
ឆ្កញ្ញាក្រសួងពាណិជ្ជកម្ម Minister of the Navy and Water Transport
ហ៊ីន personal name
ឆ្កញ្ញាធម្មាតេជោ /-thoəmmiədaecoo/ (title)
ហ៊ីន personal name
ឆ្កញ្ញាចក្រី Minister of the Army and Land Transport
ពេជ្ជ personal name
ឆ្កញ្ញាជ័យយោធាសង្គ្រាម (title)
ទ្ធ personal name
រាំង to bar, block, obstruct
រាំងពោះទ័ព establish a defense line
ព្រៃស្វាយ name of a village
ខេត្តពារាំង name of a former province
ឆ្កញ្ញាបវរនន្ទាយក (title) /qokñaa-bɑwɔɔniəyuəq/
ម៉ា personal name
ស្រក personal name
កំពង់ឆ្នាច់ស place name
ឆ្កញ្ញាវិបុលราช title
ប៉ែន personal name
ព្រះស្រែនជ័យ title
លីង personal name
អាត់មួរ៉ាល់ /qatmuəral/ (Fr. Admiral)
អ្នកស្រីយ៉ាដ្ជីមួរ៉ាសាញ់ៗ name of a French officer
អ្នកអក position (for older women in the palace)
អ្នកអកមង្គលនារី /-muəŋkuəl-niərii/ (title)
អ្នកអកវរราชวังา /-wɔreəq-riəc-wuəŋsaa/ (title)
អ្នកអកអង្គអគ្គកញ្ញា /-qɑŋ-qakeəq-kañnaa/ (title)
អ្នកអកស្រីង្គានុរក្ស /-srəŋkiənureəq/ (title)
អ្នកយាយ position (lower in rank than /neəq-qɑɑq/, but higher than /cah/ and /tum/)
អ្នកយាយទេពយុរយាវ /-teepəyuurəyiə/ (title)
អ្នកយាយចិត្តាភិសេក /-cəttaaphisaek/ (title)
អ្នកយាយកោមលធิราช /-kaomuəl-thiriəc/ (title)
អ្នកយាយឯកអគ្គวังา /-qaek-qakeəq-wuəŋsaa/ (title)
ព្រះអង្គម្ចាស់ title for children of the king
ឆ្ងល /qobɑl/ name of a concubine
ប្រសូត to give birth (Roy)

ព្រះរាជបុត្រ /preəh-riəccəbot/ prince
ពារ name of a prince

ព្រះនាងចមសុជាតិបញ្ជ name of a concubine
ន្ធន name of a concubine

សម្ភព to give birth (concubine)

គន្ធា name of a prince

ព្រះនាងចមព្រះញ្ញាតិ title of a concubine
ញ្ជ៊ុក name of a concubine

សុតាវតី /sottaawədəy/ name of a prince
ខែមិគសិរ /mɨkkəsei/ November-December (lunar system)
ឧកញ្ញាវង្ស្ទាអគ្គ្ទ្ធ (title)

អ៊ុម personal name

ឧកញ្ញាពិស្ណូលោក /-pihsnulook/ (title)
ព្រ personal name

កំពែង (Wat) Kompeng

ទ្រាលសម្ងាប់ទ្ធ place name

ស្ពានយមរាជ /-yummərəc/ name of a bridge
ឧកញ្ញារាជារមត្រី (title)

មុ /mom/ personal name

ឧកញ្ញាស្រីនគ្ទ្ធ (title)

មាន់ personal name

ខែបុស្ស /-boh/ December-January (lunar system)
ប្ញ្ជ៊ក់ personal name

ឧកញ្ញាវ៉ាងវ៉ាន្ទ្ធ (title)

ឧកញ្ញាវ៉ាសន្ទ្ធ (title)

ស្ទ្ធ personal name

ឧកញ្ញាមហាវ៉ាសន្ទ្ធ---ព្រះក្ទ្ធ្ធ (full title of Minister of the Navy)

ឧកញ្ញាប្ទ្ធ (title)

ម៉ា personal name

ឧកញ្ញាប្ទ្ធ---ទ្ធ (full title of Minister of the Army)
ប៉ូ (name of a French officer)

ត្រពាំងឈូក place name (lit: Lotus Pond)
ខែត្រសំ (name of a former province)
ឧកញ្ញាតេជា /qokñaa-daecoo/ (title)
អ៊ី personal name

ជាប់ខ្ចីតែ (having only thirty soldiers with him)

សង្ឆ (French Archbishop)

មាត់ក្រសាស់ name of a village

អារ៉ីកន្ទ្ធ a village across the Mekong from Phnom Penh
ព្រៃកឈ្ង place name

ខែត្ត (name of a former province)
ខែត្ត (name of a former province)
ព្រមមួយ (finally decided)

ជាយ along with

ព្រះ (name of a ship)

ឧកញ្ញាអាទិ្ធ (title)

ខែត្ត (name of a former province)
ព្រៃ (name of a village (lit: areca-palm forest))
ព្រៃ (name of a village)

ឧកញ្ញាវ៉ាសន្ទ:ក្ទ /-qehsəraq-qaqkhəraa/ (title)
ប្ទ (name of a village)

ខែត្ត (name of a former province)
ឆ្នាំ (year of the Hare)

ឆ្ពស (/nuppəsaq/ 9th year (of the 10-year cycle))
ស៊ីសុ (Sisovath (King of Cambodia 1904-1927, younger brother

of Norodom)

ហ្ការិយាជ្ញតន្ទីនព្រៃកែវ /haqririəc-roəttəniy-kray-kaewwaa/(title)

ផ្ទះ to retreat

ខ្មែត្រព្រៃវែង Prey Veng Province

ស្តាប់ការ to scout, spy, reconnoitre

សុទិល /soriil/ name of a village

ត្រួត (=ត្រួ) family

ចេញ to allow, permit

គយ to observe

ដាក់គយល្បាត to post a watch, set sentries

ព្រះអនុជ /preəh-qanoc/ younger brother (Roy)

ប្រាស្រ័យ to discuss

ជួនសម to pay respects

ខ្មែត្រសាណ៏ July-August (lunar system)

ប្រតិសណ្ឋារកិច្ច /pədeqsɑnthaarəkəc/ greetings

សំណេះសំណាល to exchange fond memories, reminisce

ខ្មែត្រក្រចេះ Kratie Province

ក្រុមការ /kromməkaa/ title (very low-ranking official)

ត្រមាត់ in word only (but not in deed)

ឈឺចិត្ត hurt and disappointed, heartbroken, humiliated

អត់អាហារ to fast, refuse food; without food

ប្រហារជីវិត to kill (Lit)

តាមទោសកម្ម depending on the extent to which they were guilty of treason

ដើរ to walk, parade (tv)

អាម្ប្រាស to revile, repudiate aloud

ផ្លូវធ្លា main street

ឲ្យ ដ្ឋ ដ ដ ដ ដ ២ ២ ២

៨. គុកនយោបាយ

ដោយ

ប៉ាណ្ណាចន្ទ - ម៉ុល

បុព្វកថា

លោកប៉ាណ្ណាចន្ទ - ម៉ុល ជាខ្មែរអ្នកស្នេហាជាតិម្នាក់ ដែលខំតស៊ូនឹងអាណានិគមនិយមបារាំងនៅសម័យសង្គ្រាមពិភពលោកលើកទី ២ ។ លោកបានរួបរួមនឹងខ្មែរអ្នកជាតិនិយមជាច្រើនរូបទៀត មានអាចារ្យចេង ជ្យ ។ លោកយ៉ាប - ឈឹន ជាដើម ធ្វើការតស៊ូនេះ ។ លោកបានចូលរួមក្នុងបាតុកម្មប្រឆាំងបារាំងជាលើកដំបូងនៅទីក្រុងភ្នំពេញ ។ ក្រោយមក លោកក៏ត្រូវបារាំងចាប់យកទៅនិរទេសនៅកោះត្រឡាច ។ ក្រោយដីពុនមានជោគជ័យមួយភ្លែតនៅឥណ្ឌូចិន លោកក៏បានកងទ័ពដីពុននាំចូលមកប្រុកខ្មែរវិញ ។ ទីបុរសខ្មែរខ្លះ ឥតមានឈ្មោះដូចលោកប៉ាណ្ណាចន្ទ - ម៉ុលទេ ដូចជាអាចារ្យចេង ជ្យ ជាដើម ត្រូវស្លាប់ចោលឆ្នាំងនៅលើកោះត្រឡាច គួរឲ្យសង្វេគពន់ពេកណាស់ ។

ចំពូកទី ១ នៃគុកនយោបាយ និយាយអំពីការចាប់ផ្តើមតស៊ូប្រឆាំងនឹងបារាំង នៃលោកប៉ាណ្ណាចន្ទ - ម៉ុលនិងក្រុមរបស់គាត់ ។

អត្ថបទ

ការតស៊ូចាប់ផ្តើមដំបូងតាមផ្លូវសារពត៌មាន

ជំនាន់នោះ ប្រជារាស្ត្រយើងមានសេចក្តីលំបាកវេទនាកាន់តែខ្លាំងទៅវិញ ៣ ។ ដោយបារាំងធ្វើបាប ហើយជាន់ការសង្ស័យផង ។ ដ្ឋិតពេលនោះបារាំងវាកំពុងតែជាប់ជំពប់ធ្វើសឹកសង្គ្រាមជាមួយអាល្លីម៉ង់ផង ហើយតមកវាបារាំងនឹងសៀមទៀត ពុំអាចដឹកនាំគ្រឿងអាវុធយុទ្ធភ័ណ្ឌមកបង្ក្រាបយើងបានទេវ៉ីយ ។ នៅប្រុកយើង វាគ្រាន់តែអាវុធចាស់តាំងពី ១៩១៤ មក ហួសសម័យទៅហើយ ។ ហេតុនេះ ហើយបានជាវាបារាំងចាញ់ស្បៃ ។ ដឹកទ័ព ក្រណ្ឌទេះ ឬទ្រមយន្តឈ្នួលអ្នកប្រុក ដើម្បីបំភាន់ខ្មែរថាបារាំងខ្លាំងពូកែ ដឹកតែទ័ព ការភ្លើងចុះទៅវាយបន្ទាបខ្មែរកុំឲ្យហ៊ានតនឹងបារាំង ។

គ្រានោះ ទើបមានទីវជន អ្នកស្នេហាជាតិមុតមាំមួយចំនួន ឥតខ្លាចគុកប្រចាក់ ឥតខ្លាចចោលប្រុក ឥតខ្លាចស្លាប់ មុនដំបូង បានលបលាក់ដឹកនាំបបួលគ្នីគ្នាឲ្យធ្វើការ តស៊ូប្រឆាំងនឹងបារាំងយកឥស្សរភាពពីវាមកវិញ ។ ក្នុងពេលដែលបារាំងកំពុងមានអំណាចនៅទេវ៉ីយ គឺថាចង្កូមឬធ្មុងវានៅពេញមាត់ ស្រួចទ័លមនៅទេវ៉ីយ វាចង់ធ្វើអ្វីយើងក៏បានតាមចិត្តវា ឥតអ្វីទប់ហ៊ានទេវ៉ីយ ។ ក្នុងបណ្តាទីវជនទាំងនោះ មានលោកស៊ីង - ង៉ុកថាញ់ជាមេដឹកនាំ

ឫទ្ធនាំគ្នាតស៊ូផ្ទៃបដិវត្តនិទ្ធ្ យ ។ ការតស៊ូនេះ ចាប់ផ្តើមដំបូងក្នុងឆ្នាំ ១៩៣៦ តាមផ្លូវសារពត៌មានមួយ ឈ្មោះសារពត៌មាន 'ឧគនវត្ត' ។ អ្នកផ្តួចផ្តើមគំនិតក្នុងការបង្កើតសារពត៌មាននេះ ឱ្យមានទ្ធ្ យ ក្នុងកាលណោះ គឺលោកស៊ីង - ង៉ុកថាញ ។ លោកតែងមានប្រសាសន៍ប្រាប់អ្នកដែលធ្វើការក្នុងព្រះរាជឃ្លាំងជាមួយគ្នា អំពីគោលបំណងចង់បង្កើតឯកសារពត៌មាននេះ ដើម្ប្ ធ្វើជាមធ្យោបាយ ផ្សាយគំនិតអប់រំប្រជាពលរដ្ឋឱ្យភ្ញាក់រលឹកទ្ធ្ យ ។ ឯលោកស៊ីម - ង៉ា ដែលជាមិត្តជិតស្និទ្ធនឹងលោកដែន ហើយដែលជាអ្នកនយោបាយតូចគ្នានោះ ក៏តែងទៅមកកន្លែងលោកប្រាស្រ័យទាក់ទង ពិគ្រោះគ្នាតែពីការបង្កើតឯកសារតស៊ូនោះឯង ។ ពិសេសទៅទ្ធ្ យ លោកហ្ស - ឈីន ដែលជាមិត្តដែនៈ ក៏ឫទ្ធនាំគ្នាឈរឆ្ពោះ ជាចាងហ្វាងសារពត៌មាននោះដែន ។

លុះព្រមព្រៀងគ្នាដូច្នេះហើយ ទ្ធ្ យ ទ្ធ្ យ ទ្ធ្ យ ។ ស្ថិតក្រោមការតស៊ូ ។ ការសុំច្បាប់ចេញកាសែតកាលណោះ ជាការលំបាកណាស់ ។ ពុំមានសុំភ្លាមឫទ្ធ្ យ ។ ពីព្រោះ ... ...

បកប្រែនូវដំណឹងនានាប្រទេស ចេញពីការសែតចូលទាំងសែស មកជាភាសាខ្មែរជាដើម ។ ជួនកាលទៅផ្ទះលោកស៊ីម - ង៉ា សរសេរតាមពាក្យលោកស៊ីម - ង៉ា ដែលថាឱ្យសរសេរ ។ ការពន្យាយាមទប្រៀបនេះមានជារាល់ថ្ងៃ ។ លុះពេលយប់ម៉ោង ១៨ ទទួលទានចុយរួច លោកអ៊ុក - សេនប្រមូលអត្ថបទដែលមានមកហើយនោះ ទៅជួបជុំគ្នានឹងផ្ទះលោកស៊ីម - ង៉ា (នៅផ្សារ ស៊ីទ្យីប ផ្លូវអាចារ្យហ៊ីម - ចេង អតីតត្រសក់ផ្ទែម) សព្វថ្ងៃនេះ ។ ពេលប្រជុំនោះ គឺមានលោកស៊ីង - ង៉ុកថាញ់ លោកស៊ីម - ង៉ា លោកពិទូ១ក្រសេម លោកញ៉ុក - ថែម លោកជុំ - ម្ជង ។លម។ អស់លោកទាំងនេះសុទ្ធតែមានអត្ថបទទ្រាំង ៣ ខ្លួន ហើយលោកអ្រាង - លាយជាអ្នកគូសទ្ទបចុះការសែត ព្រមទាំងធ្វើអត្ថបទកំប្លែងមានខ្លឹមសារ ។

ក្នុងការប្រជុំនោះ លោកអ៊ុក - សេនជាអ្នកស្ងួតអត្ថបទទាំងនោះឱ្យអង្គប្រជុំស្តាប់ ។ បើមានទើសទាក់ឬធ្ងន់ធ្ងរនូវពាក្យពេចន៍ឬអង្គសេចក្ដីមិនសមទម្ង ដោយប្រការគ្មិចមួយ អង្គប្រជុំត្រូវកែសម្រួលឬលុបចោល ឬបំពេញសេចក្ដីនោះ ថែមទៀតឱ្យគ្រប់គ្រាន់ ។ លោកស៊ីង - ង៉ុកថាញ់ធ្វើការដោយមធ្យ័តណាស់ ពិនិត្យពិច័យនូវសេចក្ដីក្នុងអត្ថបទនីមួយ ៣ មិនឱ្យធ្ងន់ធ្ងង ថ្នោះ ធ្លាយទៅ ។ ប្រជុំកែរួចហើយ ឱ្យលោកអ៊ុក - សេនយកទៅចម្លងសាជាថ្មីទៀងវិញ ឱ្យ ឫនត្រតីមត្រូវនឹងឱ្យច្បាស់លាស់ ឱ្យដើមរ៉ាយដល់ការតម្រៀបអក្ខរដាក់ពុម្ព ។ កាលណោះ ចោះនៅទ្រាងពុម្ពអាល្លីវ៉ែ ។ ចំពោះអត្ថបទដែលត្រូវយកទៅឱ្យទ្រាងពុម្ពនោះ គឺលោកស៊ីង - ង៉ុកថាញ់នឹងលោកអ៊ុក - សេនជាអ្នកយកទៅ ។ លោកស៊ីង - ង៉ុកថាញ់ឬកុំលោកអ៊ុក - សេនទៅកែអក្ខរទុសត្រូវនៅនឹងទ្រាងពុម្ព ។ លោកស៊ីង - ង៉ុកថាញ់ធ្វើការប្រិតប្រៀនណាស់ លំណៅនោះលុះត្រាតែពិនិត្យជាគម្រប់ទីលើក ទើបលោកចុះហត្ថលេខាឱ្យចោះ ។

លុះកិច្ចការក្នុងការសែតការន់តែប្រើនទៅ ក៏ជួនហៅលោកនួនប៊ុត (សព្វថ្ងៃម្ចាស់បណ្ណាគារ ប៊ុត - ឌាង) ឱ្យជួយធ្វើការលោកអ៊ុក - សេន គឺជួយចម្លងអត្ថបទ ប្រមូលអត្ថបទ ជួយកែអក្ខរ ទុសត្រូវ ព្រមទាំងជួយដឹកនាំការសែតពីទ្រាងពុម្ព ទៅការទ្ទីលំណាក់ការបណ្ដោះអាសន្ន ដែលកាលណោះនៅនឹងផ្ទះលោកស៊ីម - ង៉ា ។

ស្ងមជ្រាបថា លោកចាងហ្វាងហ្ស៊ីង - ឈីន នៅពេលដំបូងនេះ លោកពុំទាន់ជួនមកការន់ការក្នុងការសែតឱ្យជួនម៉ាមួនទេ លោកនៅជាប់ទទ្ទ់ការងារ ១ របស់លោកឯហាងត្រីកុះស្ពានហ្ស៊ង់ក្ងងណោះ លោកជាដើងសារ ១ ជំនួញហាងទ្យានហ្ស៊ង់ក្ងង ។ ម្ល៉ោះហើយកិច្ចការការសែតទាំងមូលត្រូវនៅលើលោកស៊ីង - ង៉ុកថាញ់ និងលោកស៊ីម - ង៉ា ចាត់ចែងទាំងស្រុង ។

លុះគ្រាក្រោយមក ទើបជួលផ្ទះមួយជ្ជានធ្វើជាទ្ទីស្នាក់ការ នៅ១ ១ ១

លោកស៊ីង - ង៉ុកថាញ់ លោកស៊ីម - ង៉ា និងលោកចាងហ្វាងច្ចាប - ឈីន ក៏នាំគ្នាទៅប ចំទីស្នាក់ការនឱ្យ១ានលមរម្យ គឺមានតុកៅអីតូចធំជាការិយាល័យ និងមានបុគ្គលិកប្រើនៅ១ាក់ទៀត នៅផ្ទៃការ ។ មានអ្នកធ្លាប់ធ្លាក់តូចទៀងចុះកុះកវ នៅទីស្នាក់ការនោះរាល់ថ្ងៃ ។ លួម ជ្រាបថា អ្នកផ្ទៃការប្រចាំការរាល់ថ្ងៃជាមួយលោកច្ចាប - ឈីន គឺលោកដ្ឋ - ហុងដ៏ដ្ឋមាន ១ាទីជាអ្នកកាន់លុយកាក់ (ហេរញ្ញិក) លោកអ៊ីម - លុនជាលេខាធិការផ្ទាល់លោកចាងហ្វាង ។ ឯលោកនួន - ប៊ុតកឹមានការិយាល័យខាងអគ្គបទ១ដ៏ផ្ទ ។ ១ទៅ មានលេខា១ាទីនិងកម្មករអ្នកវ១ការ១ែត ចំនួន១ីរបីនាក់ទៀត ។

ន១ែតយើងនៅខ្ទះខ១ាតបន្តិចទៀត ដោយទីស្នាក់ការ១ានោះ១ុំមានភ្លើងអគ្គិសនីផ្ទៃការ១យប់ ៣ ។ ផ្ទ១ច្ចុះ១យប់ ៣ ក៏តាំងយកអគ្គបទ១ទៅប្រជុំគ្នា១ានៅនឹងផ្ទះលោកស៊ុន - ង៉ាន់ ។ ត្រា១ានោះ អង្គការ ការ១ែតត្រូវ១ានទទួលសមាជិក១ីរ១ាក់ទៀត គឺលោកស៊ុន - ង៉ាន់និងលោកប៊ូ - ហ៊ីង ។ លុះជំនុំផ្ទៃ ការ១យប់ ៣ ១ានៅផ្ទះលោកស៊ុន - ង៉ាន់មិន១ានប៉ុន្មាន លោកស៊ុន - ង៉ាន់ក៏លក់ផ្ទះ១ានោះ១ឱ្យ១ែ ខ១ាន ជំនុំនឹងផ្ទះ១ានោះ១ទៅ ១ើបនាំគ្នា១ទៅជំនុំនឹងផ្ទះលោកស៊ីង - ង៉ុកថាញ់... ហើយតមកទៀតជំនុំ១ៅ ផ្ទះលោកច្ចាប - ឈីន ១ៅខាងជើងវិទ្យាល័យស៊ីសុ១ត្ថ (ឥ១ឡូវ១ានេះវិទ្យាល័យភ្នំ១ូ១ពេញ) ។

លួមជ្រាបថា ការ១ែត១ានគ១ទ១ត្តចាប់ចេញ១ីបូ១ដ៏ផ្ទ១ទ១ក្ខ១ងមួយអាទិត្យ ការ១ែត១ានេះ លក់ ១ សន្លឹក ៨ ១ាន ។ លុះចេញ១ូ១ទ១ត្តិ១ទៅ ១ាន់ដ៏ផ្ទ១ទ១ៀ១ ក៏ចុះ១ានៅ ត្រ១ឹម ៥ ១ានវិញ ។

ទាំងបី១ាក់ គឺលោកស៊ីង - ង៉ុកថាញ់ លោកចាងហ្វាងច្ចាប - ឈីន និងលោកស៊ីម - ង៉ា ក៏ផ្ទ្ញើមគំនិតបង្កើតជាសមាគម មានលក្ខន្តិ:ត្រ១ឹមត្រូវ ដើមឡ១ីកធ១ានជាដ១ើមទុនបង្កើត១ានៅ ពុម្ពខ្ទ១ឯង ត្រូវ១ិញ១ាស៊ីន១ំតូចសម្រាប់ចេះ១ុម្ពកា១ែត១ានៅ១ៅ ឬ១ំណ១ៃ១ផ្ទ១ ៣ ខ្ទ១ឯ ១ានៅ១ួ១ចេះ១ឱ្យ១ែ ព្រ១ម១ាងបង្កើត១ឱ្យ១ានជាត្រ១ៀ១ លក់ផ្ទ១ដោយខ្ទ១ឯ១ាងផ្ទ១ ។

គិតត្រូវ១ានៅ១ើយ ក៏ទៅ១ីស្នាក់ការ១ទៅតាំង១ៅ១ន្លែ១ថ្មីមួយ១ទៀ១ ១ៅ១ជ្រុ១ផ្ទ្ញ១ស៊ីសុ១ត្ថ និងមាឃ១ាន (ដ១ីតមាត់ទ១ន្ល) ន១ែលជាកន្លែ១ធ១ូ១ាយស្ងាត១ាត ១ានភ្លើ១អគ្គិសនីអាចឱ្យ១ានផ្ទ្ញ១ការ ១យប់ ៣ ១ានផ១ ១ានផ្ទ្ញ១ត១ាក់ឱ្យ១ានល្ងាយ ៣ ត្រ១ួ១ផ្ទ្ញ១ការ១ទៀ១ ។ ផ្ទ១ះ១ានោះ១ាយ១ានសេ១ាឡ១ិ១ហា១ិ១ ១ៅ១ីខាងមុ១ផ្ទ១ះ១ានោះ ១ានទ១ង្គ១ាលមួយ១ាយ១ានទ១ន្ល១ចតុមុ១ ។ តាំង១ីរ១ានទីស្នាក់ ការ១ាមួ១ ១ានមកការ១ណ៍ផ្ទ្ញ១ការ១ៅ១ីនេះ ១ៅ១ីនេះ១ានទ១ៅ១ណ្ដ១ម្ដ១ ១ណ្ដ១ទៀ១ ។ ១ើយ១ានគ១ាងការ១ណ៍ដ៏ផ្ទ១ន១ានោះ ក៏ចាន១ៀ១ចាំ១ៀ១ ១ៅ១ីនេះ១ានផ្ទ ។

តាំង១ីពេ១ន១ានោះ១ក លោកអ៊ុ១ - ១ន១ែ១ចាន១ជ្ជ១ផ្ទ្ញ១ការ១ទៀ១ ១ើយ ដោយ១ានលំ១ីង ១ិ១ច្ចការ១ប្រើ១ន១ពេ១ ។ លោ១ន១ួ១ - ប៊ុ១ក៏ការ១ានោះ១ម១ទៀ១ ។

អ្ន១ន១ិ១ន្ធ១ា១ែ១ន១ានោះ ១ក្រ១ាពីលោ១ទាំ១ប៉ុ១ន្មា១ន១ាក់ដ៏ផ្ទ១ម១ាន១ាប់ឈ្ម១ះ១ក១ើយ ១ក្រ១ាយ

នោះមានលោកមហាសម៉ន្ទ្រីម្នាក់មកជួយទៀត ។ មុនដំបូងមានអស់លោកជាច្រើនប្រហែល ២០ នាក់ ជាអ្នកជួយសន្ទនាសេរីជាង ប៉ុន្តែចុះតែតិចតួចអស់ ដោយអស់លោកទាំងនោះមិនស្ងប់ស្ងាត់ ដ្ឋិតក្នុងការទទួលឈ្នួល នៅសល់តែប៉ុន្មាននាក់ដែលមាននាមខាងលើប៉ុណ្ណោះ ។ ម្យ៉ាងទៀត ត្រូវពួកឧត្តមជនានិយមកៀបគម្រាមកំហែងខ្លាំងណាស់ ដែលធ្វើឲ្យអ្នកនិពន្ធខ្លះភ្ជាប់ខ្លួន ខ្លាចគ្រោះថ្នាក់ដល់ជីវិត ដែលសូវហ៊ានគិតបញ្ចេញគំនិតអ្វី ៣ ទាំងអស់ ។

មានទង្វើងមួយដែលត្រូវចងចាំ : កាលណោះ ពេលដែលព្រះបរមរាជវាំងធ្វើពិធីចម្រើនព្រះជន្ម ព្រះកម្ពុជាព្រះមុនីវង្សមានឥស្សរជនជ្ញាវាំងខ្ទ្ធរត្រៀមប្រតា ។ កាលណោះ ជនអ្នកនៅក្នុងវាំងនិងខ្ញុំជ្ញាវាំង សឹងតែជ្ញានដឹងថា អ្នកដឹកនាំការសែតនគរវត្តនេះគឺលោកស៊ីង - ង៉ុកថាញ់ ។ ឯលោកស៊ីង - ង៉ុកថាញ់ ពេលនោះក៏ជ្ញានចូលរួមក្នុងពិធីនោះដែរ ។ ពេលនោះ ប្រហែលជាមាននរណាចូលទៅខ្ទ្ធិបទ្ធូលហើយក៏មិនដឹង ស្រាប់តែព្រះកម្ពុជាព្រះមុនីវង្ស (ដែលមិនស្គាល់មុខលោកស៊ីង - ង៉ុកថាញ់ ។ តែឈ្មោះនិងសកម្មភាពដែលគេទ្ធូលនោះ) ស្រែកដោយក្តីក្រេវក្រោធសួរថា : អាណាមួយឈ្មោះង៉ុកថាញ់? លោកស៊ីង - ង៉ុកថាញ់ប្រណម្យដាក់មុខ ។ ហ្លួងស្រែកគម្រាមថា : អាហ្ហែងបង្កើតការសែតចង់ប្រឆាំងនិងជ្ញាវាំងឬ ? ហ្ហែងចង់ប្រឆាំងនិងអញ្ញជាម្ចាស់ផែនដីឬ ? នែប្រយ័ត្នណា ប្រយ័ត្នស្លាប់ ! ។

(ប៉ាណ្ណាចន្ទ - ម៉ុល , គុកនយោបាយ, ទំព័រ ៨ - ១៥)

គុកនយោបាយ

Introductory Note

លង្ការមពិភពលោកលើកទី ២ World War II

អ្នកជាតិនិយម nationalist

ចៀវ name of a famous bonze-politician

ញ៉ាច - ឈីន name of a Cambodian politician

ឧត្តុកម្ម demonstration

នានរទេស /niərəteeh/ to exile

ពោះត្រឡាច name of an island in the South China Sea, which was used by the French to keep hard-core criminal and political prisoners

ជីពុន /cipun, cəpun/ Japanese

ឥណ្ឌូចិន /qəndoucən/ Indochina

វីរបុរស /wireəqborɑh/ hero

ស្លាប់ចោលឆ្អឹង to die in exile (lit: to die and have one's bones discarded)

សង្វេគ sad, mournful

Text

សារពត៌មាន newspaper; the press

តាមផ្លូវសារពត៌មាន by means of the press

ឱ្យកាសល្អុចឱ្យ a good opportunity was presented

អាល្លីម៉ង់ (= អាល្លីម៉ង់ដ៏) German; the Germans

យុទ្ធភ័ណ្ឌ /yuttheəphoən/ paraphernalia of war

អាវុធយុទ្ធភ័ណ្ឌ weapons and paraphernalia of war
ហួសសម័យ outdated, obsolete

កណ្តៀ to conscript, draft; here: commandeer, requisition
បំភាន់ to deceive, trick, fool

បន្លាច to scare, frighten

តតាំង to challenge

វិរជន (= វិរបុរស) hero

មុតមាំ strongly, intensely, staunchly
ច្រវ៉ាក់ chain

ចាលស្រុក to be exiled (lit: to abandon the country)
លបលាក់ to do something in secret, surreptitiously
គ្នីគ្នា acquaintances, partisans

ផ្ទុង pectoral fin

ទ្រលែម intensifier for /sruəc/

ចង្កូមឬផ្ទុងនៅពេញមាត់ស្រួចទ្រលែម fully armed, dangerous (lit: have a mouthful of sharp teeth [as well as] sharp fins)
ស៊ីង - ង៉ុកថាញ់ /sə̆ŋ-ŋok-than/ Son Ngoc Thanh, a Cambodian politician
មេដឹកនាំ leader, chief

បដិវត្តន៍ /paqdewə̆t/ revolution; revolutionary
ឧគ្ឃនវត្ត name of a revolutionary newspaper in 1936
ផ្តួចផ្តើមគំនិត to initiate, instigate

ណោះ (= ធ្លោះ)

មធ្យោបាយ /mattyoobaay/ way, means
ភ្ញាក់រលឹក to wake up, become aware

ស៊ីម - វ៉ា Sim Var, a Cambodian politician, former prime minister
ជិតស្និទ្ធ close, intimate

ប្រាប្រស័យ (= ប្រប្រស័យ) to like, to respect; to talk, to reminisce
ស្ម័គ្រ /smaq/ to volunteer

លេចឈ្មោះ to be named as; to run (for elective office)

សូមប្រាជ្ញាបថា bear in mind that (lit: please understand that)
ក្រសួងមានសមត្ថកិច្ច department in charge, authorities concerned
ហាណូយ Hanoi

ពាក្យសុំ application

ទ្រីស៊ីដង់ស៊ីយ៉ូរ៉ាទ្រីយើ (Fr. Résident Supérieur)
រងកម្មវេទនា /rɔɔŋ kam-weetəniə/ to suffer, undergo suffering
ញាក់ស្លាត terror-stricken

ភ្ញាក់ស្មារតី to awaken, become aware
ស្រុកខ្មែរ name of a newspaper

ឈ្មោះ [someone] named

លានយ៉ូណេ (personal name)

ធ្វើ to manage, to handle

និយាយទ្រឹ to request (of)

អ៊ុក - ណេ (personal name)

ធម្មការ (Ministry of) Religion

ទាល់តែ up until

វត្តលង្ការ /wə̆t laŋkaa/ Vat Langka

បក to translate

នានាប្រទេស foreign, abroad, various countries
ផ្សារស៊ីឡាប (name of a section of Phnom Penh (lit: Hoaxing Market)
អាចារ្យ ហ៊ីម - ជ្ងាវ (personal name)

អតីត /qadit/ formerly, in the past
ត្រសក់ផ្ទែម name of a street (lit: Sweet Cucumber)
ពិទូរ្យ title (lit: Lapis lazuli)

ក្រសួម (pers. n.)

ញ៉ុក - ធ្ម Nhok Them (pers. n.)

ជ្ម - ម្ជង (pers. n.)

អេង - សាយ (pers. n.)

ចុះកាសែត to put or publish in the newspaper

ខ្លឹមសារ meaning, depth, substance

ស្ដ្រ to recite; here: to read

អង្គប្រជុំ quorum; meeting, assembly

ទ្ទើសទាក់ unpolished, inappropriate

ពាក្យពេចន៍ words, wording

អង្គសេចក្ដី topic, theme

សមរម្យ /sɑm-rum/ appropriate

ដោយប្រការគ្រប់ជ្រុងin any respect, in any way

កែសម្រួល to smooth, to correct

លុបចោល to take out, cut out (lit: erase)

មត្ថ៍ត /mattyat/ rigorous, careful, painstaking

ពិនិត្យពិច័យ to audit, to check

ច្ឆ្ពោះច្ឆ្ពាយ to slip up, make a mistake

សាជាថ្មី anew, again

តម្រៀប to set, compose (movable type)

ពុម្ព /pum/ a press

តម្រៀបអក្សរដាក់ពុម្ព compose type for the press

ចេញ to print, to publish

ទោងពុម្ព printing establishment, press

អាល្លីយ៉ង់ name of a printing establishment

ប្រិតប្រៀង rigorous, careful

សំណៅ printer's proofs

ជាតម្រមប់ប៉ីលីក (all of) three times

ហត្ថលេខា /hatthəleikhaa/ signature

ចុះហត្ថលេខា to sign

ន្ជួន - ប៊ុត Nuon-Bouth (pers. n.)

ប៊ុត - ន្ទាង Bouth-Neang (name of a bookstore in Phnom Penh)

ទីស្នាក់ការ headquarters

ការនាំការ to take charge

ជាប់រវល់ busy

ក្រុមហ៊ុន firm, company, place of business

ក្រុមហ៊ុនហ្ជ ង់ក្ជ name of an automobile dealership in Phnom Penh

ជើងសារជំនួញ dealer, agent (usually of a foreign company)

ទីស្នាក់ការ (=ទីស្នាក់ការ)

ផ្លូវ ១ name of an avenue in Phnom Penh (Fr. Verdun; now March 18 Avenue)

មុខងារ duty, position

ប្រចាំការ full time (lit: to be on hand to watch over business)

ង - ហ - (pers. n.)

ន្ទាទី duty, function

ហេរញ្ញិក(=ហិរញ្ញិក) /heiraññək/ treasurer

អ - សុ (pers. n.)

លេខាការ clerk, messenger

អ្នកលក់ការ paper boy

ក្ដីតាំង to proceed to (do something)

ស - ន (pers. n.)

ប - (pers. n.)

មិនយូរប៉ុន្មាន not very long, for a short time

ច្ចម្លីក issue, copy

ន ១ cent

លក់ដាច់ to sell (successfully),

to move (of merchandise)
បញ្ជុះ to reduce, lower

លក្ខន្តិក: /leəqkhantəkaq/ official charter, body of rules

ធនធាន /thuŏn-thiən/ resources, funds
ដើមទុន capital (for investment)

គិតត្រូវនឹគ្នាហើយ having agreed among themselves
ទៅ to move

មាឃវ៉ាន់ /maqkəwan/ name of a street in Phnom Penh
មាត់ទន្លេ bank of the river, waterfront
ផ្លិត a fan

ល្ហើយ to feel cool and pleasant (only by movement of air)
សេទ្ធិចហ្គាតិល name of a building

រង្គសាល theater

ទ្ធ្រាវ៉ូ្ស name of a theater (Fr. La Resource)
គ្រោងការណ៍ plan (n)

មហា title of a learned monk, usually retained after leaving the priesthood
សម៉ន (pers. n.)

ធ្លាបៃ to fall away, fall off, leave
ឈ្នួល wages

រាជនិយម royalist; monarchism

ពួករាជនិយម royalists

ក្ដៀប to squeeze, to pressure

គម្រាម to threaten

ក្ដែងៗ to threaten

ទ្ធ្ជ្ជ្ជ្ជ to back down, withdraw (lit: to shrink back, draw oneself up)
ដ្ឋ្ជ្ជ្ជ no longer dared, rather unwilling
ចងចាំ to remember

ព្រះជន្ម /preəh-cuŏn/ age (Roy)

ពិធីចម្រើនព្រះជន្ម birthday ceremony (Roy)
មុនីវង្ស Monivong (King of Cambodia 1927-40)
ច្រៀបច្រាត in great crowds, spread around in great numbers
ខ្ញុំកាំង French collaborators (lit: French slaves)
ក្ដ (=ដ្ឋ)

ប្រណម្យ (=សំពះ) to greet with hands together (to royalty)

ដាក់មុខ to look down, to lower one's gaze respectfully
ម្ហ you (derogatory)

IV. MISCELLANEOUS SHORT POEMS AND SONGS

៩. កាព្យសាស្ត្រខ្មែរ

(ដោយអ្នកនិពន្ធ)

កំណាព្យមានកន្លែងដ៏ធំទូលាយនៅក្នុងអក្សរសាស្ត្រខ្មែរ ។ បើនិយាយមែនទែនទៅ ស្ទើរតែមួយរយភាគរយនៃអក្សរសាស្ត្រតន្ត្រីជាកំណាព្យ ។ ទោះនៅសម័យអង្គរក៏ដោយ ក៏គេនិយមកំណាព្យណាស់ដែរ ប៉ុន្តែនៅពេលនោះ ដោយហេតុស្រុកខ្មែរនិយមភាសាសំស្ក្រិតថាជាភាសាថ្លៃថ្នូរ អ្នកនិពន្ធសិលាចារិកប្រើភាសាសំស្ក្រិតវិញក្នុងការសរសេរកំណាព្យ ។ ទាល់តែមកដល់សតវត្សទី៨ប៉ុណ្ណោះ ទើបគេប្រើភាសាខ្មែរខ្លះជាកំណាព្យក្នុងការសាងសិលាចារិក ។

ដូច្នេះដើម្បីនិងប្រែបជញ្ជាក់ឲ្យច្បាស់លាស់ពីអក្សរសាស្ត្រខ្មែរ គេត្រូវការជាបឋមការដឹងយល់អំពី កាព្យសាស្ត្រខ្មែរ ។ ម្យ៉ាងទៀត ការដឹងយល់អំពីកាព្យសាស្ត្រ ជាការចាំបាច់បំផុតពីព្រោះសំទេរ្ធងហើយនិងចុងចួនជាប្រដាប់ផ្ទាល់សំខាន់បំផុតរបស់ពាក្យ ដើម្បីនិងសំដែងការទាក់ទាញចិត្តយ៉ាងលាយឡំគ្នានៅក្នុងកំណាព្យនីមួយ ៗ ។

ពាក្យប្រើក្នុងការពិពណ៌នាអំពីកាព្យសាស្ត្រ :

១. បទ

២. វគ្គ

៣. ឃ្លា

៤. ព្យាង្គ

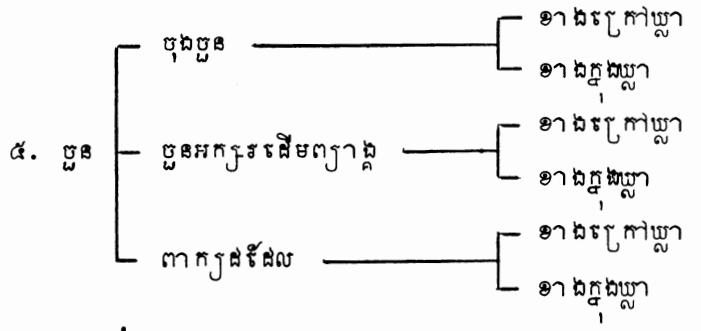

៦. ចង្វាក់

៧. ពាក្យតក់

បទចូរាណ

នៅមុនសម័យក្រុងឧដុង្គមានជ័យ គេប្រើតែបទប្រាំទេគឺ :

១. បទកាកគតិ

២. បទពំនោល

៣. បទភុជង្គលីលា

៤. បទបន្ទ្រាលកាក

៥. បទព្រហ្មគីតិ

បទសម័យ

គេចាប់ប្រើនៅក្នុងរជ្ជកាលព្រះបាទអង្គដូងនឹងព្រះបាទនរោត្តម ។ បទដែលគេនិយមប្រើជាងគេនោះគឺ :

៦. បទជាប់ទង (ពាក្យ ៤)

៧. បទពាក្យ ៦ (បទកន្ត្រៃបន្ទោតលើគោក)

៨. បទពាក្យ ៧ (សាមញ្ញា)

៩. បទនមោ

១០. បទកខ

១១. បទគោព័ទ្ធស្ទឹង

១២. បទនាគក្សត្រ

១៣. បទអក្ខរសង្ខ្យាស

១៤. បទកន្ត្រៃបន្ទោតកណ្ដាលស្រះ

១៥. បទអក្ខរលួន

១៦. បទស្ត្រីកចិនវិលាស

១៧. បទត្រឡាបទ្បើងប្រើង

១៨. បទម្ជុទន្ធាក់ផ្ការ

១៩. បទសារចិនវិលាស

២០. បទថយក្រោយ

២១. បទជាប់ទង (ពាក្យ ៧)

២២. បទពាក្យ ៨ (សាមញ្ញា)

២៣. បទផ្ការណ្ឌកទីក

២៤. បទធ្លីត្រាបីជាន់

២៥. បទនាគបវិត្ត

២៦. បទត្រីពិធ

២៧. បទនាគរាជ

២៨. បទក្រុងបចក្ក

២៩. បទទ្រមាំងដ

៣០. បទយតិ

៣១. បទ

៣២. បទ ( )

៣៣. បទ

៣៤. បទ

៣៥. បទ

៣៦. បទ

៣៧. បទ

៣៨. បទ

៣៩. បទ ( )

៤០. បទ (ការ ១០)

៤១. បទ

លក្ខណៈ ៣

○ ○ ○ ○ ○ ○ ○ ○ ○	:	
————————	:	
----------	:	
-.-.-.-.-.-.-.-	:	

លេចក្តីបញ្ជាក់

ណ្ណាពន្ធ ដែលយើងយកមកដាក់ផ្ទៃជាឧទាហរណ៍ យើងឥតមានបកប្រែ ... ...

១. បទកាកគតិ

បទកាកគតិនេះ ជួនកាលគេហៅថាបទពាក្យ ៤ ។ វគ្គនិមួយ ៣ នៃបទនេះមាន ៧ ឃ្លា ហើយឃ្លានិមួយ ៣ មាន ៤ ព្យាង្គ ។ ព្យាង្គទី ៤ នៃឃ្លាទី ១ ចួននឹងព្យាង្គទី ៤ នៃឃ្លាទី ២ ព្យាង្គទី ៤ នៃឃ្លាទី ៣ ចួននឹងព្យាង្គទី ៤ នៃឃ្លាទី ៥ និង ៦ ។ ព្យាង្គទី ៤ នៃឃ្លាទី ៤ ចួននឹងព្យាង្គទី ២ នៃឃ្លាទី ៥ ។ ព្យាង្គទី ៤ នៃឃ្លាទី ៧ ចួននឹងព្យាង្គទី ៤ នៃឃ្លាទី ៣ នៃវគ្គបន្ទាប់ ។

កាកគតិមានន័យថា ដំណើរទៅក្អែក ។ បទនេះមានដំណើរទន្ទឹន ៣ ទំនងដូចជាទៅក្អែកដើរឬលោត ។ គេប្រើបទកាកគតិសម្រាប់ទៅបវាប់ពិណ៌នាទូទៅ ឬផ្ញើការសន្ទនាធម្ម-តា ។ បទនេះជាបទខ្មែរបុរាណ មានប្រើតាំងពីសម័យអង្គរមក ។

ទម្រង់	គំរូ
o o o o	ខ្ទុះខ្ទ្រៃ១ះ ពាយ
o o o o	ទំនៃ១ីយទ១ីភាយ
o o o o	ផ្ទាត់ក្លិនគន្ធា
o o o o	ទ១ស្ទ្ធ១ីក្លិនប្រ១ី
o o o o	ការ១ីស្ងួនភ្ជា
o o o o	២ងចាំ១ាក់ជ១ា
o o o o ។	ក្លិនឆ្លួនមិញ្ញ១ទ ។
	(ទ១ឿងការ១ី)

២. បទពំនោល

បទពំនោលនេះ ក៏ជាបទខ្មែរបុរាណដែរ ។ ក្នុងចំណោមបទខ្មែរបុរាណទាំងប្រាំ មានតែបទនេះមួយទេ ដែលមានឆ្ការៈជាពាក្យខ្មែរសុទ្ធ ។ ' ពោល ' មានន័យថា : និយាយ ស្តី ថ្លែង ឬសំដែង ។ ក្នុងបទពំនោល វគ្គនិមួយ ៣ មានបីឃ្លា : ឃ្លាទី ១ មាន ៦ ព្យាង្គ ទី ២ មាន ៤ ព្យាង្គ ឃ្លាទី ៣ មាន ៦ ព្យាង្គ ។ ព្យាង្គទី ៦ នៃឃ្លាទី ១ ចួននឹងព្យាង្គទី ៤ នៃឃ្លាទី ២ ។ ព្យាង្គទី ៤ នៃឃ្លាទី ២ ចួននឹងព្យាង្គទី ២ នៃឃ្លាទី ៣ ។ ព្យាង្គទី ៦ នៃឃ្លាទី ៣ ចួននឹងព្យាង្គទី ៦ នៃឃ្លាទី ១ និងព្យាង្គទី ៤ នៃឃ្លាទី ២ នៃវគ្គបន្ទាប់ ។

គេប្រើបទនេះសម្រាប់ទៅបវាប់អ្វី ៣ ដែលមានចលនាខ្លាំង ដូចជាចម្បាំងទាំងដល់

ការណ្ណោះទាស់ទែងដេនប្រទេចគ្នា ខ្យល់ព្យុះបក់ច្ងេក ឬកំហឹងកំហល់ដាដើម ។ គេប្រើនប្រើបទនេះដែន សម្រាប់ចង្ហាញ្ជូនានុភាពនៃតួអង្គក្នុងទេវ្រីងណាមួយ ។

ទបៀបចាប់ចុងចួន

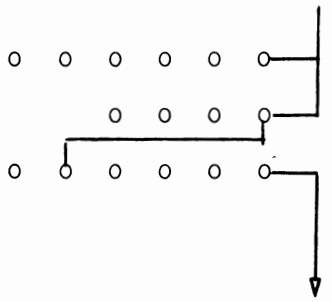

គំនូ

ស័ព្ទខ្ញែស្រកស្ទើរខ្ចែកប្រចីមពី
ផ្ទុយផង់ធ្ងូលី
ធនណីសឹងប្រេទាមប្រទุនហោង ។
(ទេវ្រីងពុទ្ធិសែន)

៣. បទភុជង្គលីលា

' ភុជង្គ ' មានន័យថា : ' នាគ ' ហើយនិង ' លីលា ' មានន័យថា : ' ដើរ ' ភុជង្គលីលាឲ្យនសេចក្ដីថា នាគដើរឬនាគលូន ។ ក្នុងបទភុជង្គលីលា វគ្គនិមួយ ៣ មានបី ឃ្លា ។ ឃ្លាទី ១ មាន ៦ ព្យាង្គ ឃ្លាទី ២ និងឃ្លាទី ៣ មាន ៤ ព្យាង្គ ។

បទភុជង្គលីលា មានសម្លេងទន់ភ្លន់ ផ្ដែមផ្ដែម ល្ងែតល្ងត មានទំនងដូចជានាគឬពស់លូន ។ គេប្រើបទនេះសម្រាប់ទៀបទាប់ការសប្បាយទឹកទាយ ទៀបទាប់ព្រៃព្រឹក្សា ឬធម្មជាតិផ្សេងៗ ។

ទបៀបចាប់ចុងចួន

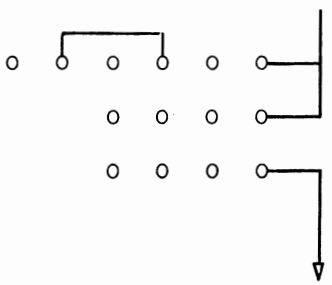

គំនូ

បទទ្រង់ភុជង្គលីលា
ដំណើរពណ៌នា
ត្រគុននិងកាកី ។
ស្ងៀសមបន្ទំលើទី
លុះព្រះសូរ្យលី
ឫត្ត់បង់ជ្រុងភ្នំ ។
(កាកី)

៤. បទបន្ទាលកាក

គេតែងសន្ទតថា ' បន្ទាលកាក ' ក្លាយមកពីពាក្យ ' មណ្ណកគតិ ' ដែលមានន័យថា : ' ដំណើរកង្កែប ' ។ ការសន្ទតនេះសមណាស់ ព្រោះសំនៀងនៃបទនេះមានដំណើរយារដែរ ៣ ក្ពាក់ ៣ ទំនងដូចជាកង្កែបលោតមែន ។ វគ្គនិមួយ ៣ នៃបទបន្ទាលកាកមាន ៤ ឃ្លា ។ ឃ្លាទី ១ មាន ៤ ព្យាង្គ ឃ្លាទី ២ មាន ៦ ព្យាង្គ ឃ្លាទី ៣ មាន ៤ ព្យាង្គ ហើយនឹងឃ្លាទី ៤ មាន ៦ ព្យាង្គ ។ ព្យាង្គទី ៤ នៃឃ្លាទី ៣ អាចនឹងចូលនឹងព្យាង្គទី ២ ទី ៣ ឬទី ៤ នៃឃ្លាទី ៤ ។

គេប្រើបទនេះក្នុងការផ្លើយឆ្លងតគ្នា ការនិយាយក្រមិចក្រមើមដាក់គ្នា ។

ទម្រង់ចាប់ចុងចូន

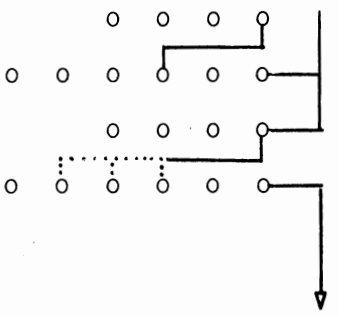

ឧ.

ថ្លែងដោយទំនង
ដំណើរត្រីផងយាត្រា
ពីបនឹងជុំណា
ត្រីស្រែកថាវើយចៀសចេញ ។
ជុំចថាអះអើ
បុណ្យអ្នកនេះតើម្តេចមិញ
ក៏មកប្រើអញ
ចៀសចេញទ្យ៍អ្នកជាស្ទ្ឋង ។

(ជុំចនឹងត្រីជួបគ្នា)

៥. បទព្រហ្មគីតិ

' ព្រហ្មគីតិ ' មានន័យថា ' ចម្រៀងព្រះព្រហ្ម ' ។ បទនេះមានសំនៀងលន្លង់លន្ទោចណាស់ ។ វគ្គនិមួយ ៣ មាន ៤ ឃ្លា ។ ឃ្លាទី ១ មាន ៥ ព្យាង្គ ឃ្លាទី ២ មាន ៦ ព្យាង្គ ឃ្លាទី ៣ មាន ៥ ព្យាង្គ ហើយនឹងឃ្លាទី ៤ មាន ៦ ព្យាង្គ ។

គេប្រើបទនេះសម្រាប់ថ្លែងសោកីទុក្ខសោក ដំណើរទរអាក់ទរអួលក្នុងចិត្ត ការដំអូញ ឬពាក្យបណ្តែបណ្តាំ ។

ទម្រង់បទាប់ចុងចួន		គំនូ
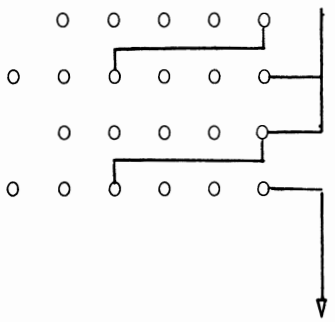		ស្តេចគន់ស្តេចគិតឆ្ងល់
		បទពុំយល់ទ ទដាយា
		ដណ្តើងស្នំស្នេហា
	។	នាងទទ្រាណាឫតត់ពុំយល់ ។
		អស់ប្រសីសិងស្ទាំងកាំង
		ភ័យភិតភ្ញាំងទកទចល់
		ទត់ទកនាងនិម៏ល
		សព្វមន្ទ្រីមណ្ណលា ។
		(ការ៉ូ)

៦. បទជាប់ទង (ពាក្យ ៤)

ទម្រង់បទាប់ចុងចួន		គំនូ
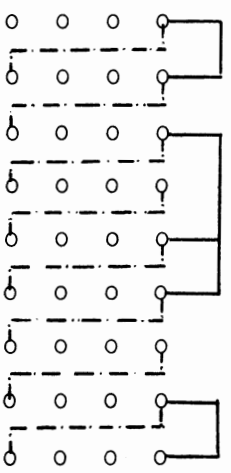		១បទជាតិខ្មែរ
		ខ្មែរយើងគួរតែ
		តែជួយទិញគ្នា
		គ្នាលក់មិនទិញ
		ទិញឯចិនជា
		ជាជាតិខុសគ្នា
	។	គ្នាយើងធ្លាក់ក្រ ។
		ក្រសេដ្ឋកិច្ច

៧. បទពាក្យ ៦

១

បទកន្ទ្រឹមបលោតលើគោក

ទម្រង់	គំនូ
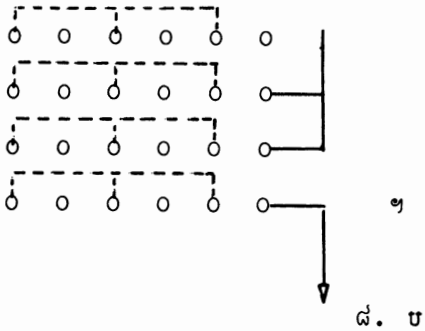	ទ្រឹងកែកទ្រគិតទ្រឹតកាញ់
	មនោអាក់ម្នាក់អញ្ជ្ញមួញ្ជ្ញអួល
	ពោះខ្ទាញ់ពញ្ជ្ញខ្ទោះពោះខ្ជួល
១	ហៀងអួលហួលឯងមែងអង្ក ១

៨. បទពាក្យ ៧ (លាមញ្ញា)

បទពាក្យ ៧ នេះមានទម្រង់ចាប់ចុងចួន ៤ យ៉ាងមានលក្ខណៈអាចប្រើលាយឡំគ្នា ក្នុងការតែងកំណាព្យ ។

ទម្រង់	គំនូ
ក. 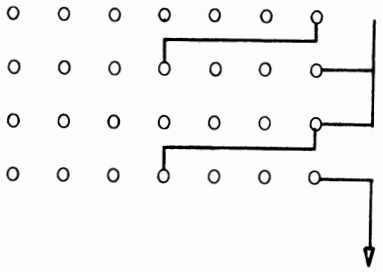	ដើរទៅដាយវ៉ាលទ្រ៉ែងទ្រ៉ែតឯដុះត្រា
	ទន់ទ្រាបសុទ្ធិយាយាត្រាកាត់
	មេម្ងាងមើលមេឃមើពពកលាត់
១	ដូចកលបងខ្ទាត់ពីទ្រាវមក ១
	(ចុំទ្រាវ)
ខ. 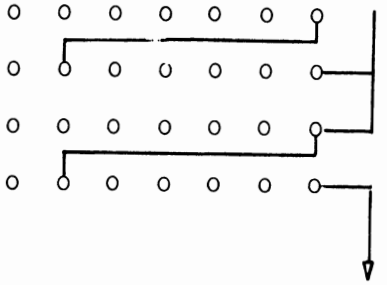	កាលនោះគោចូលជាស្ងាមី
	ឆ្ងាងស្រីត្រទ្ឍ្ចប់ពីត្រីកន្ត្រា
	ឃ្ងាលគោមកជិតផ្ទ់ស្ត្រីហ
១	ភ្ជាយ៉ាមើញ្ជ្ញមើយកីផ្ទ្ការ ១
	(ទ្ទ្ងឹងភ្ជាយ៉ាគោចូលនឹង លហ្ការយពីទ្ទ្ការ)

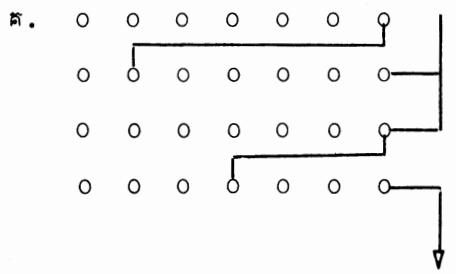

គ. មើលភ្នំធំធេងនៃ្ងនលឹក
មើលទឹកនលកនលាមសាយ
មើលដីដីដុះ ្ងៃ ្ងៃ ្ងៃ

១០. បទកខ

ទម្រង់ចាប់ចុងចួន	គំនូ
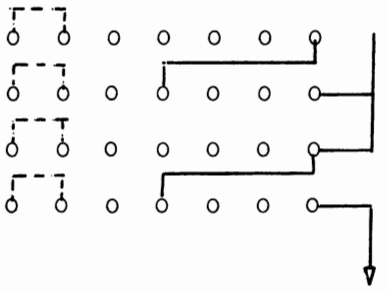	
	ក កើតជាមនុស្សក្នុងលោកិយ
	ខ ខម្ចីតម្លៃកសៀងផ្ទៃ
	គ គិតឱ្យគ្រប់ល្ងាចអន្លើ
។	ឃ ឃើញអំពើពេញជាមនុស្ស ។
	ង ងាកឆ្វេងស្តាំមើលគេងង
	ច ចេះចាត់ចែងចែងឱ្យផ្ទុះ
	ឆ ឆើតកើតការយ៉ាងណាខ្លះ
	ជ ជាតិជាមនុស្សឱ្យដូចគេ ។
	ឈ ឈានជើងដើរគិតជញ្ជឹង
	ញ ញើតវិលវិងបើទំនេរ
	ដ ដើរទៅណាឥតការទេ
	ឋ ឋិតឋានថេរទៀបចំផ្ទុះ ។
	។ល។

១១. បទគោតីទ្ធស្ទឹង

ទម្រង់ចាប់ចុងចួន	គំនូ
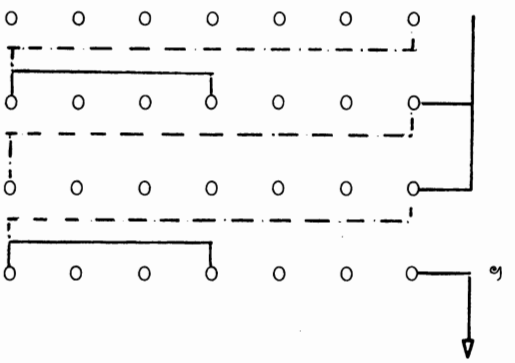	
	ស្រីមែលួងតែងតួចង់ជួនគាប់
	គាប់ចិត្តទំលាប់ទាប់ទកប្រាក់
	ប្រាក់ការលក្ខផ្ទាស់ឬលុយកាក់
។	កាក់ក្រកំផ្ទាក់ហាក់មានមែកល ។
	មែកលគ្រាន់បើមែនទបើប្រមុលឆ្ងាត
	ឆ្ងាតមិនពិសោធមើលក្រមែល
	ក្រមែលវ៉ាជាល្អដូចមែល
	មែលដូចល្អមែកលក្រាលដោយមម្យ៉ា ។

១២. បទនាគក្សត្រក្រវ៉ាត់

ទម្រង់ចាប់ចុងចួន	គំនូ
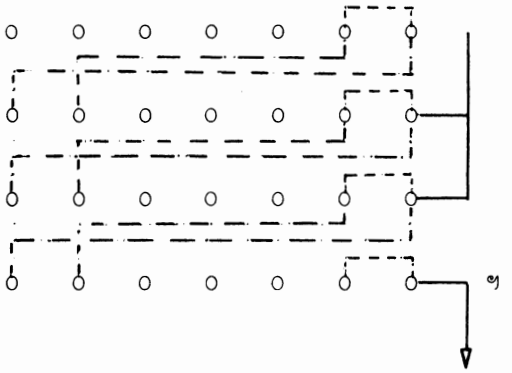	ស្រីពីៗចិត្តពីនគ្មានបែកឆ្ងាយ
	ឆ្ងាយបែកចិត្តស្ម័គ្រមិនស្មោះស្មាន
	ស្មានស្មោះអស់ពីពាក្យប្រុងប្រាណ
	ប្រាណប្រុងរាប់អានមិនលែងលះ ។

១៣. បទអក្ខរសង្ខ្យាស

ទម្រង់ចាប់ចុងចួន	គំនូ
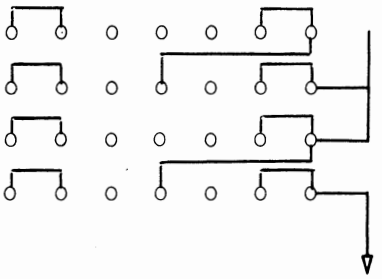	បងប៉ងយូរហើយនឹកថ្ម៉ាការ
	ឆ្ងាយប្រាណណាណានឹងបីស្រី
	ប្រៃក្រាងផ្ទៃក្រាងបំពេញបទថ្មីខ្ចី
	ផ្ទមបមមកាសបីស្រីសល្ម ។
	ពៅទៅមិនមានប្រាប់បងផង
	ចិត្តគិតស្នេហ៍ស្ងាងគូស្រកន
	ប្ដីសីមានទៅតឆ្ងៃតត្រដន
	គេចភ្លេចបងក្រអូនឃ្លានមាន ។

១៤. បទកន្ត្រៃបទលោតកណ្តាលស្រះ

ទម្រង់	គំនូ
o o o o o o o	បងដើរបើដីងងឹងនឹងបង
o o o o o o o	គិតម្តេចគេចម្តងបងភ្លេចគិត
o o o o o o o	មិត្តទកមកទង់ដង់ជួបមិត្ត
o o o o o o o ។	ដើរពេកដេកពិតគិតលែងដើរ ។
	(អ្ងាលាយ ' មកាព្យ ')

ឃ្លាទាំងអស់មានចួនខាងក្នុងឃ្លាជូចគ្នាទាំងអស់ - ជូចមានខាងក្រោមនេះ :

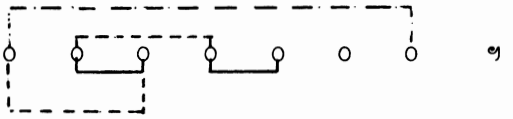

១៥. បទអកក្រៅ

ទម្រង់	គំនូ
o o o o o o o	ទៅរឿងទៅមកនឹងកែងនិះ ទៅងរាល់
o o o o o o o	ទោទន់ទុក្ខទ័ល ទៅត ទៅងទាត់
o o o o o o o	លុបសៅ ស្ទើបលួសងក្រាសត្ត
o o o o o o o ។	ចែកវ ការ៉ាត់ការ ។

ឃ្លាទាំងអស់មានចួនខាងក្នុងឃ្លាជូចគ្នាទាំងអស់ - ជូចមានខាងក្រោមនេះ :

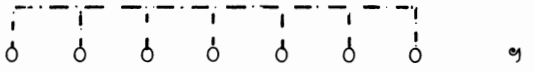

១៦. បទស្ត្រីកទ្ធនវិលាស

ទម្រង់	គំនូ
o o o o o o o	ដ្ឋនចែកវ ១ ១ លក្ខណ៍ភ្ជ្រ ក្ត ១ ១ ១ ១ ១ ១
o o o o o o o	ចែកវ ១ ១ ១ ១ ១

ខ្លែកវ៉ៃបងមិនគួរទង្ហើ្ជ
ចងនឹកអាលីយ៉ាស្ថលណា ៖ ណា
ស្ងមទង្ហើ្ជដាប្ដីស្ត្រីពុំ
ឃើញ្ជាដារងារគ្រាម្ដងឃ្ជឹង ។

១៧. បទត្រឡាចទ្ធ្ជីងទ្រ្ជីង

ទម្រង់ចាប់ចុងចួន គំនូ

ចួបចួនគ្ជនអ្នកជាក់ខ្លែនបង្ហ្ជប
ទ្ធ្ជាឃ្ជបចួបឃ្ជិតនិត្យ ឃើញ ទ្ធ្ជា
ពៅស្ងិទ្ធ្ជ្ជ្ជ្ជ្ជ្ជ ។
ចិត្ត ណ្ណ ទ ណ ទ ណ ទ

ឃ្លាទាំងអស់មានចួនខាងក្នុងឃ្លាដូចគ្នាទាំងអស់ - ដូចមានខាងក្រោមនេះ :

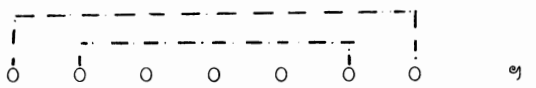

១៩. បទសោរទិនវិលាស

១០	១០	១០	១០	១០	១០	១០	
១០	១០	១០	១០	១០	១០	១០	
១០	១០	១០	១០	១០	១០	១០	
១០	១០	១០	១០	១០	១០	១០	។

១	គ្រូទេអ៊ីយគ្រូត្រៃង ៣ ១ ១ ១

១	២	៣	៤	៥	៦	៧	
៨	៩	១០	១១	១២	១៣	១៤	
១៤	១៣	១២	១១	១០	៩	៨	
៧	៦	៥	៤	៣	២	១	។

២១. បទដាច់ទង (៣ក្យ ៧)

| ទម្រង់ចាប់ចុងចួន | | | | | | |

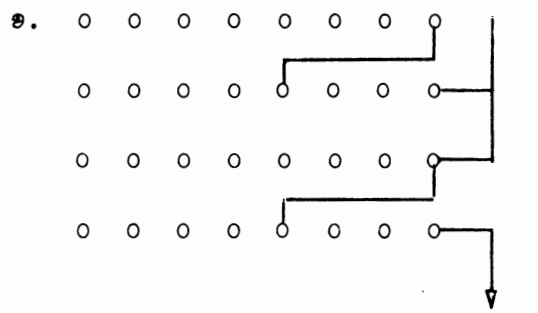

ខ. យើងថាខាងយើងត្រូវខាងគេខុស
គេក៏ថាឯចុះដូចយើងដែរ
អ្នកមានប្រាជ្ញាពិតគិតបន្ត
មិនហ៊ានទៅតួញ្ញែកតែងតែដល ។

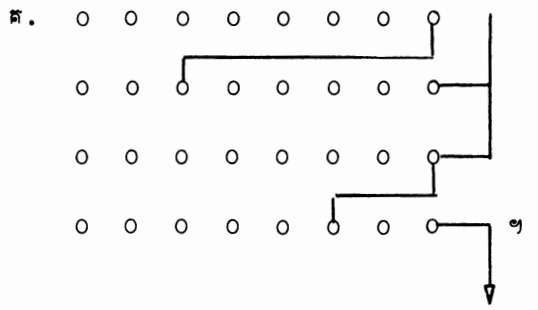

គ. យកក្ងាញ់មិនត្រូវអង្គកក្ងាតី
ដោយសិល្បៈជ័យទ័ពសង្ខារថ្ពាន
ព្រះដ្ឋសួនប្រសិទ្ធិ៍ក្រសាណ
ផ្ញើម្ដេចមិនត្រូវប្រាណកែកវ ។ ។
(ទិញ្ញសង្ខារ)

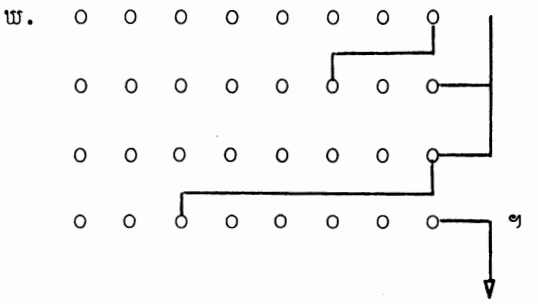

ឃ. ព្រះនាងដកខ៏ន្ទួចដោះទ័ពដ
ក្ដីតដាចក្រចោលវ៉ាងឯនភ
ត្រូវទ៍ស្ទុងចិត្តនុរាជអាប់ទ្ធ
ក្ស័យជីវីដាច់ក្ដាលធ្លាក់ដល់ដី ។
(ទិញ្ញសង្ខារ)

២៣. បទផ្ការ្ណកទីក

ទបៀបចាប់ចុងចួន គ្ងំ

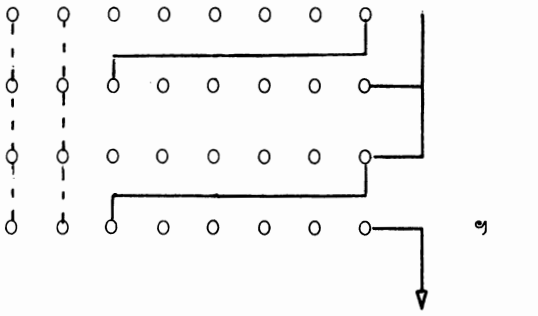

ចៅល្ងនលាដ៏ទលើបទលើងយង់
ចៅល្ងវ៉ងៃ្ងហនុពងៃ្ងដូចកុងលាយ
ចៅល្ងន៍ស៊ីប្ដ្ចើមញ្ញ៉ាមត្រាយ
ចៅល្ងដ្ដាយចុងសោតយានត្រាយដ ។
ចៅល្ងកយានស្ងួលទ្ងៀបទកប្ដ្ចៀបត្ក
ចៅល្ងសដ្ដ្ចសុ៊ីណ្ណាងៃ្ង

ចៅល្អកណ្ណាដូចកលង្ការ បុស្ស្ដ្ឋ
ចៅល្អវ៉ង្ស្ដ្ឋនិលាសទ្ធ បទបៀបនៃ ។

២៤. បទធ៌ត្ត្ដ្ឋ

ទបៀបចាប់ចុងចួន	គំនូ
o o o o o o o o	កម្ម្ដ្ឋអើយនុ៎ៃហេតុម្ដ្ឋចនុ៎ៃអើយកម្ម
o o o o o o o o	លៅហ្ស្ដ្ឋងមុខទ្ធ្ដ្ឋ្ដ្ឋ្ដ្ឋ្ដ្ឋ្ដ្ឋ្ដ្ឋ
o o o o o o o o	ទនៅ្ដ្ឋ្ដ្ឋ្ដ្ឋ្ដ្ឋ្ដ្ឋ្ដ្ឋ្ដ្ឋ
o o o o o o o o ។	្ដ្ឋ្ដ្ឋ្ដ្ឋ្ដ្ឋ្ដ្ឋ្ដ្ឋ្ដ្ឋ ។

ឃ្លាទាំងអស់មានទបៀបចួនខាងក្នុងឃ្លាដូចគ្នាទាំងអស់ - ដូចមានខាងក្រោមនេះ :

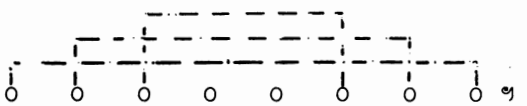

២៥. បទនាគបទ្ដ្ឋ

ទបៀបចាប់ចុងចួន	គំនូ
o o o o o o o o	្ដ្ឋ
o o o o o o o o	្ដ្ឋ
o o o o o o o o	្ដ្ឋ
o o o o o o o o ។	្ដ្ឋ ។

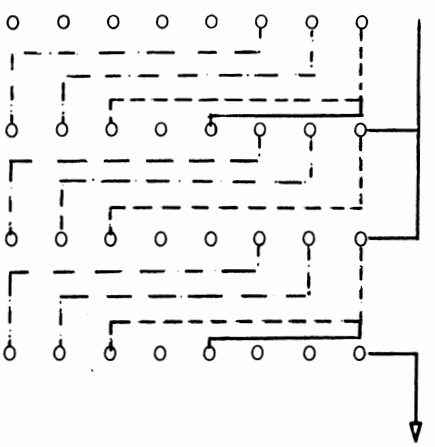

ទ្ដ្ឋ
ទ្ដ្ឋ
ទ្ដ្ឋ
ទ្ដ្ឋ ។
ទ្ដ្ឋ
ទ្ដ្ឋ
ទ្ដ្ឋ
ទ្ដ្ឋ
ទ្ដ្ឋ
ទ្ដ្ឋ
ទ្ដ្ឋ
ទ្ដ្ឋ
ទ្ដ្ឋ
ទ្ដ្ឋ
ទ្ដ្ឋ
ទ្ដ្ឋ

២៦. បទត្រីពិធ៍ន្ធ

ទបៗ១ចាប់ចុងចួន		គ១ូ
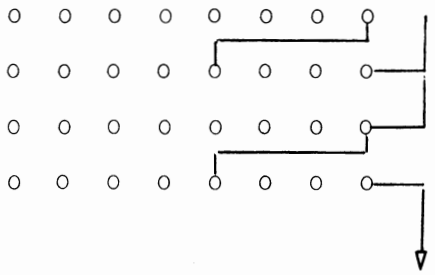		ក្រមុំស្ទ្ងស្ទ្ងស្ទ្ង

២៨. បទក្រុមបក្រកវ៉ាឡ

ទម្រង់ចាប់ចុងចួន		គំនូ
o o o o o o o o		ចិត្តទ្រមទ័ក្ស្ម៉ាគន្ធនស្ងួនត្រូវចិត្ត
o o o o o o o o		ទ្រាពិនិត្យគិតសង្ខារទេះណាស់ទ្រា
o o o o o o o o		ពៅពុំស្ម៉ាគសោះទ្ធេប្ដូមាសពៅ
o o o o o o o o	។	បងនេះទ្រាសង្ខាណាមាសបង ។

ឃ្លាទាំងអស់មានទម្រង់ចួនខាងក្នុងឃ្លាផ្ទាប់ចុងគ្នាទាំងអស់ - ផ្ទាប់ចុងមានខាងក្រោមនេះ :

o o o o o o o o (ជួនកាលមានតែចុងចួនទេ)

២៩. បទទាំងដើរក្រៃ

ទម្រង់ចាប់ចុងចួន		គំនូ
o o o o o o o o		ស្ដាយអើយនួនស្ងួនចិត្ត៧ តមួហ្ជង
o o o o o o o o		ក្ដមអើយបងនាំ ប្ដ្ធាសនិ ១ សតន់
o o o o o o o o		ម ១ ១ ១

ឃ្លាទាំងអស់មានទម្រង់ចម្លងខាងក្នុងឃ្លាដូចគ្នាទាំងអស់ - ដូចមានខាងក្រោមនេះ :

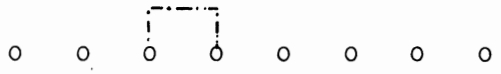

៣១. បទលាន់សរសើង

ទម្រង់ចាប់ចុងចួន គំនូ

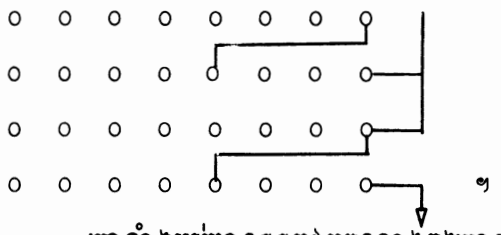

ដឹងជាគេអន់អាក់មិនស្មាក់មិនស្មោះ
មកប្រើងខ្លែតស្រណោះអាណោះអាល័យ
ចាប់ស្រមៃឡាញ់ពេញកន្លែងសម្រែងសម្ដែង
ទ្រ័ស្រមៃមហាក់ផ្ទៃដល់ទាល់ទាញ ។

ឃ្លាទាំងអស់មានទម្រង់ចម្លងខាងក្នុងឃ្លាដូចគ្នាទាំងអស់ - ដូចមានខាងក្រោមនេះ :

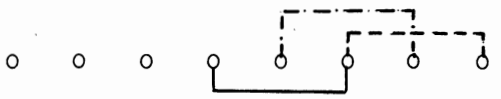

៣២. បទពាក្យ ៤ (លាមញ្ញា)

ទម្រង់ចាប់ចុងចួន គំនូ

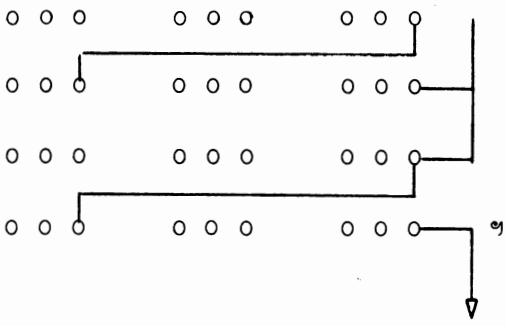

ទ្រ័លម្ហាញ់ អញ្ញទ្ធក ដេកមិនលក់
ដ៏លនជាទុក្ខ មុខជាទៀប ហៀបមរណា
ទ្រ័ទ្ធ្ធ ទ្ធ ទ្ធ ទ្ធ ទ្ធ ទ្ធ ទ្ធ ទ្ធ ។
ទ្ធ ទ្ធ ទ្ធ ទ្ធ ទ្ធ ទ្ធ ទ្ធ ទ្ធ
ទ្ធ ទ្ធ ទ្ធ ទ្ធ ទ្ធ ទ្ធ ទ្ធ ទ្ធ
ទ្ធ ទ្ធ ទ្ធ ទ្ធ ទ្ធ ទ្ធ ទ្ធ ទ្ធ
ទ្ធ ទ្ធ ទ្ធ ទ្ធ ទ្ធ ទ្ធ ទ្ធ ទ្ធ ។

៣៣. បទលក្ខប់ប្រចាំង

ទម្រង់	គំនូ
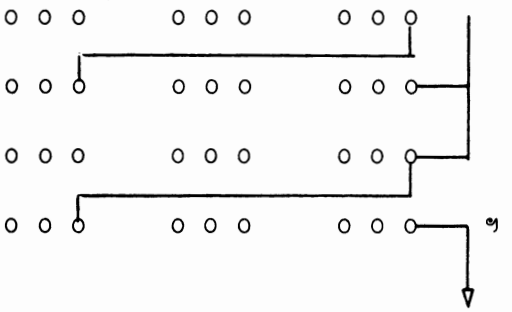	១	១	១	១	១	១	១	១	១

ឃ្លាទាំងអស់មានទម្រង់ចួនខាងក្នុងឃ្លាដូចគ្នាទាំងអស់ - ដូចមានខាងក្រោមនេះ :

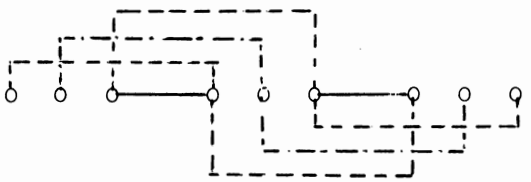

៣៥. បទសង្ឆាបល្អ

ទម្រង់ចាប់ចុងចួន គំនូ

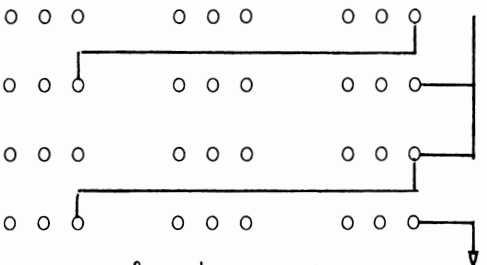

ញ្ជាប់ញ៉ីទញ្ជាក់អាក់អន់អួលក្តួលទ្ការ ក្ការ ត
ភ្លឺកភ្លាំងភ្លាត់ស្ងាត់ស្ងប់ស្ងួតហួតហែកហែង
ទនៅនឹងណែនទ័ណនសោកសល់ខ្ទ្ល់ខ្ទ្ការ ទ ខ្ទ
ម ម ប្ម្ណប្ម ម ប ម ម ប ម ម ប

ឃ្លាទាំងអស់មានរបៀបជួនខាងក្នុងឃ្លាដូចគ្នាទាំងអស់ ដូចមានខាងក្រោមនេះ :

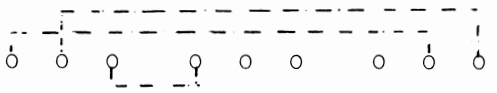

៣៧. បទសារថីទាញ្ជ្រទ

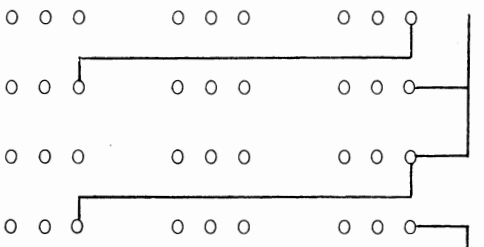	១
	១
	១
	១

	ចូលចិត្តស្តាប់ត្រាប់ចំនៃ្រងក្រៃ្រងចូលចិត្ត
	ទេសនាជិតគិតមិនចង់ត្រង់ទេសនា
	ទៅផ្ទ្រានធំសំនួលចិត្តគិតទៅផ្ទ្រាន
	ទៅផ្ទ្រើការថានឹកដ្ឋានមិនទៅផ្ទ្រើ ។

ឃ្លាទាំងអស់មានរបៀបជួនខាងក្នុងឃ្លាដូចគ្នាទាំងអស់ ដូចមានខាងក្រោមនេះ :

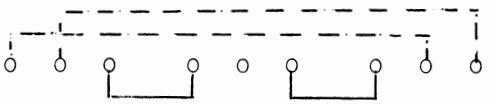

៣៨. បទស្ទ្ងៃតោលងកន្ទ្ម

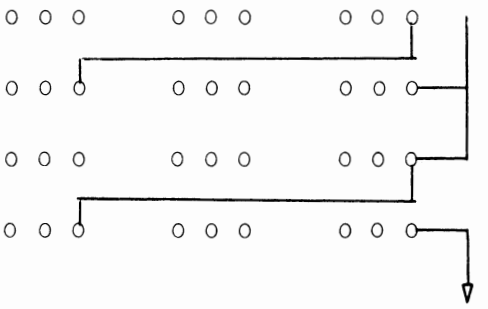	១
	១
	១
	១

	ទៅទ្ងៃណាផ្ទ្រើការសួតកុំកោងកាច
	តែកុំខ្ជាចខ្ជ្ងៃក្រាបខ្ជ្ងបខ្ជ្ងនខ្ជ្ងៅ ខ្ជ្ងាំង
	ក្ដ្ងៃ្ងកងគ្ងស្ងប់ធ្ងាក្ងថ្ងប់ឫកទ្ងកទ្ងៃ្ងងទ្ងាំង
	ដ្ងៃ្ងងប្ងៃ្ងាំងទ្ងមីលងាយដ្ងាសដ្ងើ្ងទ្ងដ្ងៃ្ងមដ្ងាម ។

ឃ្លាទាំងអស់មានរបៀបជួនខាងក្នុងឃ្លាដូចគ្នាទាំងអស់ - ដូចមានខាងក្រោមនេះ :

៣៩. បទពាក្យ ១០ (សាមញ្ញ)

របៀបចាប់ចុងជួន		គំនូ
o o o o o o o o o o		មាតាបិតាណាមានកូនល្អ
o o o o o o o o o o		ត្រូវនាំផ្ទៃតាមខន្ធ៍ កូនវានាំផ្ទៃតាម
o o o o o o o o o o		កុំដឹតគ្នារបៀបស្រីកុំលេងចុះស្លាម
o o o o o o o o o o	។	កុំឈ្លោះគ្នារដ្ឋមដ៏ាមកើតទុក្ខនៅមុខវា ។

៤០. បទត្រឡាចទ្បឹងត្រើង (ពាក្យ ១០)

របៀបចាប់ចុងជួន		គំនូ
o o o o o o o o o o		គោលៀនលន់គន់លៀនលើសទើសអស់ទាំងគោ
o o o o o o o o o o		១ងនឹមទោនៅ១ាទ្ធឹមទ្ធៀងទ្ធៀងទ្ធៀបរ៉ាប់១ង
o o o o o o o o o o		១ងកញ្ជ្ជយ១យកញ្ជ្ជឹកនឹកឃើញ១ឹមគ១
o o o o o o o o o o	។	ត្រ្ពោះទាក់ទ១ត្រ១ងទាក់ទាមឃ្ជាមវ៉ាមានត្រ្ពោះ។

ឃ្លាទាំងអស់មានរបៀបជួនខាងក្នុងឃ្លាដូចគ្នាទាំងអស់ - ដូចមានខាងក្រោមនេះ :

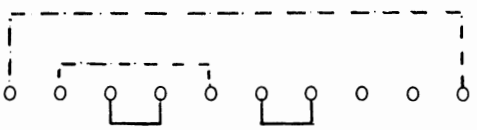

៤១. បទពាក្យ ១១

១២ បន្ទាត់	១២ ១១	១២ ១១
១	១	១
១	១	១
១	១	១
១	១	១
១	១	១
១	១	១
១	១	១
១	១	១
១	១	១
១	១	១
១	១	១

ទម្រង់ចាប់ចុងជួន

អ្នកទ្រីយ៉ាកញ្ចាំងអ៊ីទ្រ៊ីងទ្រ៊ីសលបងមានទុកជូន	
ផ្ទូចទ្រ៊ីកជន់ជ្រៃ ១ ១ ១ ១ ១ ១ ១ ១ ១ ១ ១ ១	
ឥ៊ីនូបអ្នកទ្រ៊ីសល្ហ្ក្ខកកប្រ្ចាប់ធ្ងាប់ជ្ម្ម	
១ ១ ១ ១ ១ ១ ១ ១ ១ ១ ១ ១ ១	១

១ ១ ១ ១ ១ ១ ១ ១ ១ ១ ១ ១ ១

ពាក្យតក់ a normally unstressed syllable which is stressed to conform to the rhythm
ក្រុងឧដុងមានជ័យ /kroŋ qutdoŋ-miən-ciəy/ Oudong (capital of Cambodia 1620-1867)
បទកាកគតិ /bɑt kaaqkəteq/ Crow's Gait Meter
បទពំនោល Narrative Meter

ភុជង្គ /phuucuŏŋ/ snake (Lit)

លីលា to go (Lit)

បទភុជង្គលីលា Snake-Crawl Meter

បទបន្ទោលកាក Frog's Gait Meter

បទប្រញ្ជ្ញតិ /bɑt prummənəit/ Song of Brahma Meter
សម័យ modern, recent

ទង runer, tendril (of a vine)

បទជាប់ទង Intertwined Meter

សាមញ្ញ /saamañ/ common, ordinary (here: plain, basic)
នមោ (beginning of a sacred incantation which prefaces the recitation of the Pali syllabary)
បទនមោ Namo Meter (cf. example)

បទកខ /bɑt kɑɑ khɑɑ/ Alphabetic Progression Style (Meter)
ស្ទឹង tether-stake

បទគោព័ទ្ធស្ទឹង Style of a Cow [wrapping his rope] around the Tether-stake
ពក្ស /to straddle, wrap the legs around
ក្រវ៉ាត់ to girdle, to tie around

បទនាគពក្ស/ក្រវ៉ាត់ Encircling Naga Meter
សង្វាស union, relation

បទអក្ខរសង្វាស Related Letters Style
កន្ទ្រៃ frog

បទកន្ទ្រៃបលោតកណ្ដាលស្រះ Style of a Frog Jumping into the Middle of the Pond
បទអក្ខរលួន Slithering Letters Style (cf. internal rhyme pattern)
សុក្រ/ចិន /sokkrətin/ Friday; Venus(?)
ទិលាស be coy, be coquettish, to flirt
បទសុក្រ/ចិនទិលាស (translation unclear; perhaps it should be treated simply as the proper name of this particular meter)

ត្រច្ការ winter melon

ទ្រៃ frame, lattice, trellis

បទត្រច្ការចេញ/ទ្រៃ Style of Melons Climbing a Trellis
ម្ករ /mənkɑɑ/ mythical sea monster
ខ្ទាក់ to spit out, emit

បទម្ករខ្ទាក់ទ/ក Style of a Sea Monster Spewing Jewels
សោរ/ចិន /saorətin/ Saturday; Saturn(?)
បទសោរ/ចិនទិលាស (meaning unclear; pr. n. of this meter)
បទថយ/ក្រោយ Reverse [Word Order] Style (cf. internal rhyme pattern)
បទផ្ការ/ីក Blossoming Lotus Style

បទ/ត្ត/ីជាន់ Three-Tiered Umbrella Style (cf. internal rhyme pattern)
ប/ិ/ីព /bɑripoət/ to encircle, to encompass
បទនាគ/ីព Encircling Naga Style

ត្រ/ីព /trəy-pit/ triple, three-sided
ព/ីន /poŏn/ related, intertwined, tied together
បទ/ីព/ីន Triply Interrelated Style
នាគ/ាជ /niəqkəriəc/ King of the Nagas, Naga King
ប/ីន to change, change form, undergo metamorphosis
បទនាគ/ាជ/ីនឫ Style of the Naga King Magically Transforming [Himself]
ក្រ/ប casing, binding, splint, cover, support
ចក្រ/ាឡ /caqrəwaal/ the mountains surrounding the universe;

limitless space
បទប្រកបចក្រវាឡ Space-Binding Style (deriving from the fact that each line begins and ends with the same word, like bookends)
បទរមាំងដើរព្រៃ Style of a Deer Walking in the Forest
យតិភង្គ /yattephuəŋ/ hyphen

បទយតិភង្គ Hyphenated Style (deriving from the fact that each line ends with the first part of a word which is completed at the beginning of the next line; cf. rhyme pattern)
បទលាត់សបីង (meaning unclear; pr. n. of this style)
បទរលកទ្ទប់ច្រាំង Style of Waves Beating against the Shore
ស្លាក់ to choke on something, have something caught in the throat
បទកង្កែបលោតស្លាក់ពេជ្រ Style of a Frog Choking on Jewels
សទ្ធាប conversation (?)

បទសទ្ធាបល្ហូន Mellifluous Conversation Style (?)
បទព្រះចន្ទ្រាំងឆ័ត្រ Style of the Moon Holding an Umbrella
បទសារថីទាញរថ Style of the Driver Pulling the Cart
ស្ទឹង (=ស្ទឹង) /səŋ/ lion (Lit)

តោ lion (Lit)

បទស្ទឹងតោលេងកន្ទុយ Style of a Lion Playing with his Tail
ស្មុគស្មាញ complex, confused

ចាប់ចុងជួន to make rhymes (in the Cambodian sense); establish poetic relations between words
ទៀបទាប់ to enumerate, give a consecutive account
សន្ទនា /sɑntəniə/ to converse

ការសន្ទនា conversation

ចលនាខ្លាំង violent action

រាំង to stop, confront, block

ចម្បាំងរាំងដល់ war, battle, confrontation
ទាស់ទែង to have a dispute, have a disagreement, be at odds
កំហស់ anger

ឫទ្ធានុភាព /rɨtthiənuphiəp/ power, authority
តួអង្គ character (in a story, play, etc.)
ទន់ភ្លន់ soft, gentle, smooth

ផ្អែមល្អែម dulcet, sweet, gentle

ល្វីតល្វន delicate, soft, effeminate
ទៀបទាប់ព្រៃព្រឹក្ស to enumerate [the flowers, plants, and trees encountered in] the forest (it is a common device in Cambodian verse to give a poetic enumeration of the various species of flora and fauna encountered in nature; this device is particularly well exemplified in the selection from /tum-tiəw/)

សំនៀង sound, acoustic impression

យាន to be drawn out, extended, delayed, drawled
ឈ្ពាក់ short, jerky, staccato

ផ្លើយឆ្លង to spar, banter, exchange words, carry on a dialogue

ក្រមិចក្រមើម /kraməc-kraməɨm/ clownish, comical
ដាក់ត្នា back and forth, with one another
លន្លង់លន្ធោច lugubrious, solemn

រអាក់រអួល sad, upset, disturbed

ដំអូញ to express sadness, grief, sorrow
បណ្ដែនបណ្ដាំ to admonish, exhort, recommend

១០. បទអញ្ជើញគ្រូ

(ស្នានឈ្នោះអ្នកនិពន្ធ)

បុព្វកថា

បទអញ្ជើញគ្រូនេះ មិនមែនជាបទប្រៃ្យងទេ្ធយ តែជាទំនុកមួយដែលគេប្រើក្នុងពិធី ' បញ្ចូលអាវក្ន ' ។ ធម្មតា គេធ្វើពិធីបញ្ចូលអាវក្ននៅពេលដែលមានអ្នកណាម្នាក់នៅក្នុងគ្រួសារមានទោសាគាពៃ្យាធិមកបៃ្ជតបៃ្ជន ។ នៅពេលអាវក្នកំពុងចូល គេជណ្តើងលួនឲ្យដើមហេតុនៃជម្ងឺនោះ ទ្ធបហើយទ្ធបដែលចូលនោះ ប្រាប់ឲ្យធ្វើផ្ទ្ធបម្ដេចខ្លះដើម្បីឲ្យអ្នកជម្ងឺនោះជ្ងាគ្ងាសៃ្ងយ ទេ្ធង ។ មុនបញ្ចូលអាវក្ន គេអុជទៀនអុជធ្ងូបនៅតោក ទ្ធបគេប្រើបទនេះ លំបូងសៃ្ងងអញ្ជើញគ្រូឲ្យមកចូលទ្ធប ។

អត្ថបទ

អញ្ជើញគ្រូតូច
អញ្ជើញគ្រូធំ
អញ្ជើញពីកំពូលភ្នំ
ក្រសាលសប្ជាយ ។
ខ្ញុំអុជទៀនមួយ
បញ្ជាំរនៅតោក
អញ្ជើញគ្រូមក
ក្រសាលសប្ជាយ
អញ្ជើញគ្រូស្ងើហ៏និមន្ត
អញ្ជើញគ្រូតន់
ធ្យានមកឲ្យឆាប់
ឃើញទ្រៃ្ពកុំយប់
ឃើញមួយប៉ាកុំរ
អញ្ជើញគ្រូមកី
លន្ធិតនៅទ្ធប ។
ស្ងាក្រមួក្រ
អញ្ជើញគ្រូមក
ទល់មុខនឹងមាត់

ចងខ្វែងអ្នកកាត់

ចងព្រ័ត្តអ្នកស្រាយ

ដ៏ធីរសាយ

ពីថ្ងៃនេះទៅ ។

បទអញ្ជើញគ្រូ

Introductory Note

អញ្ជើញ to invite, invoke, summon

គ្រូ mediating spirit

បទអញ្ជើញគ្រូ Chant for the Invocation of the Spirits

ចំនុក poem, verse, song, composition

បញ្ចូល cause to enter, put into

អារក្ខ /qaareəq/ capricious spirit, demon

បញ្ចូលអារក្ខ instill a spirit (in a medium); cause (a medium) to be possessed by a spirit

ទោគាពាធ /rookiəpyiəthiq/ illness, disease (Lit)

បង្ហិតបង្ហ to harm, afflict

ដើមហេតុ origin, cause

ជ្ជ person; medium

ស: to heal, get better, recover

ស:ស្បើយ to heal, get better, recover

តោក low altar

សំបូងសង្ហ conjure, summon

Text

ក្រសាល to amuse oneself, enjoy oneself (Roy, Lit)

បញ្ចាំ prepared, made ready, put in place beforehand

ស្នេហ៍ /snae/ love

គ្រូស្នេហ៍ beloved spirit

ឥន់ tender, precious

ផ្ទាន have the power to transport oneself magically

មកុ (=ម៉ក) (this spelling indicates that the word is to be pronounced /mɔɔ/ to rhyme with /chɔɔ/ in the preceding line)

ស្ថិត stay, reside (in)

ក្រ rare, scarce, hard to find

ទល់មុខនឹងមាត់ face to face

ចងខ្វែងអ្នកកាត់ If someone ties you up with cord, cut it.

ព្រ័ត្ត rope made of plaited leather

ទសាយ to dissipate, slacken; be relaxed, relieved; lax, negligent

១១. សុបិន

ដោយ គឹម-សំអុន

បុព្វកថា

សុបិនជាកំណាព្យមួយដ៏ខ្លី ដែលគួរឲ្យចាប់អារម្មណ៍ ។ ភាគច្រើននៃកំណាព្យក្នុងសម័យបច្ចុប្បន្ន ច្រើនតែទាក់ទងនឹងបញ្ហាក្នុងសង្គម : ការពុករលួយ អតិផរណា ថ្លៃមាល ។លម។ 'ចលនាត្រឡប់ទៅបូរាណកាលវិញ' បង្ហាញឲ្យឃើញយ៉ាងច្បាស់នៅក្នុងកំណាព្យនេះ ដូចជា : ការដិះសេះ ការប្រើធ្នូ អស្ចារ្យ ។លម។ គេមិនសូវជួបប្រទះនៅក្នុងកំណាព្យសម័យបច្ចុប្បន្នទេ ។

អត្ថបទ

មាណពត្រាន់ត្រៃ	បំច្ចេលអជនេយ្យ	ហក់លោតលីលា
ផ្ទៃលអស់បក្ខី	បក្ខាត្រមីគា	ការ៉ាត់ត្រៃបុព្វតា
	ក្លៀវនិស្ការពេកក្ការ៉ាត់ ។	
'អ៊ុះ! អ្វីនោះទៅ?ម្ហ?	មើលទៅឃើញឈរ	ព្ធដ៏ទីស្ងាត់'
ត្រាន់ត្រៃកំទ្បោះ	ហេវហោះលោតស្ការ៉ាត់	ខ្ពែកប្រុងប្រុយ
	ហត្ថចាប់ការ៉ាន់ធ្នូ ។	
ត្រួញៗហៀបនឹងចេញ	ត្រាន់ទប់ទុកវិញ	មើលប្រើសយ៉ាងយូរ
ប្រើសធ្ងៃត្រជើយ	ស្ម្ងានទ្ធ្ងើយគិតតូរ	គន់គយយូរ ៣
	ឃើញស្រស់អស្ចារ្យ ។	
ត្រួញៗធ្លាក់ពីដៃ	ស្ទុះអោបប្រើសថ្ងៃ	ត្រាន់ត្រេកអរពោលថា :
'ឆ្ម! ប្រើសសម្ងាញ់	អង្គអញ្ជនេះណា	ក្ណាលទ្ធ្ងៃហាសិ
	ទស់ដោយសេរី' ។	
ដៃចេញសអង្ហែ	ក្ដេសានន្ទ្ធ្ងៃ	បន្ទ្ធ្ងៃទសំដ
ខ្ពែកបិទទ្ធ្ងើម ៣	ញ្ញៀមប្រិមប្រិយ	បក្ខ្ធ្ងាត្ត្ធ្ងៃ
	ត្ត្ធ្ងៃងទ្ធ្ងាំទ្ធ្ងោយកន្ធ្ងិន ។	
ពេលនោះឯងណា	ចំខ្ធ្ងៃកអស្ចារ្យ	ហាក់ដូចសុបិន
ត្រាន់ត្រេកខ្ពែកទ្ធ្ងើង	ប៉ីដូចគ្ធ្ងន	ប្រើសនោះខ្ប្ធ្ងិន
	ក្ការ៉ាយកាយជាស្ត្ធ្ងើ ។	
'ឆ្ម!ទ្ធ្ងេពធ្ធ្ងីតា!	អ្ងនស្រស់អស្ចារ្យ	ភក្ត្ធ្ងាប្រិមប្រិយ
សំណាងទ្ធ្ងៀមបង	ព្ធ្ងនល្ងងនៅដ៏	ខ្ន! ខ្ធ្ងកវ៉ាចនណ្ធ

ថ្ងៃស្នេហ៍ចង់ឬ?' ។

ខ្ញុំកវ៉ា កលា្យណី អ្ងាតពុំចេញ្ចាស្ត ស្រដីនិ្ទ្ធ
នាងស្ទុះគេចចេញ្ច ប្រ្ចាងទ្ធ ប្រ្ចានត្រ្ចៃ ប្ចូចប្ត
ចាប់ទ្ធាំ ទ្ធាំ ។

ចង្ហុះ ទ្ធ្ងាន ខ្ញ្ចំ ទ្ធ ! ទ្ធ ! ! !

ញាស to brush, to graze

អង្អែល to caress

ញាសអង្អែល to caress

កសា (=ក្បាល) head (Lit)

ឧនេ្យល to twist and turn, roll about (i.e. against the deer)

បន្ធូន to soften, to lighten

ទឹម ៣ half-closed

ប្រិមប្រិយ lovable, pleasing

ទោយ to fall, drop, shed (petals, chaff, etc.)

ទោយក្លិន give off odor, spread fragrance

ដូចជា seem as if, just as if

ភ្លិន deceive the eyes

ក្លាយ to change, alter

ទេពធីតា angel, celestial maiden

ភ្ជ្ជ (=មុខ) /pheăqtraa/ face (Lit)

ល្អង term of endearment: Fair One

ចរណៃ /cαα rənay/ cut glass, crystal

ម៉ែកនៃចរណៃ term of endearment: Precious One

កល្យាណី /kαlyaanəy/ beautiful woman

ដអ្ងាន shy

ចចាស្ដី to speak

ស្រដី to say, speak (Lit)

គេចចេញ to wiggle free, get away; avoid

ទន្ទឹ menacingly, threateningly (here: saucily, flauntingly)

ញ្ជ to have a chill, get goose-bumps

ញ្ជួចញ្ជ to feel a thrill, have a sensation of excitement

ទ្ធ narrow, slim

ខ្ជ ០ svelte; firm

ទេពី (=ទេពធីតា) here: angel

ស្រីមុ (=ស្រីក្រមុ) /srəy mom/ young girl, virgin; term of endearment

ផ្ដេក to lay down, put to bed

ក្ដី (=ក្ដីសា) head (Lit)

បំពេន to sing a lullaby to, sing to sleep, serenade

ផ្ទ in a dainty and mincing fashion

ទ្ធ a wave (of water, wind, etc.); to roll, churn (of water)

ទ្ធ ១ ចុងបញ្ចប់ at the end, finally

ទ្ធ (=ទ្ធ) eye (Lit)

ទ្ធ: rather, instead, really only

ស្ដ: [it's] only a dream

១២. ភ្លេងការ

(គ្មានឈ្មោះអ្នកនិពន្ធ)

ទី ១

ទំនុកច្រៀងរាំបើកវាំងនន

បុព្វកថា

ទំនុករាំបើកវាំងនន 'អន' នេះ សម្រាប់ច្រៀងអញ្ជើញសាមីខ្លួនខាងស្រីឱ្យចេញមកសំពះផ្កាស្លា ដែលជាពិធីមួយយ៉ាងសំខាន់ក្នុងពិធីទៀបការ ។ នៅពេលច្រៀងទំនុកនេះ អ្នកភ្លេងម្នាក់រាំយ៉ាងរំពើត ។ នៅពេលដែលសាមីខ្លួនខាងស្រីចេញមក គេលេងភ្លេង 'នាងនាគ' ហើយនៅពេលដើរចូលទៅបន្ទប់វិញ្ញ គេលេងភ្លេង 'លោមនាង ចាយខ្ទុនគ្ង ។លម។'

អត្ថបទ

អនអើយស្រីអន
សុំបើកវាំងនន
ជួនអនដកលក់
សុំដាស់អនទ្បើង
រកទ្រីកលុបមុខ
ជួនអនដកលក់
ស្រងាកលើទ្ធ្ងើយ ។
អនអើយនាងអន
សុំបើកវាំងនន
នាំអនមកផ្ទ្ងើម
អនឥឡូវចេញមក
អនដើរសនិ្ទម
នាំអនមកផ្ទ្ងើម
ទន្ទ្ងើមលើទ្ធ្ងើយ ។
អនអើយផ្ទ្ងាត់ជាយ
ផ្ទ្ងាត់ចេញឱ្យឆ្ងាយ
លោះវ៉ាសាន់ទ្ងាន់
ក្ងន្ទ្ងលខ្ទ្ងល់ទ្ធ្ងើយ

បម្រុងគ្រប់គ្រាន់
សូមអនទ្ធសនាន់
ពេលាជ្ញនទ្ធើយ ! ។

(ក្ជ្ជនអាពាហ៍ពិពាហ៍, ទំព័រ ១១១)

ទំនុកនេ្ចរ្ងងទ្ធាំនេ្ចកទ្ធាំងនន

Introductory Note

ទ្ធាំងនន curtain

អន proper name of the girl to whom the song is addressed, and title of the song itself

លាមីខ្ជ្ជនខាងស្រី bride (lit: female member of the bridal couple)
ទ្ធំនេ្ចត graceful, lithesome

ទ្ធលាម (=ល្ងងទ្ធលាម) to cajole, entice

ជ្ជយខ្ជ្ជនគ្ជ name of a traditional wedding composition

Text

ជ្ជ it happened that, by chance

ស្រងាក supine, motionless, in suspended animation
ផ្ទ្ជ៌ម to compare, put side by side (here: sit side by side)

ទ្ធ្ជ៌ម side by side, abreast

ផ្ទ្ជ៌ to brush back, brush away

ផ្ទ្ជ៌ rim, edge, border (here: bridal train)
ទ្ធ្ជ៌ទ្ធ្ជ៌ /san-wan/ be in the way, impede
ខ្ជ្ជ (< ក្ជ) a support, block, cushion
បម្រុង to make preparations, be prepared
ពេលាជ្ញនទ្ធើយ the time is ripe, the auspicious moment has arrived

ទី ២

បទស្តេចផ្ទំ

បុព្វកថា

តាមប្រវៃណីខ្មែរ ពិធីទៀបអាពាហ៍ពិពាហ៍មានកំណត់បីថ្ងៃ ។ ហើយនៅក្នុងពេលបីថ្ងៃនេះ មានភ្លេងលេងរងំមិនដាច់ទេឡើយ ។ អ្នកភ្លេងគេមិនគ្រាន់តែលេងភ្លេងទទេទេ គេថែមទាំងច្រៀងចម្រៀងប្រវៃណីជាច្រើន ស្ទើរតែមិនដាច់ពីមាត់ ។ បទស្តេចផ្ទំ ជាចម្រៀងមួយដែលគេតែងតែច្រៀងនៅពេលនោះ ។

អត្ថបទ

ព្រះអង្គស្តេចផ្ទំ ក្នុងព្រះបន្ទំ លើទ្រនាប់ត្នមណី
ជាទីសុខសាយ ស្តេចផ្ទំសមុ ព្រះស្ងួមហ្ម្ចាយ
ន្ធតសព៌ាង្គកាយ សាយសព្វខ្ទូ ។
លើទ្រនាប់ព្រះសិរ ទ្រនាប់អង្គទាំងទ្វេ ទ្រនាប់កាយទាំងគូ
ផ្ការ៉ាមនូបនាគ ទ្រង់ស្ទៀកទទួន ពីត្រីមខ្ទូ
ដល់ព្រះសូនង ។
ស្តេចផ្ទំស្កប់ស្ករ ជួនជំនានខ្យាល់ ផ្ទាត់ដល់ម្ជុង ៣
ថ្មមសូនទ្រេបី ដន្ត្រីផ្ទ្ចំង ថ្វាយព្រះចា្ចស់ច្ឆង
កំដរស្តេចផ្ទំ ។
ស្តេចផ្ទំស្ករ់ហើយ មហាទីទ្រាទ៍ឆ្លើយ ពិនោះនង
ឧានីសកវ៉ាទ៍ ផ្ទីតាក្រមុ ច្រៀងបទស្តេចផ្ទំ
សមដោយសម្ជុង ។
សមនូបនានី សមនិងទ្ទ្ចនទ៍ សមដោយគ្រឿងភ្លេង
សមនូបនងឫ ចក្រីនៅក្ងេ សមឫទ្ធមីត្រេង
ព្រះប្រិយមហាកសត្ត្រីយ៍ ។
ស្តេចផ្ទំស្ករ់ស្ករ ពីពេលត្រលប់ លុះអ្ត្ធាត្ត្ស្ងាត់
ទ្រង់ត្ទ្ចនចាកទ្ទ្ចន ព្រះថ្ងៃនចក្ក្ពត្ត្ដ ទ្ទ្ចឯងទ្ទ្ចនមណីទ្ទ
ក្នុងក្ក្ទ្ធាបន្ទំ ។
បថមទ្ទ្ចៀបត្ត្ពីក សូនស៌ាមសន្ធ្ចីក ត្ត្ពីកត្ត្ពងធនណី

ផ្ទាយសារសម្ពន្ធភ្លេង ក្រុមក្មេងនារី ផ្ទាយក្រពះភូមិ

ទ្រង់ទ្រីកសាន្ត ។

(ក្ស្ងនអាពាហ៍ពិពាហ៍, ទំព័រ ១២២ - ១២៣)

បទស្ពៃចង្ក

Introductory Note

បទស្ពៃចង្ក name of a wedding song (lit: Song of the Sleeping King)
រងំ droning, rumbling, indistinct
មិនដាច់ពីមាត់ unceasingly, incessantly, continually (of singing, speaking, eating, etc.)

Text

ផ្ទំ to sleep (Roy)

បន្ទំ bedroom, sleeping quarters (Roy)
ទ្រែន bed, couch (Roy)

រត្ន /rɔ̆ət/ precious stone, jewel
មណី /mənii/ precious stone, jewel
សាយ (=សាន្ត) peaceful, tranquil, quiet
សម្ងំ (=សំងំ) be still, stay quiet (neither speaking nor moving)

ស្នំ concubine, female royal attendant
ញ្ជូបញ្ជ្រាយ to prostrate oneself in an attitude of obeisance
ន្ទួត to massage (Thai)

សព៌ាង្គ /sarəpiəŋ/ body (Roy)

សាយ to spread, diffuse, suffuse

ឧរ /qaoruu/ chest (Roy)

សាយសព្វឧរ all over [up to] the chest
រង cushion, pillow

សិរ /sei/ head (Roy)

ជ្រែប near, close, intimate

ទាំងទ្វ both

ជ្រែប get close to, stay next to, get alongside
ផ្ការ៉ុម coverlet, spread, small blanket
ទ្ទ្ធបនាគ [with a design in] the form of a dragon
ស្ងរង /souruŏŋ/ neck (Roy)

ស្ពល់ satiated, content, satisfied
ស្ពប់ស្ពល់ satiated, content, satisfied
ជ្ជ័ធនារ a puff (of wind), light breeze
ផាត់ to blow (Lit)

ត្រ a two-stringed musical instrument
ប៊ី flute, clarinet

ផ្ទ្ធ combine, put together, add to, accumulate
ចាង eldest

ចាស់ចាង appellation for a king (lit: clearly the eldest)

មហោរ៉ី /məhaorii/ orchestra; stringed instrument
ទ្ទ្ធ /roo/ to resound (of music); to roar (of lions); to moo (of cows); to race (of motors)
សក្ការ៉ី /saqkəwaa/ title of a palace song
នារីសក្ការ៉ី the girl [who sings] the /saqkəwaa/
ធីតា /thidaa/ girl, daughter (Lit)
សម /sɑm/ appropriate (to), fitting, becoming; to fit, go well with

រស្មីរ៉ /reəŋsəy/ brilliance, sparkle, ray of light
ចក្រី /cɑkrəy/ king, prince

ព្រៃផ្ទ the past, ancient times, antiquity; ancient, former

ប្រិយ pleasing, pleasant

មហាក្សត្រីយ៍ /məhaa-ksatrəy/ king

អ្ឍាត្រ /qatriət/ midnight (Lit)

ភ្ញើន awaken, get up (Roy, Clergy)

ថ្ម៉ន platform

ចក្រពត្ត /caqkrəpoət/ kingdom, empire; royal, imperial

ក្រឡាបន្ទំ sleeping quarters (Roy)

បឋម /pathɑm, pathɑmmə-/ first, primary; here: early
គ្រឹកគ្រេង thunderous, tumultuous, clamorous
ធរណី /thɔɔrənii/ ground, earth (Lit)
ភូមី king

ចំកំសាន្ត amuse oneself, enjoy oneself (Roy)

១៣. សន្ទសើរទេមន្តមាស

ដោយ

ព្រះញាណស្រីធម្មរាជា

បុព្វកថា

ព្រះញាណស្រីធម្មរាជា មហាកវីត្រកន្ទ្រៃ ពីឆ្នាំ ១៦២៧ - ១៦៣០ ជាកវីនិងជាអ្នកប្រាជ្ញខាងមគធ:ភាសាដ៏ឆ្លើម ។ ព្រះអង្គជារាជបុត្រនៃព្រះញាណជ័យជេដ្ឋាទី ២ ឈ្មោះដើមគឺ 'ចៅពញ្ញាតូ' ។ ព្រះអង្គមិនមានគិតគូរដល់រាជសម្បត្តិប៉ុន្មានទេ ។ ហេតុដូច្នេះហើយក្លាយជាព្រះអង្គលះបង់រាជសម្បត្តិ ក្រោយសោយរាជក្លាយពីឆ្នាំ ។

កំណាព្យដកស្រង់មកនេះ ជាការពិណ្ណនាដ៏ទល់ទទឹក លន្លង់លន្ធោច នៅពេលដែលព្រះអង្គសោយសោកអាទេព្រ្ចាះអាទ្ស្ចីយជាខ្លាំងចំពោះព្រះនាងបុប្ផាវតី ។

អត្ថបទ

(បទកាកគតិ)

ព្រលឹងមាសអើយ ថ្ងៃចេញសម្ដែងហើយ ទន្ទ្រាបសុទ្ធិយា
ស្រណោះសព្វសត្ត ឆ្ងៀលឆ្ងាត់ទេវាលី ចុះចាប់ព្រ្ចីកន្ទ្រា
សសិតស្ទ្ធាបយ ។

ព្រលឹងមាសអើយ ស្ដាប់ស្ដ្ចីសត្ត ឆ្ពោយ ទៅមកសូរសម
ខ្ពស់ហើរផ្ដេកផ្ដោះ ខ្ពស់ទ្រោះទ្ស្ចៀវ លំកាំងស្ទ្ធាបទ
ទន្ទ្ចីមគ្ងីវ ។

ព្រលឹងមាសអើយ អស្ដ្ចតហើយ ញ្ចាំងញ្ចាត់សុទ្ធិយា
បងចាំប្ដូនស្ត្រី ប្ដ្ចិមប្ដ្ចីយ៉ីសោភា ទ្ចែងទ្ចំលេចផ្ដ្ចា
ការ៉ាកមកសី ។

ព្រលឹងមាសអើយ បងទកអស់ហើយ នៅនាលោកីយ៉ី
មានតែប្ដូនតន់ លើសលន់អស់ស្ត្រី ទ្ចុងទ្ស្ចីងទ្ស្ចី
ប្ដ្ចសើរថ្ងៃស្ទ្ធា ។

ព្រលឹងមាសអើយ អស្ដ្ចតហើយ ជ្ជ្ចបចូលសន្ធ្ចិយា
ស្រណោះព្រះពាយ ផ្ទ្ចប់ផ្ទ្ចាយទេវាលី ម្ចេយយង់យល់ស្ទ្ធា
ពពកសសាត់ ។

ព្រលឹងមាសអើយ ជ្ជ្ចបសន្ធ្ចិយាហើយ ទ្ចែងសូរ្ចញ្ចាំងញ្ចាត់

ព្រោងព្រះច័ន្ទ ថ្ងៃថ្ងៃទ្ធ្ងៃងថ្ងាត់ ទស្ស៊ីប្រទ ាត់
ទ ាកីតកបពណ្ណ ាយ ។

ព្រលឹងមាសអើយ ព្រះចន្ទ្ទ ន ះ ហ ើយ ត ា ា ទ ្ងៃ ងា ាយ
ស្រណ ា ះ ស ័ ្ទ ្ធ ្ធ ្ធ

ព្រលឹងមាសអើយ គាប់អធ្យាត្រហើយ ញ្ជីស្ងួតសត្វផង
ឆ្លាស់ផ្ទៃយាសយ៉ំ លូនសមទ្រាំង ឯអាកាសកង
ត្រសាក់សន្ធ្ងិយា ។

ព្រលឹងមាសអើយ គាប់ថ្ងៃនណេះហើយ សត្វគេវ៉ាងគ្ងាន
ម្ដេចទេឡើយមិត្រមាស ប្រែប្រួលឈ្លាតឈ្លា ខ្ញុំតែបងផ្ទ្រា
អង្គងងអ្ចាយ ។

ព្រលឹងមាសអើយ ភ្នកដល់ប្ងួនហើយ ធ្ងួលធ្ងួនាយមាយ
ផ្ទ្ងាស៍ស្ងួតត្ងយ៉ំ ផ្ទ្ងាស៍ស្ងួតព្រះ ពាយ ត្រសៀកផ្ទ្ងព្ងផ្ទ្ងាយ
ត្រសាក់លូនសម ។

ព្រលឹងមាសអើយ អស់អធ្យាត្រហើយ ដល់ទៅដាស់ទ្ងុ
ភ្នកដល់ប្ងួនស្ងួន ខ្ជឹមខ្ជួនខ្ជត្ដម ទ្ងៀមទ្ងែងសេពសម
សងគ្ងានមាសមិត្រ ។

ព្រលឹងមាសអើយ ចូលដាស់ទ្ងុហើយ បងមេទ្ងែងគិត
ដ្ឋិតមេមាសហ្ងាត់ ស្ងួបស្ងាត់ក្ដងចិត្ដ ម្ដេចទេឡើយមាសមិត្រ
មិនមូលមេត្រី ។

ព្រលឹងមាសអើយ ពន់ដាស់ទ្ងុហើយ ទ្ងៀបត្រីកទ្ងៀងខ្ជ
ស្រណោះស៍ង្ហសត្ង ស្រងាត់ឈ្ងាលពីរ្ង ស្រណោះ ត្ងៀនទី
មាសមិត្រទ្ងែងចាំ ។

ស្ងើមាសបងអើយ ស្រណោះ មាសអើយ ទ្ងជ្ងូ ដ្ងើមឆ្ងាំ
អាកាសដ៏ាសដ ១ ១ មេឃមីទ្ងជ្ជ្ងាំ មាសអើយគ្ងួ ១ ១ ចាំ
ត្ងិម្ហ: មាសា ។

ស្ងើមាសបងអើយ ដ៏ាប់ខ្ជ ១ ១ ចែ ១ ១ ត្ដ ១ ១ ហើយ ចូលវ៉ាសាខ
ស្រណោះស៍ង្ហ ១ ១ ផ្ដ ១ ១ ន ១ ១ ១

លោតលងដើងលង ។

ស្រីមាសបងអើយ សាយណ្ដែមហើយ ស្រណោះស្ទ្ងមែង
ស្ទ្ងសត្វបក្សី ឈ្មោលញ៉ីតែ្ពាចកែ្ពង ផ្ទ្ងមាសប្ដូនងង
ដងកែ្ពាយហៅ បង ។

ស្រីមាសបងអើយ សាយណ្ដែមហើយ សព្ទសត្វត្រសង
ហើរមកមកទាំងគ្ន ដែនបនៅ ស្ដេចមិ ស្ដ្ងង ផ្ទ្ងប្រសើ ដ្ងនស្ដ្ងង
ដ្ងមិងបងដែនបនិត្យ ។

ស្រីមាសបងអើយ សូមស្ទ្ងផ្ដ្ងនផ្ដ្ងយ ដោយទ្ធីឫ ានមិត
ទ្ធើលភ្ជ្ងមើលត្រ ផ្ទ្ងាយត្រ ែ្ពងដ្ងិត ដ្ងកែ្ពាលជ្ដ្ងិត
ជ្ជ្ងនឱ្ យ្ យ ស្រណោះ ។

ស្រីមាសបងអើយ ស្រឡ្ ាប់ទ្ ៅ ហើយ សត្ទ្ងដ្ងនផ្ដ្ងកផ្ដ្ងោះ
ទ្ ៅ ដោយ ្ ទ្ ្ ្

ផ្ទៃទឹងញ្ចាន់ ទន្ទ្រាន់ខ្ទាំងថ្មី ស្រណោះដល់ស្រី
មាសបងឃ្លាតឃ្លា ។

ស្រីមាសបងអើយ ពន់អង្ក្រាត្រហើយ ដាស់ទុ២ិ ញ្ជ្ញា
ស្រណោះស័ព្ទសត្ត ស្រងាត់ភាសា ភ្ញៀងឌ៉ីនទ ទ ហាសិ
អាប់អស់ទិនកន ។

ស្រីមាសបងអើយ ចូលអង្ក្រាត្រហើយ ស្រណោះស័ព្ទផ្ទៃ
ទ្ទ្ទ្ទ:ម្ដង ៣ សូរសង្ខ្ទ្ទ:ទ្ទ្ទ:ទ អាកាសអម្ពរ
ភ្ញៀងសម្ដីយផ្ទាយផ្ទាត់ ។

ស្រីមាសបងអើយ ពន់ដាស់ទុ២ហើយ ញ្ជ្ញសឹងស័ព្ទសត្ត
ស្រណោះស្រីមាស ខ ្ញ ្ ្ ្

មាសអើយកូនត្រី	ចង្ហាឫសៀ	ចែលលេងខ្ជូលខ្ជាញ់
កំភ្លាញ់ៗកំភ្លក់	ក្អែកក្អកក្រកុះក្រកាញ់	ផ្ទក់ផ្ទោងសស្រាញ់
	លញ្ជស្មៅដៃបីង ។	
មាសអើយមច្ឆា	ផ្លេកផ្លោះផ្ការាប់ផ្ទារ	កូនផ្ទក់ប្រចម្ជឿង
មានត្រីតូចធំ	សម្ងំសម្រមឹង	ចែលដោយប្រែប្រមឹង
	កន្ទុយវាយវាត់ ។	
មើលអស់ទាំងស្មៅ	លិចដើមអស់ទៅ	ឃើញៗចុងប្រចើនក្ដាត់
ស្រមោចទម្ជឿងទៅ	ដោយស្មៅពេនពីទ្ធ	ស្រណោះស្រីវ័ន្ធនី
	មេឃ្លាតពីបង ។	
មើលមានត្រីតូច	ប្រចម្ជាយទអូច	ត្រីធំលាយផង
.....	.....	.....
	ទញ្ជ្ជាយដើមដល់ ។	
មុខគួនស្រណោះ	ដំទម្ជឿងទឹកនោះ	បងមកយងយ៉ល់
ស្រណោះបន្ទ្ធ	ក្ដ្ធ្ធ្ធ្ធ	ស្រណោះប្រចើនសល់
	ដំណើរគង្គា ។	
មាសអើយផ្ទ្ធ្ធ	ព្រលិតឈរស្ទ្ធ	លាស់ល្ងតមានផ្ការ
ស្ពន់ស្ពុះត្រកៀត	ស៊ីកសៀតស្ពាបទ	ស្ពាមស្ពាបប្ចនា
	កំពឹងពួយពាស ។	

(កម្ពុជសុរិយា , លេខ ១២, ឆ្នាំ ១៩៣៨)

សរសើរហេមន្ធមាស

Introductory Note

ហេមន្ធមាស /heimɑn-miəh/ winter months, cool season

សរសើរហេមន្ធមាស 'In Praise of Winter', a romantic poem ascribed to King Sri Dhammaraja

ស្រីធម្មរាជា Sri Dhammaraja, King of Cambodia 1627-30

ផ្ទ្ធ្ធ above all else, supreme

ជ័យជេដ្ឋាទី ២ Chey Chettha II, King of Cambodia 1618-26

ចៅពញ្ជ្ជ Chau Ponhea (a title meaning roughly 'Prince')

ភ្ជ To (given name of King Sri Dhammaraja)

គិតគ្ជ concern oneself with, pay attention to

ទស់ទ្ធ vivid, realistic

ព្រះនាង princess, queen

ឫ /bopphaawədəy/ Bopphavadi

(former sweetheart of King Sri Dhammaraja who later married King Udaya)

Text

ព្រលឹងមាសអើយ Oh, My Darling, My Precious One
ថើស about to set, low (of the sun)
ថ្ងៃថើសព្រៃពេលហើយ the sun is sinking behind the trees
ទន្ទាប to be low, flat
សុរិយា /soriyaa/ sun (Lit)
ស្រណោះ to miss, remember nostalgically
ស្រណោះសព្វសត្ត rendered nostalgic [by] all the animals
ផ្ទៀលផ្ទាត់ circle around, go around crossing this way and that
សសិត to preen, to trim or dress the feathers with the beak (birds)
ផ្លេកផ្លោះ to jump up, leap over; to dash, to swoop
ត្រែទ្រោះ to cry, wail, screech (of animals)
លំកំាង to float, glide, soar
សោភា beautiful (Lit)
ទ្រែង usually, used to, as a rule, generally
ក្ដែម to decorate around the edge, to embellish with a border
ការ៉ាក្ដែម (=ក្ដែម)
លោកីយ៍ (=លោកិយ) /lookəy/ this world, the temporal world
ឥន្ទ៍ precious
លើសលន់ exceeding(ly)
ទុងទ្រឹង high, glorious, excellent
ថ្លៃថ្លា excellent, precious
អស្តង្គត /qɑhsdɑŋkuŏt/ dusk, twilight, sunset; to set (of the sun; Lit)
សន្ធ្យា (=សាណ្ឌ្យា) /sɑnthiyaa/ curtain; here: curtain of darkness, nightfall
ដួបចូលសន្ធ្យា [the sun] has entered the curtain [of darkness]
ព្រះពាយ wind (Lit)
ផ្ទ្ចប់ផ្ទ្ចាយ to disperse, spread around, diffuse
យង់ intensifier for adjectives of clarity, brightness, etc.
លសាត់ (=ទសាត់) to float along
ស្ងែង ray, gleam, light (of the sun)
សូរ្យ /sou, souriyeŏq/ sun (Lit)
ត្រែាង sparkling, gleaming (usually from many points)
ណ្ណរាយ /puŏnnəriəy/ to shine, excel; brilliance, excellence
ទ្ទ្ងៃងរាយ distributed here and there, spread around
ស្ងប់ស្ងាត់ quiet, tranquil
ត្រសាក់ to spread, suffuse
ត្រសាក់សន្ធ្យា in the darkness, in the night
គាប់ (=គាប់ជួន) coincidentally, by fortunate coincidence
ប្រទក្ខិណ /prɑteŏqsən/ to encircle clockwise
សុមេរ (Mt.) Meru
ត្រែាងត្រាយ to sparkle from many different points
ច្ចែង to shine
ប្ចវ៉ាត់ helterskelter, criss-crossing, in or from all directions
លក្ខណ (=ល័ក្ខណ៍) quality, virtue
លោកា (=លោក)
ឯក one, first, alone
អម្ពរ space, air, sky
ភូមិភពអាយហើយ in this world
ទ ទ្ទ ម ិ ត្ត esteemed friend
កល្យាណ /kɑlləyaan/ good, virtuous, beautiful
សាច់ complexion

សាន្ត peaceful, tranquil, quiet; here: beautiful (of complexion)
សាទរ to empathize with, rejoice with
សាច់សាន្តសាទរ of lovely and desirable complexion
អ្ដ្ធាត្រ /qatriət/ midnight (Lit)

ផាត់ផើយ to blow (Poetic)

ទំភើយ fluttering, floating on the breeze
លំហើយ to cool, refresh (of wind)

សាយ to spread, diffuse, suffuse

សព្វសាយ spreading all around; everywhere; everything
សុទ្ធ fragrance, perfume

ថ្ងៃ time, period of the day

ទ្រៀម elder brother; here: I

ស្នេហ៍ស្នាល to love (Poetic)

សំណេះ to reminisce, exchange fond memories
ស្ងួន to pamper, treat tenderly, caress
ត្រកាល precious, extraordinary

សេព /saep/ to partake of, indulge in, associate with
សងសារ (=សារសង) to converse, answer reciprocally

សេពសមសងសារ engage in pleasant dialogue
សោមនស្ស (=សោមនស្ស)
/saomənoəhsaa/ pleased, delighted; pleasure, delight
ផ្គរ thunder

ផ្ដើយ to resound, reverberate

ទោះទាយ (=ទ្ធូសទាយ) genial, cordial, expansive

ទ័ត្ត /roət/ gem, precious stone (here: Precious, Beloved)

ទ្ធ្ងន់ចិត្ត close, intimate

ចរចារ to negotiate; to converse, talk

ទ្ធ្ងមទ្ធ្ងើយ to share a pillow, sleep together, make love
ត្រ្ងាស away from, different from, separated
ទេ lady; mother; you (intimate, older to younger)
ទ្ធ្ងមត្រី (=ទ្ធ្ងមត្រី) friendship, love; to feel friendly, to love (Lit)
ម្ចូលទ្ធ្ងមត្រី to love fully, to feel unreserved friendship
ឆ្លាស់ផ្ដើយ to answer

ឃាស to cry, to call (of animals)
ឈម /sɑm/ then, accordingly, so, thus
ឆង loud, roaring

គ្ងៀង to drive (cattle), round up, herd together, head off

ផ្ទ្ងា to burn, smart, sting

អង្គឯង (=ខ្លួនឯង) myself, oneself

អ្ហ្ងាយ (=អ្ហ្ងាយ) extremely (Arch)

ភ្ជក to have a sudden inspiration, have it occur to one to; here: think about
ធ្ងូលធ្ងូ (=ធ្ងូលធ្ងូ) to be doubly negligent, doubly neglectful
ទ្ធ្ងាយមាយ careless, negligent

ផ្ងុ to combine, put together, add to, accumulate
ត្ងៀក blowing gently, wafting

ផ្ងុ្ងផ្ងាយ to disperse, spread around, diffuse
ដាស់ទ្ងុ deepest part of the night (about 1-3 a.m.)
ខ្ចីម heart, core, essence

ទ្ធ្ងង increasingly

ចងមទ្ធ្ងងគិត (=ចងទ្ធ្ងងគិតដល់ទ្ធ)

ពន់ past, beyond (Arch)

ទ្ធ្ងៀ near, close to; nearly, almost
ខ្ចី quickly, immediately, soon; newly, recently (Lit)
ដាសផ្ងង (=ផ្ងងដាស) full of, covered with, crowded with;

all over
មីរ cloudy, overcast, somber, dark
ជញ្ជាំ dark

ឥម្ហ: hot

មាសា (=មាស) month

ដាច់ខែ at the end of the month, after the month of...
ខែចត្រ March-April (lunar system)

ទិសាខា (=ពិសាខ) April-May (lunar system)
ខ្ទានខ្ទរ (=ខ្ទរខ្ទាន)

ត្រេកីស to be happy, delighted

ឫព្ធ៎ /boupiə/ east (Lit)

អនគ្ឍ /qaqknee/ southeast (Lit)

ទក្ឍ /teəqsən/ south (Lit)

នីរតី /niərədəy/ southwest (Lit)

បស្ចិម /bahcəm/ west (Lit)

ពាយព្យ /piəyoəp/ northwest (Lit)

ឧត្តរ (=ឧត្តរ) /qotdaa/ north (Lit)

ឦសាណ /qəysaan/ northeast (Lit)

អដ្ឋ (=អដ្ឋ) /qatthaq/ eight (Skt)

ប្រមីគីប្រមីតា female and male four-footed wild animals
លង to try, test, experiment with
សាយណ្ហ (=សាយណ្ហ) /saayan/ evening

ក្តោចក្ដែង to cry, wail, lament

ដង្ហោយ to call from afar

ត្រសង moving along leisurely in a group
ជ្ជែប near, close, intimate

ឆ្ងន fair, beautiful (of complexion)
ល្អង powder, pollen, dust; beautiful (of complexion)
ដោយទីបំនៅ around the place where I am

ដង្គាល in a big cloud, in a vague mass
ជុំជិត close around, round about

ស្រទ្ឍ្ម ២ to faint; dusk, twilight

ត្រែ្ចវ៉ាត្រែ្ចះ (=ត្រែ្ចះត្រែ្ចវ៉ា)
to cry, wail, screech (of animals)
លាន់ to sound, make a noise (of inanimate objects)
វ៉ាតា wind (Lit)

លាត់ (=ឋលាត់) to float along

ឈ្ម៉ លាន់ many, in abundance, extremely
ដោយកល inarticulate because of tears (Skt. kala ?)

មហា before an adjective: really, immensely, extremely

ឆ្ងាំ /qao/ to rain hard

ក្នុង in, during; period, interval (Arch)
លា to retrace, redo, recommence, repeat
ទ្រីង increasingly

ឧត្ដាន់ repeatedly, in rapid succession
ទិនករ /tinnəkaa/ sun (Lit)

លង back again, in return

ផ្ទាយផ្ទាត់ to blow (Lit)

ស្ទឹង almost, almost all

ស្ងាត់ isolated, lonely, quiet

ស្ទ្ងាយស្ទ្ងង vague, indistinct, weak (of sound or smell)
ស្ទ្ងង to grieve, suffer

ផ្ទោះផ្ទើ to jump, leap, dash, swoop
ជ្ជ /ceeh/ May-June (lunar system)
ឥដ្ឋាចាំលង (meaning unclear)

ទល់ to reach, touch, be against

ថ្ងាន ២ ១ crystal clear

ដំទង្ហឿង to rise (Arch)

ជលស័ព្ទ /cuəllə̆say/ ocean, sea, body of water (Lit)

ណស់ intensifier: very much, very many (?)

ជោរ to rise (of ocean tide)

ជ្ជែង to struggle ahead, push ahead; to compete

លំណាត់ driftwood

ម៉ីរ in a great crowd, spread densely all over, stippled

ខ្ជ្ជ (meaning unclear)

បំបែក to break up, disperse, scatter (Archaic intransitive use)

ផ្ដាស lax, careless, foolish

ចង្ហាឫស្សី a kind of small fish (lit: bamboo oar)

ខ្ជ្ជលខ្ជ្ជាញ់ swirling turbulently, churning

ក្ដ្ជាញ a kind of small fish

ក្ដ្ជ្ជ a kind of fish

ខ្ជ្ជ a kind of black fish

ក្ដ្ជ a kind of small fish

ក្ដ្ជ (=ក្ដ្ជ) a perch-like fish

ក្ដ្ជាញ a kind of small fish

ផ្ដ្ជ a kind of small fish

ផ្ដ្ជ a small tubular fish

ស្ដ្ជាញ vigorously, with abandon

ជ្ជ្ជ branch or bay of a lake

ច្ចឿង a kind of small fish

ស្ងមំ (=ស្ងំ) be still, stay quiet (neither speaking nor moving)

ស្ងមឿង to ponder in silence, be pensive (here: quiet, passive)

ទ្ជ to slash, swish, lash

ពន to encircle, coil around

ទ្ជ (=ទ្ជ) /rə̆ət/ gem, precious stone; precious, beloved

ទ្ជ to move the lips silently

ញ្ជ to shake, tremble

ញ្ជ ដ្ជ [of grass] to tremble (?; apparently three preceding phrases of this stanza are omitted from the text)

ឃ ញ to see

ប (=ប) /bɑndae/ pledge, promise

ក ក្ដ្ជ restless, impatient (?)

ដ ណ ទ ក្ដ្ជ appearance or action of the water

ស្ងឿ tranquil (?)

ស ស ស (=ស ស ស)

ស្ដ a kind of waterlily

ស a kind of waterlily

ត្ជ ក a edible aquatic plant with straight stalks

ស to insert, stick in, wedge apart, pry apart

ស ច a aquatic plant (lit: duck feathers)

ស to dense, crowded together

ស ច ទ a aquatic plant (lit: oar blades)

ក ញ a aquatic plant used as a vegetable

ត (=ត ត ញ)

១៤. អាវ៉ៃ (ទី ១)

ដោយ

ស្រី- អ៊ូ និង ញ្ជូង- សៀង

បុព្វកថា (សម្រាប់អាវ៉ៃទី ១ និងទី ២)

កំណាព្យខាងក្រោមទាំងពីរនេះ គេចាត់ទុកមកជាមីឡ្យគ្រាន់ជាគំរូសំរាប់ច្រៀងអាវ៉ៃ ដែលជាសិល្ប:ប្រជាប្រិយមួយ ដែលប្រជាជនចូលចិត្តស្តាប់ជាទីបំផុត ។ គេមានថែមទាំងចាក់ផ្សាយតាមវិទ្យុជាតិជាញឹកញាប់ផង ។ ចម្រៀងអាវ៉ៃនេះ ធម្មតាគេមិនសរសេរទុកជាមុនទេ អ្នកច្រៀងអាវ៉ៃជាសិល្ប:ករ ជាមនុស្ស:មានប្រាជ្ញាវាងវៃណាស់ ហើយជាពិសេសបំផុតជាកវីយ៉ាងចំណាន ។ ពាក្យពេចន៍ទាំងប៉ុន្មានគេប្រឌិតទៅរឿងភ្លាម ៣ ០ តមានប្រាជ្ញាទុកជាមុនទេ ។ ចម្រៀងអាវ៉ៃត្រូវមានមនុស្ស:ពីរនាក់ ស្រីម្នាក់ ប្រុសម្នាក់ ច្រៀងឆ្លើយឆ្លង ដោះប្រណ្ដាគ្នាទៅវិញទៅមក ។

អាវ៉ៃផ្នែកទី ១ នេះពុំមានអត្ថន័យអ្វីដ៏ច្រៃដាច់ទេ ព្រោះគ្រាន់តែសម្រាប់ចាប់ផ្តើមនៃចម្រៀងអាវ៉ៃតែប៉ុណ្ណោះ ។

អត្ថបទ

(បទពាក្យ ៧)

ប្រុស

ស្រីអើយ ! ស្រីស្រស់ល្អអស់អង្ក ទ្រង់ភក្ត្រផ្ទូរផង់ឥតហ្មងសៅ
ចូរនាងចេញមកណ៎ានៅតាមផ្លូវ ! ព្រមច្រៀងទេពៅឬយ៉ាងណា? ។
បើព្រមមិនព្រមសូមឆ្លើយមក បងនឹងលឺលកទៅតកនិដ្ឋា
ទាន់អស់លោក- អ្នកនៅត្រៃត្រាប ស្រីកុំសាវ៉ាទ្រង់ឃ្លីទ្រឡ ។

ស្រី

ខ្ញុំពុំសំដីប្រុសផ្ដោះផ្ដង ដោយមានបំណងឆ្ងាយខ្ញុំឆ្លើយ
ប្អូនពុំប្រកែកទេបងអើយ ! សុខចិត្តតែឆ្លើយតាមចំណេះ ។
ប៉ុន្តែប្អូនសូមសួរប្រុសថ្លៃ ឆ្ងាយអស់សង្ស័យក្នុងពេលនេះ
ឆ្ងាយញ្ញាតិដឹងស្គាល់ច្បាងចាំ ចេះ តើអ្នកបងនេះនាមឈ្មោះអ្វី ? ។

ប្រុស

បងឈ្មោះ (ភូមិន្ទ) ពិតប្រាកដ តាមដោយកំណត់ហោ ទ្រាស្ដ
ដាក់ឈ្មោះយ៉ាងនេះទើបគប្ប មហាជនប្រុសស្រីគេចូលចិត្ត ។

ចុះបងអាយុប៉ុន្មានឆ្នាំ?
កុំភ្ងេតកុហក់ខុសក្រមក្រឹត្យ

អាយុម្លៃប្រាំឆ្នាំជាក់
មិនភទភ្ងេតទេណ៎ានួនល្អង!

បងនៅភូមិណាឃុំណាក្តី
សូមប្រាប់មកទៅតណ៎ាប្រុសថ្លៃ!

ភូមិសាក់សំពៅឃុំសាក់សំពៅ
ក្នុងស្រុកភ្នំពេញណ៎ាដីន៉ា!

ចំណែកមាតានិងបិតា
សូមប្រាប់មកទៅតប្រុសវិសាល

បិតាបងឈ្មោះ (សិរីវ៉ន្ស)
មាតាបងឈ្មោះ (សុកណ្ណា)

មួយទៅតងជាតិទបស់អ្នក
សូមប្រាប់ឆាប់មកប្រុសប្រិមប្រិយ

បងជាតិជាខ្ញុំនគរវត្ត
សាវ៉ាតារជាតិតូចជ្ជ៏ងឆ្ងាយ
បងផ្លើយមកនេះសព្វគ្រប់ហើយ
ពេលនេះបងខ្ជ៏ចសួរសៀតស៊ីក
សួរឈ្មោះអាយុលំនៅផង
នាងនៅភូមិណាឃុំណាក្តី
សូមប្អូនមិលសៅពីសី

ស្រី
សូមផ្លើយតាមចំនៅដោយពាក្យពិត
ខ្ញ៏ប្អូនស្នេហ៏ស្ងួតជ្ជ៏ឯងផង ។

ប្រុស
ជ្ជ៏ចុះវ៉ាសល៏ក្ងណ៏ពិតកន្ទ្ងង
មាសបងជ្ជ៏ចុះកុំសង្ស័យ ។

ស្រី
ស្រុកខ្ជ៏ត្រឈ្មោះអ្ជ៏នៅសព្ជ៏ថ្ជ៏?
ខ្ញ៏ជនផ្ទ៏ទ៏ដ៏ងផងណ៎ា ។

ប្រុស
ខ្ជ៏ដលបងធ្លាប់នៅពីដ្ជ៏នតា
ខ្ជ៏ត្រសោតឈ្មោះថាខ្ជ៏ត្រកណ្ដាល ។

ស្រី
មានឈ្មោះយ៉ាងណា? សូមដ៏ណាល
សមគ្ជ៏ទដ៏ល់ការលខ្ជ៏ដលសនៅ ។

ប្រុស
ទ៏ល់នៅទ្ជ៏ងទ៏ាត់ទ៏ាងទ្ជ៏ហា
ចេះកន្ជ៏ងតម្រាទ៏ាយ៏ក្ងណ៏ស្ជ៏ី ។

ស្រី
សូមប្រាប់ខ្ញ៏ជាក់កុំលាក់អ្ជ៏
ខ្ញ៏ខ្ជ៏ដ៏ងក្ជ៏តាមតម្រាយ ។

ប្រុស
ជាក់ពិតប្ជ្ជ៏ាកដមិនខ្ជ៏មនក្លាយ
ជាប់ស៏ស្ជ៏ស្ជ៏ាយពីនាយមក ។
ណ៎ាប្អូនត្ជ៏ាណ្ជ៏ីយ៏ពៅពន្ធ្ជ៏ក!
ផ្ជ៏ីយឆ្ងងទ៏ាមកកប្អូនស្ជ៏ី ។
សូមមាសស្ជ៏ាហ៏ស្ជ៏ងប្ជ៏ាប់មកខ្ជ៏ី
ស្ជ៏ីកខ្ជ៏ត្ជ៏ឈ្មោះអ្ជ៏? ប្ជ៏ាប់ផងណ៎ា ។
មុខស្ជ៏ីស៏ប្ជ៏ិមប្ជ៏ិយប្ជ៏ាប់ទ្ជ៏ាមន៉ា

ចំណែកមាតានិងបិតា មានន្ទាមយ៉ាងណា ? ប្រាប់ទៀមផង ។
មួយទៀតសញ្ជាតិនាងជាអ្វី ? ចូរប្រាប់ឆាប់ខ្ញុំកុំផ្ទូរផ្ទង
ប្រាប់ទាំងសាវ៉ាតារជាតិទៀតហោង សោះនិងសួរសងជាប្រើនគ្រា ។

ស្រី

ប្អូនស្តាប់សំដីប្រុសវ៉ៃមិត្ត សាកសួរពិនិត្យទៅរឿងនាមា
ប្អូនសូមឆ្លើយប្រាប់ឥតនួញ្ជារ៉ា តាមវ៉ត្តតាមឃ្លាណ៑ាទៀមទ័ក ! ។
ប្អូនឈ្មោះ (ថ្ពល) ពិតប្រាកដ បិតាលន្ធតឱ្យជេងជាក់
សព្វថ្ងៃខ្ញុំនៅក្នុងសំណាក់ បិតាពំនាក់ពុំឃ្លៀងឃ្លាត ។
ខ្ញុំមានអាយុដប់ប្រាំឆ្នាំ ត្រូវតាមចំណាំបញ្ជ្ញាជាតិ
នៅភូមិថ្មសច្ចបជុំញ្ជាតិ ឥតមុសាវ៉ាទតគេចកែបែរ ។
ក្នុងឃុំស្វាយជ្រំស្រុកស្វាយទៀង ខ្ញែតសោតទាត់ទៀងស្វាយទៀងដ៏ទ
មានស្ទឹងទន្លេនៅជិតកែ្ចរ ពីដើមយើងខ្ញែ្ទរហៅទំដ្ឋល ។
បិតាខ្ញុំឈ្មោះ (ធម្មសេ៑) ចេះពាក្យសំដីពិសោះស្រួល
ទ៑ាចារ៑ាបសាមិនអាក់អួល ស្ដីតាមទំនួលមានវ៑ាតវ៑ត្ត ។
មាតាខ្ញុំឈ្មោះ (សុបិយា) ត្រូវតាមតម្រាប្រាកដដាក់
ខ្ញុំជ៑ាតិជ៑ាខ្ញែ្ទរសែ្ងចអ្នក ឥតភ្ងតឥតលាក់ឥតកែ្ចងក្លាយ ។

ប្រុស

បងស្តាប់ឮនហើយចម្លើយស្រី ឆ្លើយមកខ្ញី ៣ មិនទ៑ៃងឆ្ងាយ
ខ្ញ៑ែតបងសើទ៑ីសួរឆ្ងោមឆ្ងាយ ឱ្យ៑ប្អូនបវ៑ាយប្រាប់សេចក្ដ៑ ។
ខ្ញ៑ែលនាងសាកសួរដ៑ាញ្ជ៑ាដ៑ាលខ្ញុំ សព្ទស្រុកខ្ញ៑ែតឃុំគ្ម៑ានខ្ទ:អ្ដ
ឥ៑ានាងក្រមុំចង់ដ៑ាតី ឱ្យ៑ងាយប្អូនស្រ៑ីទ៑ៅ១ទកបង ?

ស្រី

ខ្ញុំសូមជ៑ាបដ៑ាល់អ្នកប្រុស អ្នកស្ម៑ានន:ខ្ទ:ទ:ស្ដ:ហ៑ីស្ដ
ឥ៑ីស្រ៑ីចោ១ទសួរដ៑ាយបំណង ដ៑ើមឡ៑ីអ្នកផ្ងងពិចារ៑ណ ។
ពីប្រ៑ាកដ៑ាស្ដ:ខ្ញ៑ែ្ទរយ៑ើងសព្ទថ្ងៃ នៅ១ល្ងង់ប្រ៑ើនកែ្ចកអ៑ាប់ប្រ៑ាជ្ញ
អ្នកខ្ទ:ល:ណ:នៅ ១ ១ ១ អ៑ាត្ម៑ា ពុ៑ាដ៑ាងយ៑ាងណ៑ាឱ្យ៑ប្រ៑ាកដ ។
ជ្ជ:ន:ការ១ទ:ជ:ការ១ទ:ម៑ានការ១ទ:ត្ជ:ន ត្រូវ១ទ:ហ៑ៅ១ន:ន:ស:ន:ទ:ត:ម:ក:ណ:ត់
ប្រ៑ាប់ផ្ទ:ណ:ត្ត:ទ:ឡ:ប:ខ:ស:ម:ប:ប:ទ: មិ:ត្ត:ត:ត:ម:ត:ស:ន ។
ណ:ក:ស្ត:ក:ជ:ភ:ម:ភ:ម:ជ:ស:ក ខ:ម:ត:ឃ:ម:ក:ប:ស:ដ:ម:ដ:ន

នឹងយកជាការផងពុំបាន　　នាំឱ្យទំនាងខាតវេលា ។
ជួនកាលសរសេរសំបុត្រខ្ញុំ　　ផ្ញើតាមផ្លូវ ប៉ុស្តិ៍ទៅគ្នីគ្នា
ការខ្ជិលសំបុត្រដាក់នាមា　　ឃុំស្រុកវង្គឃ្លាខ្ញុំសទំនង ។
ប៉ុស្តិ៍ទីកមិនឃើញតាមឈ្មោះពិត　　ទាល់អស់ចិត្តតាំងជេរផង
អាអន្ទរធានានាំមួយ៉ង　　ចែកចេញលតែមួងកុំឱ្យធ្លាប់ ។
ខ្ញុំសួរសៀតសឹកដោយខ្ជិលយ　　ដេញដោលលែងខ្ចីងាយស្តាប់
គឺឱ្យអ្នកផងយកតម្រាប់　　ត្រានទុកជាច្បាប់តទៅងន្ទាយ ។
ខ្ញុំយល់ប្រយោជន៍ដូចនេះ　　ចានជាខ្ញុំចែងថ្លែងបទិយាយ
សូមអស់លោក - អ្នកផងទាំងឮ　　ស្តាប់ពាក្យអធិប្បាយខ្ញុំឱ្យជាក់ ។
ខ្ញុំសួរទៅ១ងនេះអីចេះទេ　　កុំប្រុសមាសមេគិតចង់ស្ម៉ូត
កុំនឹកស្មានហួសប្រជ្ញណ៎ាអ្នក !　　កុំអាលផ្ញើលភ្ជាក់ដោយតណ្ហា ។

ប្រុស

សាធុអ្ហួនស្រី ! ស្រដីមិនប្លែក　　ពីទោះចំមិនឲ្យកត់ឆ្ងបមា
ហេតុតែនួនល្អងចានសិក្សា　　ស្ដីទៅ១ងកាលណាចានជាច្បាប់ ។
ស្ដីនេះចំជាត្រូវប្រាកដ　　តាមដោយមិនបបទទាជប្រញ៉ាប្ដី
គួរណាស់អ្នកផងយកតម្រាប់　　ទុកជាស្ពាប់តទៅ១ងទៅ ។
ទៅ១ងសួរអាយុរហូតជាតិ　　បងប្រាប់នាងនាថគ្មានសល់ទៅ
ចង់សួរអ្វីទៀតណ៎ាស្រីពៅ !　　សួរចុះឆ្លាមឆ្ពៅកុំទ្ចញ្ញា ។

ស្រី

ខ្ញុំសូមជំនាបងស់អ្នកបង　　ដែលចានផ្ដើយឆ្ងងទៅ១ងនានា
ឃើញថាពូជពង្ស១ជាតិដូចគ្នា　　បងជាពលរដ្ឋប្រទេសអ្វី ? ។

ប្រុស

បងជាពលរដ្ឋកម្ពុជា　　មិនមែនចាមជ្ជាទេណ៎ាស្រី !
ក្ងូនខ្ញុំទមានពូជមានឈ្មោះលឿ　　ចេះអត្ថាលីបកប្រែចាន ។

(ចម្រៀងជាតិនិយម, ភាគ ១, វគ្គ ២, ទំព័រ ១២ - ២៤)

អាវ៉ៃយ៉ី ១

Introductory Note

អាវ៉ៃ៉ a kind of folk music involving a musical dialog between a man and a woman

ភាគ part, section (here: volume)

វគ្គ /weăq/ chapter, part, section, verse, paragraph (here: chapter)

គំរូ model, example

ប្រជាប្រិយ folk, popular (i.e. of the people), traditional

មានទ៍ម្ងមទាំង even (to the extent of)

ចាក់ to play (phonograph, tape recorder)

វិទ្យុជាតិ National Radio (State-owned station)

សិល្បៈករ artist

ទ៍ាងមុ៉ាត keen, sharp

ចំណាន skillful, talented

ប្រឌិត to create, invent

ប្រាង to draft, to compose

...ទុកជាមុន beforehand

ដោះ to resolve, to solve

ប្រស្នា enigma, philosophical problem, abstract question

ដោះប្រស្នា to elucidate a philosophical problem

អត្ថន័យ /qatthənɨy/ meaning, significance

Text

ស្រីអើយ! ស្រីស្រស់ Oh, [My] Charming Girl

អង្គ /qɑŋ/ body (Lit, Complimentary; normally specifier for sacred persons and Buddhist images)

ល្អអស់អង្គ lovely in every detail (lit: the whole body is pretty)

ទ៍ង់ភ្នែ /wuăŋ-pheăq/ face (Lit)

ផ្ទៃនផ ់ soft, smooth, fine, beautiful (of complexion)

ហ្ម ងសៅ (=សៅហ្ម ង) unclean, impure, offensive

ឆោម figure, body

ឆ្ពោ beautiful

ឆោមឆ្ពោ [My] Beautiful One

ពៅ youngest sibling; used here as affectionate term of address

ស្រ ីលកទ ្ទ ្ត to look further (for a partner)

ពនិ ្ធ ្ម (=ប ្ អ ្ ន ពៅ) youngest sibling (Lit)

ទាន ់ while still, in time for

សាវ ៉ា irresolute, fickle

ទ ់ to wait

ផ ្ ដ ោ ះ ផ ្ ដ ង to hint, imply, express one's intentions indirectly

ប្ រ ឹ ក ក to object, argue, refuse

ទ ្ ទ ្ អ ស ់ ស ង ្ ឌ ័ យ to dispel one's doubts

ញ ្ ា ត ិ our friends (i.e. the audience; lit: relatives)

ចាំ ទ ះ to know, be informed

(ភ ូ ម ិ ន ្ ទ) (the name is included in parentheses to indicate that the singer may substitute his own name)

ក ំ ណ ត ់ decision, prescription

ហ ោ រ ា (=ហ ោ ( ) /haoraa/ astrologer

គ ប ្ ប ្ (/koăpbəy/ auspicious, appropriate, proper

ភ ូ ត to lie, prevaricate

ក ុ ហ ក ់ /kohɑq/ to lie, prevaricate

ច ្ ា ប ់ law, rule, precept

ខ ុ ស ច ្ ា ប ់ ប ្ (ម to be against the law, be a transgression

ស្នេហ៍ស្ទ្ធ to be deeply in love (Lit)
ប្អូនស្នេហ៍ស្ទ្ធ [your] beloved younger sister (used here to refer to herself)
ជាក់ truly, really; exactly, precisely
ទ្រលឹកណ៏ /wɔɔleəq/ high virtue (here: [My] Virtuous [One])
ក្លាង surpassingly, exceedingly, very
ភ្ជាភ្ជូត (= ភ្ជូតភ្ជាត) to lie, prevaricate
ឆ្នូន fair, beautiful (of complexion)
ល្ហង powder, pollen, dust
ឆ្នូនល្ហង [My] Fair [One], [My] Exquisite [One]
សាក់ស្ងែ place name
ជីវា (= ជីវ:) term of endearment; lit: [My] Life
ទ្រីសាល spacious; admirable, meritorious
សមគួរដល់ការដ៏ដ្ឋសន្យា as you promised (lit: in accordance with the time [when you] promised)
(ស្ងីរ៉ីវ៉ីឌ្ឍ) /sereywoət/ personal name
ទ្ធ្ងាងទ្ធាត់ precise, exact; really, truly
ទ្ធ្ងហ (=ទ្ធ្ងហ) both (lit: two persons)
(សុកណ្ឌ) /sokkɑnthaa/ personal name
ត្ម្ងា manual, formulae
ទ្ធាយលឹកណ៏ស្ត្រី to analyze feminine qualities (based on visible characteristics)
ត្ម្ងាយ path, passage (from /triəy/ to clear a path)
ខ្ម្ងែ្ងនគ្ងនវ៉ត្ត pure Khmer (lit: Khmer of Angkor Wat)
ក្ងាយ changed, adulterated, mixed
ស្ងាវ៉ាតា /saawədaa/ history, record
ទ្ធ្ងែ patronym, lineage
ទ្ធ្ងែ្ងស្ងឡ្ងាយ lineage
ត្ជ្ងជ...ពីនាយមក lineage goes back many generations in unbroken line
ត្ម្ងាណ្ងត្ម្ងីយ support, comfort, refuge, consolation
ប្អូនត្ម្ងាណ្ងត្ម្ងីយ Younger [Sister], [My] Consolation
ពៅ៎ពន្ធ្ងក [My] Tender [One] (lit: tender youngest sibling)
ស្ងៀត to insert, stick in, wedge apart, pry apart
ស៊ីក to insert (into a preëxisting hole)
ស្ងួនស្ងៀតស៊ីក to interrogate, pry into
ស្ងែ្ងហ៍ស្ងង to be deeply in love (here: beloved)
ឌ្ឍ immediately
ន៊ីមល /nimmuəl/ perfect, faultless
ពីលី precious
ទ្ងៀម elder brother
ន៉ា euphonic final particle (to rhyme with /naa/; Lit)
ផ្ងួ្ងនផ្ងង to hang back, hesitate, delay, wait around
ស្ងោ:ន៊ីង so not to (here: so [I] won't have to)
ស្ងួនស្ងង to ask again
ទ្ងមិត្ត /wɔɔ-mɨt/ [My] Esteemed Friend
ន្ងាមា name (ន្ងាម + ា ; a device frequently used for rhyming purposes)
ន្ងួ្ងនា to be reluctant, hang back, hesitate
ត្ងាមទ្ងគ្ងតាមឃ្ងា point by point, by chapter and verse (lit: by stanza and phrase)
ទ៏ក lovely, beloved
(ថ្ងល្ងា) /thollaa/ personal name
ស្ងន្ធ /sɑnnəmɑt/ agree (to), decide (to)
ជ្ជ្ងជ្ងាក់ clear, precise, exact (here: really, truly)
ណ៏ាក់ refuge, shelter, place to stay
ទ្ងៅក្ងងណ៏ាក់ be under the care of
ពំ្ងាក់ care, protection, guardianship (here: protects)
ឃ្ងៀងឃ្ងាត to be absent, away from, separated from

ពុំទុកចិត្ត vigilantly

ចំណាំ memory, recollection (here: record, what is recorded)

បញ្ជីជាតិ birth certificate

ថ្មស /tmaa saa/ place name (lit: White Stone)

ជួបជុំ (=ជួបជុំ)

ជួបជុំញាតិ in the midst of [my] relatives (Poetic)

មុសា to lie, prevaricate; untrue, false

ទ្រាច (=ពាក្យ)

មុសាទ្រាច to lie, prevaricate

គេចវៀចវេន to evade, elude, equivocate, hedge

ទាត់ទ្រង់ (=ទ្រង់ទាត់) true, exact

ទំនួស name of [her] village

រាបសា polite, circumspect, proper

អាក់អួស to stammer, stutter

ទំនួស ease, fluency, smoothness

ទ្រាត (=វគ្គ) stanza, paragraph, clause

មានទ្រាតវគ្គ well organized (of speech, writing, etc.)

(សុបិយា) /soppeqyaa/ personal name

ខ្ចីកងក្លាយ to falsify, adulterate, hedge

ស្រាវជ្រាវ to probe deeply, get to the bottom (of something)

ឆោមឆាយ beautiful (here: [My] Beautiful [One])

ដែល that, the fact that

ដេញដោល to pursue (a question), importune, press (for information), quiz

ចេតី /paetəy/ to love (Lit)

អ្នកផង people, others, the public

លំនៅនៃអាត្មា one's own address

ការងារ some business or other, item of business

សួរតាមកំណត់ ask for precise [information]

ច្រាប់ផ្ទុយត្រឡប់ say [just] the opposite

ខុសវៀចបាច wrong, improper

អុកឡុក confused, mixed up

ច្រាស away from, different from

ដើមដាន origin, beginning, original [facts]

យកជាការ to rely on, depend on, have confidence in, take seriously

សរសេរសំបុត្រខុស to address letters incorrectly

ការ to address a letter

ខ្នងសំបុត្រ the address side of an envelope (in Cambodian this is considered to be the 'back' of the envelope)

វគ្គឃ្លា form, arrangement (of speech or writing)

ខុសទំនង improper, incorrect

ទាល់ stalled, stymied, stumped

អស់ចិត្ត perplexed, nonplussed, bewildered

អាអន្ធរធាន /qaa-qandaa-thiən/ you idiot!, damn you! (lit: may you be ruined!)

ក្ងរ furious, irritated

ចីក to tear

ក្ងាន់ឆ្លាប់ that'll teach [him], so [he] won't do it again

តម្រាប់ example, model, sample

អ៊ីចេះ (=ដូចម្តេះ ; Coll)

ប្រុសមាសម [My] Dear Sir

ជ្រាស to go beyond, go too far, overstep, make a mistake

ផ្ទីល្ហក់ be excited, exercised, have one's hopes up

សាធុ fine, so be it, amen!

ស្រដី to speak, say

ស្តីទៅ១ងកាលណាឲ្យនដាច្បាប់ everything [you] say is examplary, your words are like pearls of wisdom

រាជប្រញ៉ាប្ដី /riəccəprɑñap/ (=/riəccəpaññat/) royal order

តាមដាយទ៍ិបបទរាជប្រញ៉ាប្ដី consistent with the royal order

គួរណាស់អ្នកផងយកតម្រាប់ people should really take [it] as an example

នាថ master, chief

នាងនាថ [My] Mistress (in the sense of 'boss, superior')

ពលរដ្ឋ /puəl-roət/ citizenry, population (here: citizen)

មានពូជ be of good breeding, of respectable background

ឈ្មោះលឿ (= លឿ ឈ្មោះ)

អត្ថ /qatthaq/ meaning, significance

ឧក to translate (Coll)

១៥. អាវ៉ៃ (ទី ២)

ដោយ

អាចារ្យ ឈឹម - ស៊ុម

(បទពាក្យ ៥)

អត្ថបទ

ស្រី

ខ្ញុំសួរពី ក្រូបក្រៀងវ៉ន ក្រូបជ្ជាត់
ឫដែលចាត់ ឆ្ងាយខ្ពស់ទៅ ហៅអាចារ្យ
ហៅបណ្ឌិត ហៅអ្នកប្រាជ្ញ តាមមុខងារ
តើមានការ ដូចម្តេចខ្លះ ជាកន្លែយ?

ប្រុស

ខ្លួនអើយខ្លួន! ស្លួនវ៉ន្ទ្ធ ស្ទាក់ស្ទួនបង
ដោយបំណង ចង់ចែងការ អាម៉ាសចក្តី
ក្រូអាចារ្យ មានកិច្ចការ ជាកន្លែយ
តាមច្បាស់ លោកសំដែង មានច្រើនយ៉ាង ។
គឺត្រូវខាត់ ជ្ជាត់ខ្លួន កុំឆ្ងាត
កុំវ៉ាត ពីវិជ្ជា ចម្ងាប់សំអាង
ទៀនឆ្ងាចេះ ធ្វើឆ្ងាជាក់ ជាភ័ស្តុតាង
ជាសំអាង ឆ្ងាអ្នកក្រោយ ដោយសារខ្លួន ។
ហើយត្រូវខ្ចី កុំសម្ងំ ចេះតែងង
ត្រូវសំដែង ផ្ទៃងបក្រៀងវ៉ន កុំលាក់ពួន
ស័ព្ទពាក្យពេចន៍ អាម៉ាសចគ្រេច ត្រូវចាំងកន្ជ
ត្រូវបន្ធូន ផ្ទួនបន្ទ្ធ កុំបន្ធ ។
មើលបន្ទ្ធ ក្ជ្ជ ប្រាជ្ញ ប្រ ប្ជ
ក្ជ្ជ ប្ជ ។
ការសង្ស័យ ត្រូវដឹកដ ឆ្ងាញ ។
ធ្ងាទ្ធ ស្ទាល់ ។

ស្រី

ខ្ញុំ ... ...

សូមប្រុសថ្លៃ	អ្នកថ្លាថ្លែង	ឱ្យឫទ្ធានប្រើន
ផ្លូវវិនាស	អសារបង់	មិនចំនើន
តើមានប្រើន	ប៉ុន្មានយ៉ាង	យ៉ាងណាខ្លះ ?
គ្រូអាចារ្យ	អ្នកដឹកដៃ	លែនាំផ្លូវ
ឱ្យឫទ្ធានត្រូវ	ស្គាល់វិនាស	ជួបប្រទះ
ក្តីទេចទិល	ហិលហិនហោច	ខ្ចីចប្រសេះ
ឬមានៈ	នាំយ៉ាងណា	ជាកន្លែយ ?

ប្រុស

ទេតូចតន់ !	កុំអាលភ័ន្ត	គំនិតស្មោះ
មិនដូច្នោះ	ទេមិត្តម្ចុ	មាសពីសី
គ្រូអាចារ្យ	មានកិច្ចការ	នាំប្រុសស្រី
ឱ្យចេះសក្តី	វិនាសទាំង	៤ ប្រការ :

១. គឺលែ្ជង	លេងស្រីប្រុស	ខុសក្រមក្រឹត្យ
២. ចូលចិត្ត	ជិះមេទ័យ	ឬសុរា
៣. គឺលេង	ល្បែងស៊ីសង	ល្ជងវាសនា
៤. ហ៊ីហា	មានពួកម៉ាក	មិនគប៉ីរ ។

ផ្លូវលាមក	ទាំងបួនបែប	នេះឯងពិត
ពួកបណ្ឌិត	ពិនិត្យចាត់	ជាផ្លូវក្តី
វិនាសបង់	លង់ប្រយោជន៍	ទាំងប្រុសស្រី
ជាកន្លែយ	គ្រូអាចារ្យ	ត្រូវចេះសាក ។
ហើយចរចា	ប្រាប់ត្តីគ្នា	ជាសិស្សគណ
គ្រប់ដំបន់	ដំឃ្លាន	កុំឱ្យស្រាក
នាំពន្យល់	ប្រាប់ហេតុផល	ទាល់ដែងាក
ទាល់ដែលាក	ចិត្តលះ ដែលង	ហើយស្ងែងច្បាប់ ។
គ្រូអាចារ្យ	មានកិច្ចការ	ដូចសំដែងង
មកនេះឯង	ណ៎ាស្រីនួន !	ស្ងួនចំណាប់
នាងចំណាំ	ឱ្យឫទ្ធានចាំ	ហើយត្រងត្រាប់
នេះហើយច្បាប់	គ្រូអាចារ្យ	ណ៎ាទ្រស៍ក្ខណ៍ ។

ស្រី

ប្រុសអើយប្រុស ! ព្រាជ្ញប្រសើរ ប្រសប់ថ្លែង
ឃើញៗច្បាស់ទ្រង ខ្ញុំចងទ្រង់ទាត់ ព្រួកដ្ឋដាក់
ឃ្លានសូមសួរ ជាសំនួរ តាមពាក្យអ្នក
ព្រោះត្រង់ទ្ធគ្ម ក្តីចំទើន ពុំទាន់ច្បាស់ ។

ត្រូវអាចារ្យ ត្រូវដឹកនាំ ពួកប្រជា -
ជនគ្រប់ភ្នា ឱ្យស្ទះស្ទែង យ៉ាងទហ័ស
ទ្ធូវប្រយោជន៍ មានប៉ុន្មាន ព្រាប់ឱ្យច្បាស់
ចង់ដឹងណាស់ កិច្ចទាំងនេះ ណ៎ាអ្នកថ្លៃ ។

ប្រុស

ថ្លៃមអើយថ្លៃម! ផ្ទៃមនារី ពិភពលោក
ដេញៗឱ្យគោក ចង់ឱ្យកើល ឬចទណ
ឬចង់ចេះ ចំណេះនេះ ខ្ញុំមនស្រីថ្លៃ
សូមចទណ ឆ្លាងចាំស្ដាប់ ស៊ីឦសត្យា ។

ផ្ទូវប្រយោជន៍ ក្តីចំទើន មានពីរយ៉ាង
មានសំអាង តាមគម្ពីរ ព្រះទេសនា
គឺប្រយោជន៍ បច្ចុប្បន្ន ទាន់នេត្រា
ហើយនឹងមហា ប្រយោជន៍ធំ ផ្ទូវបរលោក ។

តាមឫលី លោកលែញ្ជ្ញ ខ្ញុំចកមាត្រា
ជួនមាតិកា ទាំងពីរផ្ទ្ធ ខ្ញុំចកប្រយោគ
គឺប្រយោជន៍ នាលោកិយ នឹងបរលោក
ខ្ញុំចកប្រយោគ មានជួន ៣ ជាត្រ្ងាំបី ។

ស្រី

ចងអើយចង! អ្នកសានសង ឆ្ងនសនានា
ខ្ញុំតនាថា ពាំសម្ជ្ជ ឆ្ងកសេចក្ដី
ជួនខាងអាយ ជួនខាងនាយ ជាត្រ្ងាំបី
ផ្ទូវនលោកិយ ថាមានជួន តើយ៉ាងណា ?

ប្រុស

យ៉ាងនេះនែ! អ្នកមាសស្ដ្ធ ឆ្ងាងចាំស្ដាប់

បងស្រីយប្រាប់	តាមគន្លង ,	ព្រះពុទ្ធដីកា
ទី ១. គឺ	ត្រូវខំប្រឹង	ហាត់សិក្សា
ទកទ្រព្យា	ផ្ទៃការងារ	កុំទម្រន់ ។
ទី ២. គឺ	ត្រូវទក្សា	វិជ្ជាទ្រព្យ
កុំលេលាប់	ឱ្យអភ័ព្ទ	ភ្លេចចាត់ធន
ទាំងវិជ្ជា	ទាំងទ្រព្យា	គួរគយគន់
ជានិរន្តរ៍	កុំឱ្យភ្លេច	កុំឱ្យបង់ ។
ទី ៣. គឺ	ត្រូវលែងក	យកចេញចាយ
កុំជ្រុះខ្ជាយ	តាមជំនោរ	ដោះតាមចង់
ឃើញចំណេញ	ចេញចាយទៅ	ទើបមិនបង់
មិនចាត់ទ្រង់	ដឹងអ្នកប្រិត	គិតប្រយោជន៍ ។
ទី ៤. គឺ	ប្រុងប្រយ័ត្ន	ប្រមែងកាយ
កុំសប្បាយ	នឹងពួកមិត្ត	គំនិតហោច
នាំលេងស្រី	លើផឹកស្រា	ការអសោចី
អ្នកទុងទ្រាចនឹ	ត្រូវទាប់ទក	យកជាគ្នា ។
ផ្លូវទាំងបួន	តាមចំនួន	នេះប្រិមប្រិយ
នាលោកិយ	អ្នកណាចេះ	អ្នកនោះជា
អ្នកណាកាន់	អ្នកនោះកើត	គាប់ណាស់ណា
អាចវិយា	ត្រូវនាំសិស្ស	តាមផ្លូវនេះ ។

ស្រី

ទៀមអើយទៀម!	អ្នកទ៉ាយទ៉ាប់	ប្រាប់លេចក្តី
ផ្លូវលោកិយ	គាប់ប្រសើរ	ប្រសប់ម្ល៉ះ
បើតែម្ចាស់	ខ្ជុំខ្ជ	ផ្ទៃអ្វីអេះ
ហេតុដូច្នេះ	លួមសួរផ្លូវ	បរលោកទៀត ។
តើអ្នកទាល់	ឬអ្នកឆ្ងល់	យល់ពុំឆ្លាយ
ឬលួមស្រាយ	ឱ្យស្រឡះ	ជ្រះសោះជ្រៃ
ផ្លូវបរលោក	លេចក្តីជ្រៃ	ផ្លូវចង្ហៃ
ខ្ជុំសួរទៀត	ថាមានបួន	តើដូចម្តេច?

ប្រុស

ម្តាយអើយម្តាយ! កុំមើលងាយ ថាខ្ញុំក្រងាល់
បើនាងឆ្ងល់ ហើយនិម្មល នាងសួរឈ្លេច
បងនឹងឆ្លើយ ឱ្យអស់ហើយ សព្វសេចគ្រេច
តែពាក្យពេចនី ជ្រៅបន្ទិច ហើយសោភ័ណ ។

១. សទ្ធា សម្បទា ត្លួចតនា
ចិត្តជ្រះថ្លា ជាសទ្ធា យ៉ាងគ្រប់គ្រាន់
ការជឿជាក់ ចិត្តជឿជាប់ យ៉ាងជាក់ស្តាន់
ចិត្តប្រកាន់ ថាមានបុណ្យ មានទាំងឫទ្ធិ ។
បុណ្យកុសល តែងឱ្យផល មកជាសុខ
សេចក្តីទុក្ខ អកុសល ឱ្យជួរាប ។
បើចង់ល្អ កុំត្រជន ចង់ធ្វើឫទ្ធិ
ខ្ជាចថ្ងៃកទាប ត្រូវធ្វើបុណ្យ សុន្ធរីទានទៅ ។
២. សីល: - សម្បទា ជាត្លួចិត្ត
ត្លួគំនិត ការប្រព្រឹត្ត មិនមានសៅ -
ឮងមានមែ ទៅលើក្តី ទោស: ក្តៅ
ប្រព្រឹត្តទៅ ត្រូវត្រង់ផ្លូវ សីលសិក្ខា ។
៣. ចាគ: - សម្បទា ជាត្លួចិត្ត
មិនស្វាញ្ជ្ញិត ឥតកំណាញ់ ការញ៉ាំ្ជ
ចេះបរិច្ចាគ ធនចេញ្ជ្ជ ជនានា
សាងសាសនា ប្រទេសជាតិ ឱ្យចំទ្ធើន ។
៤. បញ្ញា សម្បទា ជាបំផុត
ញ្ញាណបរិសុទ្ធ ស្គាល់គុណទោស ទោះតិចប្រ្ជើន
ស្គាល់ទាបខ្ពស់ ស្គាល់ទ្ធិនាស ស្គាល់ចំទ្ធើន
ត្លួទទ្ធើន ឫដកថយ ឱ្យយល់ច្ប្ជាស់ ។
ផ្លូវប្រយោជន៍ បទលោកនាយ ឃ្ជនេះហើយ
មាសម៉ុមអើយ! ប្រយោជន៍នេះ ប្រសើរណាស់
ត្រូអាចារ្ស ត្រូវពន្ស្ជ ឱ្យជាក់ច្ប្ជាស់

ទាំងក្បួងចាស់ គង់ប្រចុះ ក្តីចំទើន ។

(ចន្ទ្រមង្ឆាងជាតិនិយម, ភាគ ១, វគ្គ ៤, ទំព័រ ៦៤ - ៧៣)

អានវិធីទី ២

ឬដែលចាត់ឱ្យខ្ពស់ទៅ or to put it in more elevated [terms]

កតណ្ឌ /kaqrənəy/ duty

ន្ទន fair, beautiful (complexion)

ន្ទនអើយន្ទន Oh, [My] Fair [One]!

ស្ងួន to pamper, treat tenderly (here: pampered, innocent)

ទ្រលក្ខណ៍ /wɔɔleə̆q/ high virtue

ស្ងួនទ្រលក្ខណ៍ [My] Innocent [One]

ស្ទាក់ to intercept, interrupt

ជ្រាប to tell, explain, clarify

អាថ៌ hidden meaning, subtlety; substance; beginning

ទ្រាត to deviate, stray from

វិជ្ជា (here: knowledge, learning)

លំអាង to rely on, count on, depend on; model, proof, evidence

ច្បាប់លំអាង (= លំអាងទៅលើច្បាប់)

ភ័ស្តុតាង proof, example, witness

ផ្ទាយសារ depend on, rely on

សេចក្តីគ ១ substance, essence, hidden meaning

ចន្ទ្ធន to repeat, to do repeatedly

ជ្ជន to repeat

ចន្ទ្ធម to add, supplement

ចន្ទ្ធ to take constant care of (here: carefully, vigilantly)

ចន្ទ្ធ to rush, hurry (tv); here: diligently

ទមើលចន្ទ្ធ --- ប្រចាំងចន្ទ្ធ (= ទមើលថ --- ប្រចាំងទ្ធ) (the words ចន្ទ្ធ and ចន្ទ្ធ are used for alliteration and symmetry with the words /bɑnthuən/, /bɑnthaem/, and /bɑnthɑɑy/ in the preceding line)

ប្រចន្ទ្ធ to deviate, to go astray

ផ្ទ្ធ lax, careless

ស៊ីយ unlucky

ក្ងុ ប្រចន្ទ្ធ --- ឱ្យស៊ីយ Don't be confused; [otherwise it will] lead [you] to misrepresent [the cbap] with unfortunate [results].

ការសង្ស័យ [when there is] doubt

ដឹកដៃ to lead by the hand

ស្គាល់ទ្ធ ស្គាល់ចំទើន to recognize [what] is destructive [and what] is beneficial

ការសង (= ផ្ទ្ធ)

អ្នកការសង ត្ងសង្ស័យ your answer is vague (lit: you answer [but it is still] doubtful)

ថ្លាថ្លង to say, expound, elucidate

អសារ ១ futile, useless

ធ្ងៃ to manage, manipulate, find a way to

ទ្ធ worn out, deteriorated

ទ្ធ dull, blunt

ទ្ធ ruined, destroyed, obliterated, in ruins

ប្រ clear, unobstructed; here: completely

ក្តី...ខ្ជ ប្រ complete destruction,

rack and ruin (/kdəy/ nominalizes all the essentially synonymous av's that follow)

មានៈ stubbornness, heedlessness, recalcitrance; stubborn, heedless, recalcitrant

តន់ precious

តូចតន់ [My] Precious Little [One]

កុំអាល don't yet

ភ័ន្ត /phoŏn/ to be mistaken, make a mistake

គំនិតស្មោះមិនត្រូវ that's not the right idea

ម៉ុម (= ក្រមុំ)

ពីសី (= ប្រសើរ, ពីរោស, ថ្លៃថ្លា)

មាសពីសី [My] Dear, [My] Beloved (lit: precious gold)

ចៀស to avoid, stay away from

១. គីឡែង must be read /muəy kii lbaeŋ/ to conform to the ពាក្យ ៥ meter (q.v.)

លេងស្រី to chase women

លេងស្រីប្រុស be promiscuous

ក្រម /kroam/ law, rule, decree

ក្រឹត្យ decree, regulation

ក្រមក្រឹត្យ law, decree

ជិប to sip, to taste (here: to drink)

មេទ័ព (= ស្រា)

ស៊ី to win (in gambling)

សង to pay

ល្បងវាសនា to test one's luck, to tempt fate

ល្បែងស៊ីសងល្បងវាសនា gambling

ហ៊ីហា ostentatious, extravagant

គប្ប /koŏpbəy/ proper, appropriate

លង់ to sink

ចៀសចាក (= ចៀស)

ចរចា /caa-caa/ to talk, discuss

គណ (= ពួក, ក្រុម) /kun/

ស្រាក to slacken, abate

កុំឱ្យស្រាក relentlessly

ហេតុផល consequences (i.e. cause [and] effect)

ងាក to turn away, change (here: change [their ways])

លាក to turn away

លាកចិត្ត to change one's idea, have a change of heart

លះចោល (= ចោល) to abandon, give up [bad practices]

ស្វែង to seek after, search for, study

ណាស់ exceedingly, the most, in the extreme

ចាំ to keep in mind, (deliberately) remember, commit to memory (as opposed to /cam/ 'to remember, recognize')

ត្រង to collect, gather, catch

ត្រាប់ to follow, imitate

ត្រងត្រាប់ to follow, accept, imitate

ទ្ចង (intensifier for ច្បាស់, ភ្លឺ, ក្រហម)

ទ្ចៀងទ្ចាត់ accurately, precisely

ត្រង់ទ្ចុ on the part of, on the subject of

ស្វះស្វែង (= ស្វែង)

ថ្លើម liver, heart, internal organ

ថ្លើមអើយថ្លើម! [My Dear] Heart!

ឆ្នើម above everything else, supreme

ដេញ to pursue

គោក ground; here: to be grounded, aground

ដេញឱ្យគោក pursue [it] to the limit, run [it] into the ground

ចង់ឱ្យកើល ឬចរណ៍ [Do you] want to run [me] aground,

[My] Precious?
សត្យា (=ស័ត្យ, សត្យ) /satyaa/ truth
គម្ពីរ /kumpii/ the Scriptures, the (Buddhist) Bible
ទេសនា to give a sermon

ទនៃ្ត្ត (=ខ្ជ្ជ) (Lit)

ទាន់ទនៃ្ត្ត immediate, tangible, visible
បរលោក the next world, the life beyond
ចែ to apportion

ចែកៗ to part, separate, divide

ចែចែកៗ to divide

មាត្ត part, section, division

ចែកមាត្ត divide [into] sections

មាតិកា important point; heading, title
ប្រយោគ statement, complete sentence; here: area, subject, idea
នា at, in, with regard to

លោកិយ this world, the temporal world
សវនា (=ស្តាប់) /sawəniə/ to listen to; ears (Lit)
គួរសវនា interesting (to hear)

ពាំ to carry in the mouth

វាចាពាំសម្ជ to equivocate, be vague (lit: speak with the mouth full of bark)
ឆ្លក spotty, flawed (as an improperly dyed cloth)
ឆ្លកសេចក្ដី incomplete, spotty, random
មាសស្ងួ My Beloved

ពុទ្ធដីកា /putdəykaa/ speech; to say (of Buddha or Clergy)
ព្រះពុទ្ធដីកា [what] Buddha said; words of Buddha
ទ្រុតៗ (=ទ្រុតៗ) /troəpyiə/

ទ្រមន់ to feign weakness, claim to be delicate
លលាប់ be negligent, careless

អភ័ព្ធ unlucky, unfortunate

ធន /thuən/ wealth, possessions

គយគន់ (=ទមីល)

និរន្ត្ត /niqroən/ always, all the time
យកចេញៗចាយ to take [money and] spend [it]
ខ្ជះខ្ជាយ to be wasteful, extravagant
ជ័ន្ធនារ vanity, gullibility, susceptibility to flattery

ជ្ជារ flattered, susceptible to flattery
ឃើញៗចំណេញ [if you] anticipate a profit
ទ្ធ (=ទ្ធ)

ញ្ជ ់ទ្ធ to be ruined, destroyed (financially, socially, etc.)
ប្ចិត economical, thrifty

ប្ចយ័ន្ធប្ចែ (=ប្ចយ័ន្ធ)

ចោ bad, degenerate, destructive
ចែ to figure, calculate, scheme

ទ្ធ (=ទ្ធ) successful, respectable, well-to-do
ទ្ធ consort (with), associate (with)
យកជ្ជ to associate with each other, be friends
ទ្ធ យកជ្ជ to cultivate each other's friendship
ចកីត to prosper, be successful

ត (=ប្ចសេ ,) ( )

 អាចារ(= អចារ, អាចារ) /qaacaqriyaa/ teacher, master

ទ្ធ elder brother (frequently used as a term of address)

ម្ល elder so, such, to that extent

ចេ ីតម្ល elder since [you're] so...

ធ្ធ ីអ ី why?, what for?

ទ (=ទ , ; Coll)

ទាល់ to be stumped, stymied, stuck
ឆ្ងល់ (here: in doubt)

ស្រឡះជ្រុះ (usually ជ្រុះស្រឡះ)

សោ: so as not to have to, to get rid of, obviate the necessity of
ជ្រៀតជ្រែ to intrude, interfere, bother
ម្តាយអើយម្តាយ! Oh, [My] Mother! (used facetiously here to imply respect)
និម្មល /nimuŏl/ faultless

ឈ្លេច to squeeze, to crush

សួនឈ្លេច to press for an answer

សោភ័ណ [My] Beautiful [One]

សទ្ធា /satthiə/ religious faith

សម្បទា /sɑmpatiə/ riches, possessions, attainments
សទ្ធាសម្បទា the possession of faith
ឦ manifestation, representation (here: [whose] manifestation [is])
ចេតនា /caettənaa/ [good] intentions
ចិត្តជ្រះថ្លា sincere, pure, unreserved
ជាក់ fully (here: without reservation)
ជាប់ to adhere, stick to (here: firmly, tenaciously)
ស្បាន់ clear, evident

ចិត្តប្រកាន់ ថាមានបុណ្យ មានទាំងកាបៃ believe in the existence of good deeds as well as bad deeds
កុសល /kosɑl/ merit, good deeds

អកុសល /qaqkosɑl/ bad deeds, demerit; misfortune
ត្រជ្ងន់ to persist (in), insist (on)
សុន្ទរីទាន /son-tiən/ willing charity, unbegrudged gift
សីល: /səylaq/ virtue, moral excellence
សីល:សម្បទា the possession of virtue
សៅហ្មង unclean, impure, offensive

ទមៃ:ទ្រឹម (= សៅហ្មង)

ទៅរៀ bring about, result in, involve
ទោស: injurious effect of bad actions
ក្តីទោស:ក្តៅ misery and strife

សីលសិក្ខា (= សីក្ខាសីល) /səl-sekkhaa/ pursuit of virtue

ចាគ: /caakeŏq/ liberality, generosity, munificence
ចាគ:សម្បទា the possession of generosity
ស្វាញ្ញស្ងិត stingy, miserly

ឃ្ងាញ់ stingy, miserly

ឃ្ងាញ់ to be thrifty, frugal (with)
បរិច្ចាគ to contribute, sacrifice

ញ្ញា /pañnaa/ intelligence, reason, wisdom, insight, knowledge
ញ្ញាសម្បទា the possession of wisdom
ញ្ញាណ wisdom, intelligence, knowledge
បរិសុទ្ធ /bɑarisot/ clean, clear, pure, perfect
ស្គាល់ទាបន្ទ្ល់ to know [what things, actions, etc. are] mean [and what are] admirable
ទន្ទ្ឌ (= ឥន្ទ្ឌ) repeatedly (here: be persistent)
ដកថយ to retract, pull back, retreat
ឥតង់ surely, sure to, certain to

១៦. គតិលោក

ដោយ

ឥន្ទ (ឧកញ៉ាសុត្តន្តប្រាជ្ញ)

បុព្វកថា

ឧកញ៉ាសុត្តន្តប្រាជ្ញ -ឥន្ទ ជាអ្នកប្រាជ្ញខាងមគធភាសា ជាកវីនិងជាអ្នកសិក្សាធម្មនិយមខ្មែរ ដ៏ឆ្នើមក្នុងសម័យអាណាព្យាបាល ។ លោកបានកែប្រែគម្ពីរបាលីជាច្រើន ។ លោកបានទទួលការទុកចិត្តជាច្រើនពីពុទ្ធសាសនបណ្ឌិត ហើយបានជួយរៀបរៀងវចនានុក្រមខ្មែរផង ។

ស្នាដៃរបស់លោកមានច្រើនណាស់ ទាំងពាក្យទាយនិងកំណាព្យ ។ គតិលោកជាកម្រងរៀងសរសេរជាពាក្យទាយ ដែលលោកប្រមូលតម្រៀងគ្រាន់ជាមធ្យោបាយទុកឱ្យជនានុជន យកមកពិចារណា ឱ្យស្គាល់នូវបញ្ហាទាំងឡាយរបស់សង្គមមនុស្ស ដើម្បីនឹងចៀសវាងអកុសលនិងសេចក្តីវិ-នាសផ្សេង ៗ ។

សេចក្តីដកស្រង់មកនេះ ជាបុព្វកថានៃគតិលោក មិនមែនជាតំណាងនៃគតិលោកទេ ។ ក្នុងផ្នែកនេះ លោកអធិប្បាយពន្យល់អំពីលោកធាតុវិទ្យា ។

អត្ថបទ

តម្រាគតិលោកនេះ គឺខ្ញុំចូលចិត្តឧកញ៉ាសុត្តន្តប្រាជ្ញ ឥន្ទអ្នកតែងទេ ដើម្បីកុលបុត្រអ្នកស្រឡាញ់គតិបុរាណ ជាបែបយ៉ាង គ្រាន់អាងសេចក្តីប្រៀប នាំយកប្រាជ្ញគតិលោកថ្មីដែលកើតមានទេ ទើបតាំងជាពាក្យបុច្ឆានិងពាក្យវិសជ្ជនាក្នុងតម្រានេះ ជាទីសណ្ឋាប់ដោយងាយ ។

ដើមទីមួយ ក្មេងសិស្សសួរគ្រូថា សូមទានមេត្តាប្រាប់ ពាក្យដែលថា គតិលោកនោះ តើប្រែដូចម្តេច?

ត្រូវប្រាប់ថា គតិលោកនោះ ប្រែថា ដំណើរប្រព្រឹត្តទៅ របស់ជនក្នុងលោកិយនេះឯង ។

- ស. លោកសព្ទនេះ តើអធិប្បាយជាពាក្យសម្រាយ ថាដូចម្តេច?

- គ. ១លោក ជាសភាវៈដែលកើតទៀងដោយអំណាចបដិសន្ធិនៃខន្ធ គឺជាសភាវៈមិនទៀង ដោយមិនជាប់នៅមិនប្រាកដ ជាអចលនភាព, ១ទៀតប្រែថា សត្ត ផែនដី ផ្ទៃមេឃ អាកាសទួទៅទាំងអស់, លោកនោះប្រែថា ធម្មតាសត្ត ឬរបស់ដែលប្រព្រឹត្តទៅក្នុងលោក, ឯគតិសព្ទនោះ ប្រែបានច្រើនយ៉ាងគឺថា ដំណើរទៅ ត្រៃវ៉ីងដល់ ត្រៃវ៉ីងដំណើរ បទសេចក្តីកម្លាំងអំណាចផ្លូវ ទីពឹង ក្តីអត់ធន់ ចិត្ត កំណើត ពាក្យឯណា ហេតុឯណា ដ្ឋានឯណា ដែលកើតទៀងមានទៀងក្នុងលោកនេះ ហៅថាគតិលោកទាំងអស់ ។

- ស. សួរថា លោកនេះមានតែ ១ ឬមានច្រើនយ៉ាងតទៅទៀត?

- គ. ឆ្លើយថា លោកនេះបើយោគយកគតិធម៌មកសំដែងចេញទៅទៀតនោះ មានច្រើនយ៉ាងតទៅ គឺអារម្មណ៍ទាំងពួង មានរូប ដែលឃើញនឹងភ្នែកជាដើមនោះ ហៅថារូបលោក រូបដែលឃើញដោយចិត្តជាដើមនោះហៅថា កាមលោក ដោយហោចទៅ យ៉ាងសព្វសារពើទាំងពួង បណ្តាដែលមានចិត្តគ្រប់គ្រង ព្រមនៅក្នុងសភាវៈប្បញ្ញត្តិ ។

- ស. សួរថា លោកយើងនេះ ហៅថា មនុស្សលោក ឯខាងស្ថានទេវតានោះ ហៅថាទេវលោក ហើយចុះដូចជាមនុស្សលោកយើងនេះ ប្រែងចេញជាស្ថានមានប៉ុន្មានជាន់ ស្ថានទេវលោកនោះ តើមានប៉ុន្មានជាន់?

- គ. ឆ្លើយថា សត្ត្វក្នុងមនុស្សលោកយើងនេះប្រែងចេញជា ២ ជាន់ គឺសត្ត្វតិរច្ឆានជាន់ ១ មនុស្សជាន់ ១ រួមនៅក្នុងលោកជាមួយគ្នា ។

សត្ត្វក្នុងបវរលោក ប្រែងជា ៤ស្ថាន គឺនរកប្រេតអសុរកាយ ស្ថាន ១ ទេវតាក្នុងឆកាមាទិចរសួគ៌ស្ថាន ១ រូបព្រហ្មស្ថាន ១ អរូបព្រហ្មស្ថាន ១ នៅក្នុងលោកខាងមុខទាំងអស់ សត្ត្វក្នុងមនុស្សលោក ជាពួកមានកាយគ្រោតគ្រាត សត្ត្វក្នុងទេវលោកជាពួកមានកាយទិព្ធខ្លះ ដែលពុំមានកាយ ជាពួកសោយអារម្មណ៍ដ៏ជាទិព្ធខ្លះ ដែលប្រាសចាករូបខ្លះ ។

- ស. សួរថា សត្ត្វលោកទាំងពួងដែលនឹងកើតទៀងនោះ តើអាស្រ័យធម្មជាតិអ្វីទ្រ្ទកើត ដែលកើតនោះ តើដូចគ្នាឬខុសគ្នា?

- គ. ឆ្លើយថា សត្វលោកទាំងពួង ដែលនឹងកើតនោះ អាស្រ័យដោយបញ្ញាភិសង្ខារខ្លះ តែចំណែកខាងមនុស្សលោកនេះ ប្រកបដោយអារម្មណ៍ដែលជាឧតុនិយម និងពីជនិយម និងកម្មនិយម ៣ ប្រការផងគ្នា ។

ឧតុនិយមនោះ ឫនខាងឯរបស់ធាតុ គឺជាតិដីថ្មីក្រួសទាំងផ្សេង ៣ ។

ពីជនិយមនោះ ឫនខាងទុក្ខជាតិ តិណជាតិ ស្មៅ ដំលិងផ្សេង ៣ ។

កម្មនិយមនោះ ឫនខាងឯបសាទរូប ដែលជ្រួតជ្រាបទៅក្នុងកាយសត្វជាដើម ព្រមទាំងវេទ-នា សញ្ញា សង្ខារ វិញ្ញាណ ដែលប្រព្រឹត្តទៅក្នុងទ្វារទាំង ៦ រួមអារម្មណ៍ ៣ ប្រការនេះ ផ្សំចូលគ្នាជារាងកាយ ទើបឫនជាសត្វទាំងពួង ក្នុងមនុស្សលោក ។

ឯចំណែកខាងទេវតាលោកនោះ មានតែអារម្មណ៍ដែលជាផលនៃកម្មម្យ៉ាង គឺឧបឫតិកៈ កំណើត ១ទៀត ឯផែនដី ដែលជាទីអាស្រ័យនៅរបស់សត្វ និងរាងកាយរបស់សត្វ និងសារពើទាំងពួង ក៏កើតអំពីកម្មនិយមទាំងអស់ ។

មនុស្សលោកជាហេតុ ទេវតាលោកជាផលសម្រាប់ក្តីរស់នៅ របស់លោកទ្ធ ។

ទេវតាលោកជាហេតុ មនុស្សលោកជាផលសម្រាប់ក្តីរស់នៅ របស់លោកមនុស្ស ។

- ស. សួរថា សត្វលោក ដែលកើតមកជាមនុស្សយើង ហេតុអ្វីក៏ខុសគ្នា ។

- គ. ឆ្លើយថា ការដែលប្លែកគ្នានោះ ព្រោះសង្ខារតាក់តែងដោយអំណាចបុណ្យនិងឫប ដែលសត្វកសាងមកអំពីបុព្វជាតិ សត្វទាំងឡាយ បណ្តាដែលមានចិត្តគ្រប់គ្រងនៅជាដើមនេះ ក៏ជាធម៌និងលោកផ្សំគ្នាដូចយ៉ាងធាតុទង់ហ្ម៉ា ដែលជារបស់កើតអំពីធាតុមាសនិងទង់ដែងផ្សំគ្នាដូច្នោះ សត្វទាំងឡាយផ្សេងគ្នាក៏ព្រោះធម៌និងលោក ដែលផ្សំគ្នានោះមានចំណែកតិចច្រើនផ្សេងគ្នា ដូចយ៉ាងសាច់ទង់ហ្ម៉ា ដែលផ្សេងគ្នា ព្រោះធាតុទង់ដែងផ្សំគ្នានឹងធាតុមាសនោះតិចច្រើនជាងគ្នា យ៉ាងនោះឯង ចូលចិត្តឬទេ បើពុំចូលចិត្តយើងនឹងញ្ជ្រកកាយ ញ្ជ្រកចិត្ត ចេញជាលោកជាធម៌ ឱ្យឈរក្នុងកាលឥឡូវនេះ ។

- ស. ករុណា ពុំទាន់ចូលចិត្តសព្វគ្រប់ទេ ឯមន្តលោកគ្រូម្ហាស់ ញ្ជ្រកឱ្យទានស្តាប់ឫន ?

- គ. អើឯងចាំស្តាប់ហ្ម៉ា ពណ៌លឿង ៣ ដែលឆ្ពុះទៅក្នុងសាច់ទង់ហ្ម៉ានោះ ជាជាតិមាស ពណ៌ក្រហមមួយ ៣ ក្នុងសាច់ទង់ហ្ម៉ានោះ ជាជាតិទង់ដែង មានឧបមាយ៉ាងណា ចិត្តរបស់សត្វ ដែល

មានសេចក្ដីចេះដឹងនោះ ជាជាតិធម៌ ឯកាយឬអារម្មណ៍ទាបស់សត្វដែលប្រាសចាកក្ដីចេះដឹងនោះ ជាជាតិលោក សេចក្ដីនោះ មានឧបមេយ្យដូច្នេះឯង ចិត្តនេះជាជាតិធម៌ទើបពុំស្លាប់ តែកាយឬអារម្មណ៍ជាជាតិលោក ទើបត្រូវស្លាប់ជាធម្មតា មាសបរិសុទ្ធក្នុងសាច់ទង់ញ៉ា នោះពុំមែនទង់ញ៉ា គឺជាមាសចំណែក ១ ផ្សេងដូចគ្នាយ៉ាងនោះឯង ហេតុនោះ ទើបសត្វលោកកើតទ្បើងខុសគ្នាដោយអំណាចធ្យានធាតុ គឺបុញ្ញាភិសង្ខារ ដែលជាបុណ្យនិងអបុញ្ញាភិសង្ខារ ដែលជាទ្ងាប ។

(ឥន្ទ, ឧកញ៉ាសុត្តន្តប្រាជ្ញា, គតិលោក, ភាគ ១, ទំព័រ ១-៥)

គតិលោក

Introductory Note

ឧកញ៉ាសុត្តន្តប្រាជ្ញា a conferred title /qokñaa-sottan-prəycia/

ឥន្ទ /qən/ In (a famous Cambodian author and scholar)

អ្នកសីលធម៌និយម moralist, preceptor

ទ្ធាឡ Pali (language)

ពុទ្ធសាសនបណ្ឌិត្យ Buddhist Institute /puttəsaahsənaq-bandit/

លោកធាតុវិទ្យា cosmology

Text

តម្រា manual, text, textbook

ទ្ធ having the status, title, or position of

កុលបុត្រ /kolləbot/ children of good families (highborn sons, since girls were not traditionally educated)

គតិ /kəteq/ path, way (i.e. of conduct, morality, etc.)

ទ្ធបយ៉ាង example, model, sample

ត្រាន់អាងសេចក្ដីប្ដេជ្ញ to use as the basis (of comparison)

នាំយកប្រៀបធ្ង to relate [it] to

គតិលោកថ្មីដែលកើតមានទ្ធ modern morality, the new morality

ទ្ធ so, so then, consequently

ប្ដូ /pocchaa/ to question (Lit)

ទ្ធ /wihsaccənia/ to answer (Lit)

តាំងជាពាក្យប្ដូនិងពាក្យទ្ធ put it in the form of a dialogue

ណ្ណាប់ order, sequence

ជាទ្ធណ្ណាប់ដោយងាយ in easily understandable order

សូមទានមេត្តាប្រាស please be good enough to, do [me] the favor of

ស. (= ស្ងាត)

ណ្ណ នេះ this word /look/

ម្រាយ explication, explanation (in common terms)

ជាពាក្យម្រាយ in everyday language

 គ. (=ត្រូ)

ភាវ: /saphiəweəq/ (= /saphiəp/) condition, state, being

ប្ដិសន្ធ /padeqsanthiq/ conception, rebirth, creation, on-going cycle

ខន្ធ /khan/ (Skt. khandhā) factors conditioning the appearance of life (usually listed as five: material form, feeling, perception, coefficients of consciousness (?), and consciousness)

ទ្ធ precise, exact, straight-

forward
មិនជាប់ទៅ elusive, impermanent

អទស្សនភាព invisibility (here: something invisible)
ត្រៃ (used here as an abstract nominalizer)
ត្រៃដល់ត្រៃដំណើរ arriving [and] passing on

បទ /bɔt/ way, behavior, conduct
ឃោត to try, attempt, make an effort to
គតិធម៌ the Dharma

អារម្មណ៍ /qaarɑm/ thought, concern, feeling, mood (here: objects of the senses)

រូបលោក /ruupəlook/ material things, visible things, tangible form (includes objects of the first /khan/: material objects)
កាមលោក /kaaməlook/ the intangible world, world of the senses (includes objects of the last four /khan/ above)

ដោយហាចទៅ in short, to summarize, at least
សព្វសារពើ (=ទាំងអស់) /sɑp-saarəpəə/ every, all, everything
ដែលមានចិត្តគ្រប់គ្រង which are governed by feelings
ព្រម as well as

សភាវៈបញ្ញត្តិ /saphiəwappañnat/ intellect, state of mind
ទេវៈលោក /teewəlook/ realm of gods, divine beings

តិរច្ឆាន /deirəchaan/ animal (as opposed to human)
ប្រេត /praet/ demon, ogre, monster, inhabitant of hell

អសុរកាយ /qasoraqkaay/ demon, ogre, monster, inhabitant of hell
ឆ six (in Pali and Sanskrit compounds)
កាមាវចរ /kaamaawəcɑɑ/ intangible or supernatural beings

ឆកាមាវចរសួគ៌ /chɑɑ-kaamaawəcɑɑ-suə/ six-level heaven of intangible beings
ព្រហ្មស្ថាន /prummənthaan/ the realm of Brahma
រូបព្រហ្មស្ថាន /ruuppəprummənthaan/ tangible (bodied) realm of Brahma
អរូបព្រហ្មស្ថាន /qaqruuppəprummənthaan/ intangible (bodiless) realm of Brahma
ត្រគ្រាត ត្រគ្រាត rough, ugly, crude

ទិព្ធ /tɨp/ magic, magical, capable of being evoked by magic
សោយអារម្មណ៍ /saoy-qaarɑm/ to enjoy feelings, have conscious experiences
ព្រាសចាក devoid of

សត្វក្នុងទេវៈលោក... ដែលព្រាសចាកនូវខ្លួន
'[of the] beings in heaven, some have magical bodies but no [real] bodies, [while] others enjoy sensual feelings and are partially devoid of form
បុញ្ញាភិសង្ខារ /poññaaphiqsɑŋkhaa/ accumulation of merit

អារម្មណ៍ /qaarɑm/ cause, condition (esp. of life); sense, feeling
ឧតុនិយម /qotoqniyum/ natural laws of the universe; the elements
ពីជនិយម /pɨccəniyum/ natural laws of vegetable life; vegetation

កម្មនិយម /kammənіyum/ natural laws of animal life; effects of karma
ចូលទាងង consists of, has to do with
ធាតុ elements

ដាតិដី earth, soil

ក្រួស gravel, stone

ថ្មាន rocky soil, sedimentary rock
ព្រៃ /rukkhəciət/ trees, forest, vegetation
តិនជាតិ /tənnəciət/ herbs, grass

ទ្ធ /wɔə/ vine

ប្ដាត /pasaat/ sense, feeling

បសាទ្ធរូប /pasaattəruup/ the organs of perception
ជ្រួតជ្រាប to pervade, infiltrate, seep into
វេទនា sensation, feeling

សញ្ញាសង្ខារ /saññaa-sɑŋkhaa/ signs of life
វិញ្ញាណ /wiqñiən, wiññiən/ consciousness, essence of life, soul

ឧបបាតិក: /quppəbaatekaq/ spontaneous rebirth, self-generation
មនុស្ស១លោក--- លោកមនុស្ស Human beings are the cause [and] divine beings the effect in the existence of the supernatural world; divine beings are the cause and human beings the effect in the existence of the natural (human) world.

សង្ខារ /sɑŋkhaa/ life, existence, cycle of rebirth
តាក់ទ ងផ្សាយ is determined by, dependent on
បុព្វជាតិ /boppəciət/ past lives, former incarnations

ធម៌និងលោក moral law and human form (i.e. spirit and feeling)

ទង់ញ៉ា /tuŏŋwiə/ gold alloy

ទង់ទ ង copper alloy

ចូលចិត្ត (here: to understand)

ញ្ជ្រ to divide, part with both hands (as hair, tall grass, etc.)
ភ្លឺ to shine, give off (light)

មានឧបមាយ៉ាងណា as for example

ឧបមេយ្ យ /quppəmay/ comparison, simile
បរិសុទ្ធ /bɑrisot/ pure, unalloyed

អបុញ្ញាភិសង្ខារ /qaqpoññaaphiqsɑŋkhaa/ accumulation of negative karma, demerit

១៧ - ច្បាប់ក្រម

(គ្មានឈ្មោះអ្នកនិពន្ធ)

បុព្វកថា

(សម្រាប់ច្បាប់ទាំងអស់)

កាលពីដើម បើគេដើរទៅជិតវត្តណាមួយ គេនឹងឮសម្លេងច្រៀងយ៉ាងក្រលួច : "កេន្ទីកាលពីព្រៃងព្រីទ្ធ លាងសុចរិតទ្យៀងទុកនៅ..." ។ នេះគឺសម្លេងកូនសិស្សវត្ត ស្វាធ្យាយទន្ទេញ "ច្បាប់" ក្រោយដែលគេចេះ ន មោ... និង ក ខ... ចប់សព្វគ្រប់ហើយ ។ បើគេចូលទៅជិតទៅទៀត គេនឹងសង្កេតឃើញសិស្សទាំងឡាយ អាយុស្រឡាល ៣ គ្នា អង្គុយបត់ជើងក្រញ៉ឹម ៣ ដែទាំងពីរកាន់សាស្ត្រា ហើយយកចិត្តទុកដាក់ដាទីបំផុត ។ នៅជិតនោះមានបុព្វជិតមួយអង្គនិមន្តក្រទ្ធឹងចុះទ្ធឹង ត្រួតត្រាមើលសិស្ស ។ បុព្វជិតនោះឯងហើយដែលជាគ្រូអាចារ្យរបស់គេ ហើយដែលគេគោរពប្រណិប័តនឹលើសមាតាបិតារបស់ខ្លួនទៅទៀត ។

"ច្បាប់" មិនគ្រាន់តែមានកន្លែងដ៏ធំទូលាយនៅក្នុងអក្សរសាស្ត្រខ្មែរទេ... តែសំខាន់ជាងនេះទៅទៀត "ច្បាប់" មានអានុភាពយ៉ាងធំទូលាយទៅលើជីវិតនៃប្រជាជនខ្មែរ គ្រប់ជាន់ថ្នាក់ ។ "ច្បាប់" ជាមូលដ្ឋាននៃសីលធម៌ខ្មែរ ។

ក្នុងសម័យបច្ចុប្បន្ននេះ កម្មវិធីសិក្សាមិនអនុញ្ញាតិឲ្យបង្រៀន "ច្បាប់" ទៅកុមារាកុមារីដែលទើបនឹងចេះអានអក្សរនោះទេ ។ គេចាត់ច្បាប់ជាអក្សរសាស្ត្រ សម្រាប់បង្រៀននៅថ្នាក់ ទី ៥ ទី ៤ និងទី ៣ ទំនើបនៃមធ្យមសិក្សា ។

"ច្បាប់" ទាំងបួនខាងក្រោមនេះ យើងដាក់បញ្ចូលក្នុងសៀវភៅនេះទាំងស្រុង...តាមលំដាប់ដែលគេបង្រៀនកូនសិស្សសាលាវត្តនៅសម័យពីដើម ។

១ - ច្បាប់ក្រម

២ - ច្បាប់កេន្ទីកាល

៣ - ច្បាប់ពាក្យចាស់

៤ - ច្បាប់ប្រុស

អត្ថបទ

(បទកាកគតិ)

នេះគឺចរាចរ ប្រសើរនន្តម ទ្ធានអ្នកផង
ប្រើនុ៎ះនលំទោន ក្ដីមានឆ្ពង ត្រាជ្ញាបុណ្យផង
ដើតដោយប្រណីតនី ។

ឧ ទ្ធអ្នកណា ទោះយកអាត្មា ចូលសាសនីពុទ្ធ
ចូលធ្វើនុ៎ះត្រង់ ដោយនូវបន្ទាត់ ហៅ ស្ថែងសម្ផ្ត
យកផ្លូវនិព្ធាន ។

ឧ ទ្ធអ្នកផង ទោះដឹងយល់ហោង ចិត្ដនោះនុ៎ះ ហ៊ាន
បំពេញ ព្រះផ្ទ ដោយ ព្រះ ទ្ធ ្ធ ន កុំ ធ្ងើ លិ ក ្ធ ន
ដោយ ចិ ត្ដ ្ធ ន ។

ម្ដាយ ្ធ ពុ ក ្ធ ណ ្ធ ណ ្ធ ្ធ ្ធ

អាចយកមកផ្ញើ នឹងគ្រូឫធ្យាយ ហេតុចង់ណ្ណាយ
ប្រយោជន៍ទាំងបី ។

មួយចង់ក្តីច្បាប់ ឱ្យឫទ្ធនខ្លួនគាប់ ទៅនាលោកិយ
មួយចង់ប្រាជ្ញា មិនឱ្យអប្រិយ មួយចង់ឫទ្ធី
នាំញ្ញាតិទាំងឡាយ ។

ទ្រៃអស់សាមណេរ កុំធ្វើដែលដែរ ត្រង់ក្តីពាយងាយ
លំនុតបំទើ អ្នកជាឫធ្យាយ ជូនបុណ្យទៅម្តាយ
អាពុកទីទ្រៃ ។

សង្ឆាតសូត្រទ្រៃ កុំធ្វើអៀនប្រៃ ក្នុងចិត្តសព្វថ្ងៃ
លំនុតបំទើ ផ្ទាប់ដោយហ្ស៊ីយ ឫទ្ធម្ភមែ ៣
ក្តីច្បាប់កុំបីបង់ ។

ច្បាប់នេះសោតណា ទ្ធានអាត្មា ដោយនូវកិត្យសង្ឆ
ត្រង់ណាហៅច្បាប់ ការនូវច្បាប់កុំបីបង់ ចំណេះទៅលង់
ខ្លួនឫទ្ធនជាធំ ។

សព្វថ្ងៃសោតណា ទ្ធានអាត្មា ដោយនូវកិត្យក្រម
បំទើឫធ្យាយ ឱ្យមានឫទ្ធម្ភ ទៅបខ្លួនជាធំ
ទៅដល់មហាកន្ត្រ ។

ច្បាប់នេះសោតណា ទ្ធានអាត្មា ថេរនៅពុំឫត
ទោះខ្លួនឥតបុណ្យ បំទើមហាកន្ត្រ គោរពប្រណិ៍ត្តនី
យសនោះពុំលែង ។

ហេតុឫទ្ធនឹងច្បាប់ ឫទ្ធដូចបង្គាប់ ចិត្តគ្រូយល់ស្ម
ទោះនឹងបំទើ ស្ដេចជាគម្ដ យសនោះពុំលែង
ប្រាកដណ្ណាយ ។

ក្តីនេះជាច្បាប់ ឱ្យសាមណេរត្រាប់ សព្វសទិសទាំងឆ្នាយ
កុំសើចតេះដៀល អ្នកជាព្ធធ្យាយ អ្នកហោងស្ទើម្ហាយ
បង្ហើតក្តីច្បាប់ ។

សាមណេរណា ៣ ទោះមានប្រាជ្ញា នឹងចង់ទៀនត្រាប់
ឱ្យយកត្រចៀក នោះខ្ជិនចូលស្តាប់ ផ្ងើដោយក្រមច្បាប់
នៃគ្រូព្ធធ្យាយ ។

សាមណេរណា សោត ចិត្តនោះក្រែងក្រោធ ឱ្យចៀសចេញឆ្ងាយ
ច្បាប់នេះមិនខ្ចី សាមណេរទាំងឆ្នាយ តាមចិត្តសប្បាយ
អាត្មាទីទ្ធ ។

នរអ្នកណា នឹងស្វែងប្រាជ្ញា ឱ្យបានខ្ជួនថ្ម
ចូរដឹងខុសគាប់ ដោយអធ្យាស្រ័យ ផ្ទាប់ដោយហ្ជ្ជ
អ្នកជាព្ធធ្យាយ ។

ទោះនឹងស្វែងធម៌ ឱ្យមានសំគាល់ កុំធ្ងើរាយមាយ
ទោះនឹងស្វែងច្បាប់ ការខ្ជាប់ក្ប៉ីណាយ កុំឱ្យអន្ទរាយ
នៃច្បាប់ក្រមផង ។

ទីគ្រូព្ធធ្យាយ ប្រដូចនូវម្ហាយ ឱ្ជ្ជីពុកឯងហោង
ហ្ជ្ជីកហ្ជ្ជីនប្រដៅ មិនឱ្យមានឆ្គង តាមដោយគន្ធង
ព្រោងព្រ្ជ្ជីទ្ធបុរាណ ។

នរអ្នកណា នឹងស្វែងប្រាជ្ញា ជារស្ទ្ជ្ជីប្រាណ
ឱ្យគិតជញ្ជ្ជាង ១ តាមជ្ជ្ជ្ជ ១ ១ ១

ទីនឹងចេះឯង ដូចអ្នកទង្វេង ណ្ណាលអធ្វា
ពុំនោះដូចខ្វាក់ តែម្នាក់អាត្មា ចរចេញ្ចាយ្រា
ឥតអ្នកដឹកដៃ ។

លូមឋ្ងីទកផ្លូវ ពុំដែលនឹងត្រូវ លឹងពានឯត្រៃ
ហេតុដ្ឋិតចេះឯង ឥតអ្នកដឹកដៃ ចិត្តនោះសង្ស័យ
ដូចដល់ពុំដល់ ។

នេះដូចអ្នកផង ពុំដាយតន្ត្ងង ទ្ធនលោកណាយល់
លឹងផ្ទើមោ ហោ ទោ សោ ក ហល់ ពុំអាចទប់ទល់
នាធ្ងន់នាស្រាល ។

ប្រដៅក្តីចម្ងាប់ លឹងថាពុំគាប់ ហេតុចិត្តអនុញ្ញាល
ក្តីចម្ងាប់ទម្ងន់ លឹងថាជាស្រាល ហេតុចិត្តអនុញ្ញាល
ចង់តែសប្ប្ងាយ ។

ពុំដឹងដើមគ្រូ បង្ហើតអភិទ្ធ្ងាំ ប្រដូចទ្ធ្ងទ្ធ្ងាយ
ភ្ជ្ជាពីមនុស្ស្ធលោក ទ្ធ្ងចដល់ស្ងគ៌ាយ ចេ្ងសចតុ្ធ្ងាទ្ធ្ងាយ
ទ្ធ្ងកទ្ធ្ងាំងបួន ។

ធ្ងាបីហៅគ្រូ កុំធ្ងើមូទ្ធ្ងូ ចិត្តនោះឧ្ស្ងន
កុំធ្ងើតម្ដើង ចង់ធ្ងំតែខ្ជ្ជន ត្រែកឯ្ងបមកជ្ជន
ធ្ងៅនាលោកិយ ។

ទីគ្រូ្ងធ្ងាយ អាចឧ្ស្ងពណ្ណ្ងាយ មានទ្ធ្ងបទ្ធ្ងាស្ម
ហើយឧ្ស្ងទ្ធ្ងុងទ្ធ្ងឿង ស្ម្ងើព្ងះជ្ជនន្ងី
ជ្ជ្ជ្ជ្ជ្ជ្ជ្ជ ។

ព្ងះជ្ជ្ជ្ជ្ជ្ជ្ជ្ជ ណ្ណ ជ្ជ្ជ្ជ្ជ្ជ្ជ្ជ ណ្ណ ។

ទ្ធ្ងកទ្ធ្ងាតីតូច

ជ្ជ្ជ្ជ្ជ្ជ្ជ្ជ ។

ជ្ជ្ជ្ជ្ជ្ជ ។

ព្រះជនកព្រះជនបី បើនឹងស្រស់ ប្រសើរពេកពន់
ថាភ្នំព្រះសុមេរុ នោះហាងមហាធ្លន់ ថាបើនឹងគណនី
ពុំអាចកន្លង ។

ទីត្រូវធ្យាយ ប្រដូចនូវម្ហាយ អាពុកឯងហាង
អាចឱ្យក្តីចម្ងាប់ ប្រដៅធម៌ផង ដោយនូវគន្លង
ព្រះពុទ្ធទាំងឆ្លាយ ។

នរអ្នកណា ទោះមានប្រាជ្ញា ឱ្យគិតទ្រឹងឆ្ងាយ
គុណនោះទាំងបី ហៅមហាទូលាយ កុំឱ្យអន្តរាយ
ក្តីពិព្យាយាម ។

ទីបុណ្យនឹងចាប អំពើសុភាព នោះវាតែងតាម
ប្រដូចស្រមោល អន្ទោលតាមប្រាណ ពុំដែលចេញលាន
ត្រង់ក្តីសល់ទ័ល់ ។

ឱ្យគិតជញ្ជាំង ហើយឱ្យរឹតពីង ប្រាជ្ញាឱ្យឈរ
ឱ្យមានវិនិយ៉ា សច្ចំកុសល កុំធ្វើសល់ទ័ល់
នឹងក្តីទុក្ខលោក ។

នរអ្នកណា នឹងនាំអាត្មា ឱ្យសាមីអធ្យាគ
ស្វែងធម៌ជាផ្លូវ ទៅកាន់បវរលោក ចូលមហាបថមោក្ខ
គឺនិញ្ជានហាង ។

(ចម្ងាប់ក្រម, ទំព័រ ១ - ១១)

ចម្ងាប់ក្រម

Introductory Note

ចម្ងាប់ codes of conduct, precepts, conventional morality

ក្រលួច sharp, wafting, melodious

កេត្តិ៍កាល /kei-kaal/ glorious period, honorable tradition

ព្រេងព្រ៊ីទ្ធ /preeŋ-prit/ ancient, former; ancient times, antiquity

លាង...ទុកនៅ established, set down, prescribed
សុចរិត honest, moral, just, of good character
ទៀង honest, straightforward

សុចរិតទៀង good conduct, upright character, morality
រកន្ធីកាល... ទុកនៅ [The rules of] good conduct have been established since the glorious periods of antiquity.
ស្វាធ្យាយ /swaatyiəy/ to learn, memorize (Lit)
នមោ beginning of the Pali syllabary (used here to refer to the vowels, as opposed to the consonants, of the Cambodian writing system)

ស្រឡាល ៣ ឆ្នាំ of about the same [age]
ក្រញ្ជឹម sedate, composed

ចព្ជិត /bɑppəciɨt/ (Buddhist) monk, priest
ប្រណិបត្តិ /prɑnebat/ to respect, to obey
មូលដ្ឋាន /muuləthaan/ base, basis, foundation
សីលធម៌ /səlləthɔə/ morality, moral law
ទាំងស្រុង completely, in [their] entirety
ចរ្យាប់ក្រម Code of Conventions (deals with the conventions of proper conduct of a student toward his teacher)

ចរ្យាប់រកន្ធីកាល Code of the Glorious Tradition (deals primarily with principles of domestic economy and practical success; a kind of 'Poor Richard's Almanac')
ចរ្យាប់ពាក្យចាស់ Traditional Morality (a collection of pithy admonitions about successful human relations in everyday life, many of which are known and recited as proverbs)
ចរ្យាប់ប្រុស Codes of Conduct for Men (deals with prescriptive morality for young men in the successful conduct of family life)

Text

ចរ្យាប់ក្រម /cbap krɑm/ can be translated 'Code of Conventions', but in fact it deals with the conventions of proper conduct of a student toward his teacher (Camb. /kruu/ from Skt. guru).

ទ្រ(ប)ី (= ឲ្ម) to have (someone do something)
លំអាន to bow, stoop (there is no English equivalent of this verb, since it describes a cultural trait not common in western countries; the action consists of bowing, stooping slightly, keeping the arms close to the body and legs close together; the whole action gives the impression of trying to shrink the body or to make one's physical body inconspicuous as a sign of respect in the presence of superiors or elders)

កុ(ប)ី (=ក្ម) so as not to

ប្រណិបត្តិ /prɑnebat/ to respect, to obey
ឋានៈ (= សក្តិ /saq/) status, rank

ប្រាជ្ញាឋានៈ ១ កើតដោយប្រណិបត្តិ knowledge [and] status come through obedience
នរ (= ជន) /nɔɔruu, nəruu/

នរណាក៏ whoever, anyone [who]

ទោ (= ដ្ឋ , ២ ដ្ឋ)

រតន /roŏət/ jewels (implies the Three Jewels of Buddhism: the Buddha, the Dharma [law], and the Sangha [priesthood])

ពុទ្ធរតន /puttəroŏət/ Buddhism

ដោយនូវ in accordance with

បន្ទាត់ rules, discipline; line,

straightedge, rule
ស្វែងសម្បត្តិ /swaeŋ sɑmbat/ to seek after the rewards, attainments (i.e. of the Path to Nirvana)
នរណ្ណាក្នុង whoever, anyone [who]

ហោង /hɑɑŋ/ euphonic final particle
ចិត្តនោះឱ្យហ៊ាន let him dare (to)

ព្រះផ្នួស ordination (as a monk)

បំពេញព្រះផ្នួស to fulfill the rites of ordination
ដោយព្រះទូន្ទាន as the Buddha instructed
កុំធ្វើ don't be

លីកលាន (= លីកលាន) negligent, careless
អនុ (= អន្ធ /qɑnthĕəq/ or អន្ធ /qɑnthuq/)blind (with passion, desire, etc.)
ពាល brash, immature, raw (of youth)
អនុពាល unenlightened, worldly, wicked (from the standpoint of Buddhist ethics); worldliness, wickedness
អាពុក (=ឱ្ពុក)

ភ្ជា beloved

ស្ងួនភ្ជា to pamper, indulge, adulate
ស្រឡាញ់ស្ងួនភ្ជា to cherish, love tenderly
សង្សារ transmigration, reincarnation; here: beloved
អាច dare (to)

បំបួស to ordain, send [one's child] into the monkhood
សម្ភារ /sɑmphiə/ accumulation of merit; to accumulate merit
ប្រ(= ឱ)

ដោយ (=តាម) to follow, obey

សង្វាត work hard (at), try hard (to), be diligent (at)
អស់អញ្ញ (= អស់ពីចិត្ត) with all one's strength
គាប់ good, proper

ប្រញ្ញប /prɑñap/ (= បញ្ញត្ត /pañňat/) to order, command, prescribe
លីលាប់ half-hearted, careless, negligent
ដោយចិត្តមាក់ងាយ because of a disdainful attitude
ហ៊ែ hortatory particle: Hey!, Hey there!, Now listen!, Now hear this!
សាមណេរ /saamənei/ novice monk, student monk
បង្ហ to offer, give

ឫធ្យាយ /baatyiəy/ teacher, master, preceptor, mentor

ម្តាយមកបង្ហែរអ្នកជាឫធ្យាយ [your] mother [having] entrusted [you to] a master

ពាយដាយ negligent, nonchalant, unconcerned
ត្រហ្ស /krɔhŏəh/ layman

ស្ងួចនៅត្រហ្ស as if [you were] still laymen
ទាយមាយ careless, negligent

ទុកស្ដ consider [him] to be [your] Master
នាំញ្ញាតិទាំងឡាយ [so you can] guide all [your] relatives
អាសូរ have compassion for

ទេ (= ម្ដ្ដ) (Archaic; used in modern Cambodian only to refer to female animals)
ឫ (= ឱ្ពុក) (Archaic; used in modern Cambodian only to refer to male animals)
ទេឫ parents (Archaic)

អាច to dare (to), have the courage (to)
ផ្ញើ to entrust (to), consign (to), leave (with)
ញ្ញណ្ណ្ណ្ណ /pŭənnəriəy/ to shine, excel; brilliance, excellence

ប្រយោជន៍ទាំងបី all three goals (i.e. education, wisdom, and power)
ក្ដ្ education, savoir-faire, law
ចង់ក្ដ្ (= ចង់ឱ្ យ ចេះ ច្ បាប់ ក្ ន ួ ន)

នាលោកិយ /niəlookəy/ this life, this world (as opposed to the

next world)
ចង់ប្រាជ្ញា (=ចង់ឱ្យមានដំនឹះ)

អាប្រិយ (=អាក្រក់) morally bad, disgusting, shameful, despicable
ឫទ្ធិ /baarəməy/ excellence, perfection; here: power, authority, status
ចង់ឫទ្ធិ (=ចង់ឱ្យមានឫទ្ធិ)

ដែលដែរ furthermore, likewise

កុំ...ដែលដែរ don't...either

លំឆ្ងាត /lumqaot/ be diligent (in), conscientious (about)
ទីទ្រ other, opposite; here: respectively
អៀនប្រៀន shy, timid

ផ្ចាប់ to please

ហឫទ័យ /haqrɨtɨy/ heart, mind (sacred, formal, Lit)
ផ្ចាប់ផ្ចាយហឫទ័យ to be pleasing, satisfying, gratifying (to the teacher)
ម៉ៃ ៗ constantly

ឫទ្ធិម៉ៃ ៗ be constantly concerned [for the teacher's wishes]
ទូន្មានអាត្មា instruct yourself, become versed in
ក្រិត្យលង្ស /krət saŋ/ Code [of Conduct] of the Sangha (priesthood)
ចំណែន future; afterward, henceforth
លង់ (=យូរ)

ចំណែនទៅលង់ in the future, later on
មហាក្សត្រ /məhaa-ksat/ king

ទើបខ្លួនជាធំ ទៅដល់មហាក្សត្រ then you'll be of [sufficient] stature to approach the king

ថេរ (=ថិតថេរ) firm, solid, permanent
ថេរនៅពុំបាត់ permanently (lit: stay without disappearing)
ពុំខ្លែង certainly, surely, inevitably
យសនោះពុំខ្លែង [you will] inevitably achieve status

ឫទ្ធិនឹង have an aptitude for, predilection for, natural ability in
ឫទ្ធិដូចបង្គាប់ fulfill the wishes [of the teacher]
ខ្ជែង clearly

គម្ពែង /kummədaeŋ/ King, Master, Supreme Ruler
សរីរ /saqrəl/ body, oneself

សព្វសរីរ everybody

អ្នកហោង (=អ្នកនោះឯង) /neə̆q hɑɑŋ/

ក្រែវក្រែកាធ angry

ចិត្តនោះក្រែវក្រែកាធ [if] he is irritable, [if] he is quick to anger
ខ្ចំ (=បង្ខំ) to require, force

មិនខ្ចីសាមណេរទាំងឡាយ doesn't require all novices [i.e. to associate with ill-tempered persons]

តាមចិត្តសប្បាយ អាត្មាទីទ្ធ each may do as he wishes [in this regard]
អធ្យាស្ស័យ /qattyiəsray/ lenience, tolerance
សំគាល់ (=ស្គាល់) knowledge, familiarity (i.e. with the Dharma)
ឱ្យអន្ទ្រាយ to violate, transgress, do violence to, harm

ប្រដូចនូវម្តាយខ្ញុំពុកឯង comparable to your own parents

ហ្វឹកហ្ចឺន /wək-wəɨn/ to train, drill, discipline (in a subject)
ព្រេងព្រីទ្ធ the past, ancient times, antiquity; ancient, former
ជារស្មីប្រាណ as [the source of] personal radiance
ខ្ជែង (= modern Cambodian /laəŋ/)

ឱ្យគិតជញ្ជឹងទ៍ពីងខ្ជែងឫទ្ធ This line is open to two interpretations: 1) one should be

able to reason things out; 2) one should reason things out (with /ɓaan/ included as a semantically empty syllable to rhyme with /praan/ in the preceding line).

បំពាន to transgress, violate, infringe (intentionally or persistently)
ប្រកួល /prɑtuuh/ to argue, quarrel
ទ្រឹង (= modern Cambodian /wɨ̆ŋ/)

ប្រកួលទ្រឹងស្នង to argue back, oppose, be obstinate
នាបីហៅ (=ទ្រឹងហៅថា)

ផ្ទោះទៅ (=ទៅផ្ទោះ; order reversed for rhyming purposes)
ស្រុកតូចធំង (literally this means 'whether a large or small country', but it is used figuratively here to mean 'whatever your destination, whatever your goal')
ស្ទាំង surely, almost certainly, precisely, just
ស្ទាំងដូចបំណង [you will get there (or achieve it)] just as you wish, precisely in accordance with your desires
ចិត្តា /cəndaa/ thoughts, thinking processes
ទ្រឹនិងចេះដឹង as for [one who tries to] learn on his own
អត្ថា (=ផ្លូវ) /qaqtwiə/ (Lit)

ពុំនោះ or rather (Lit)

ចរ /cɑɑ/ to go (Lit)

យាត្រា to go; trip (Roy, Lit)

ចរចេញយាត្រា to go out

សូម្បី although, even if, if; to the extent of, to the extent that
ហេតុដ្ឋិត since, because

ចិត្តនោះសង្ស័យដូចដល់ពុំដល់ such a person never knows whether he'll get there or not
មោហា ignorance, blindness (here: one who is ignorant, morally blind)
ធ្វើមោហា behave like an ignorant person
ទោសា anger; here: one who is angry
កំហស់ anger; here: one who is angry
នា...នា whether...or

ពុំអាចទប់ទល់នាធ្ងន់នាស្រាល unable to cope [with anything], whether serious or unimportant
ទម្ងន់ (=ធ្ងន់) serious, important

ដឹងគុណ to appreciate, feel gratitude (toward)
អភិវឌ្ឍ /qaqphiruu/ advancement, improvement, benefit
ភ្លឺ (=បំភ្លឺ) to enlighten, illuminate
សួគ៌នាយ heaven, the world beyond

ចតុរាបាយ /cattoraabaay/ the four levels (of hell)
ម្ចូ sullen, rude

ចិត្តនោះឆ្ងាស្ងួន [you] should be considerate
តម្ពើង haughty, proud

ខ្ជ្រែងឫបមកជួនទៅនាលោកិយ lest [you] meet with misfortune in this life

បញ្ចិន្ទ្រិយ /pañcəntrii/ the five senses (fig: consciousness, wisdom, intellect)
ឆ្ងាស្ងុងទ្រឹង to enhance, elevate, brighten
ជនី /cuŏnii/ mother (Lit, Roy)

ជនក /cuŏnuŏq/ father (Lit, Roy)

ឆ្ងាស្ងុងទ្រឹងអស់បញ្ចិន្ទ្រិយ ស្មើព្រះជនីជនក to improve [one's] intellect [to a point] equivalent to [one's] parents'
ធ្ងន់ be tired (of), weary (of), disgusted (with)
មិនខ្ជ្ជ ដ ដ ដ ធ្ងន់ never tiring, never flagging; tirelessly, indefatigably
ពេកពន់ (=ពន់ពេក)

ថា if..., but; it stands to reason that..., but; it's

said that..., but
ភ្នំព្រះសុមេរុ /pnum preăh-soqmeeruq, -somae/ Mount Meru (of Hindu mythology)
មហាធ្ងន់ extremely heavy, extremely important
ថ្ងៃ if

គណនី /kun/ to estimate, calculate

ថ្ងៃភ្នំព្រះសុមេរុ---ពុំអាចកន្លង If it's said that Mt. Meru is heavy, if [one could] calculate [its weight], it couldn't surpass [the importance of one's parents]
គុណនៃ:ទាំងបី the merit of these three (i.e. Mother, Father, and Teacher)
ណាស់ intensifier preceding av: really, extremely
មហាធ្ងន់ very large, vast

ក្តីពិព្យាយាម (= ទ្រឹងក្តីព្យាយាម)

កុំខ្ជីខ្ជ្ជ្ជ្ជ[illegible]ក្តីពិព្យាយាម don't ruin [their] efforts

សុភាព polite, kind, gentle, good

ស្រមោល shadow

អនុវត្ត to follow (through transmigration)
ស្ថិតនៅ involved, attached (i.e. to this life, to worldly concerns)
ត្រង់ក្តីស្ថិតនៅ to the extent of your involvement [with Karma]

វ៉ីរ៉ីយ៉ៃ /wiiriyaŋ/ diligence, effort

ច្ចៃ /saccaŋ/ truth

កុសល /kosɑl/ merit, good deeds

ក្តីទុក្ខវេទនា misery, things which cause suffering (i.e. sin)

ខ្ជ្ជ[illegible]ជ (=ខ្ជ[illegible]ជ) diligent, conscientious
អនុត្យ /qaqtyook/ to persevere

ប្រតិមោក្ខ (= ប្រតិមោក្ខ) /patdemaok/ remedy, solution (i.e. to life's suffering)

១៨ - ច្បាប់កេន្ទី កាល

(គ្មានឈ្មោះអ្នកនិពន្ធ)

(បទព្រហ្មគីតិ)

កេន្ទី កាលពីព្រេងព្រីទ្ធ	លាងសុចរិតទ្រៀងទុកនៅ
សេដ្ឋីផ្តាំប្រដៅ	បុត្រសង្ហារទុកក្រោយហោង ។
កូនអើយកេន្ទីមេម្ចា !	ចូរនកន្ត្រាគន់គិតគ្រង
ថែទាំចាំរួសរង	ប្រុងប្រយ័ត្នប្រយោជន៍យូរ ។
ធម្មតាអ្នកជាជាតិ	ការកេន្ទី អាទិ៍ ខ្ញ្យគិតគូរ
ក្ងិលដេកចទ្ទូរ	ដល់ថ្ងៃនេះពេញ្ញពន្ធ្ល ។
តាក់ដែងខ្ទុំកំដរ	ចេញ្ចៀវកាត់ផ្ទៃស្ត្រីភ្ជ
ចិញ្ចឹមគោក្របី	ទកខ្ទ្ងន់ស្ថិតចោះក្រោលឃ្ងង ។
ផ្ទៃស្ត្រីទ្ធិសប្ត្រាបី	ខ្ទុំប្រុសស្ត្រីចេញ្ចជ្ជញ្ចផង
មើលផ្ទះស្ត្រាស់ទ្ធបង	ទាំងចំណាទគ្ជរទកន្ត្រា ។
ខ្ញ្យមានក្ត្ដីព្ធាទម្ភ	ផ្ទៃស្ត្រីកុំចោលចំការ
ដ៏ងដ៏ងកាំចិតព្ធា	ទុកខ្ញ្យជាកុំខ្ញ្យព្ធត់ ។
ដេកយប់ខ្ញ្យទាំងទ្ធារ	ទ្ធេព្ធសម្ត្ដាលទ្ធៀបប្រយ័ត្ន
ចងទ្ធូកកុំខ្ញ្យសាត់	ផ្ទះព្ធក់ដ៏ងឆាប់ទ្ធល់ទ្ធ ។
សារតាមទ្ធេព្ធអ្ជ ពុ	មើលស្ត្ដីទ្ធុកខ្ញ្យល្ហ
ខ្ជសទ្ធ៏ងស្ត្ដូទ៍អង្ក្ជ	យកចេញ្ចាយមានកណ្ដ ។
កុំអាងតែទ្ធេព្ធទ្ធ្ជ	ពុ្ជ្ជកទ្ធ៏ងទ្ធកផ្ដ្ជ់ផ្ដ
យកចាយ ពុ ដោយបទ	ទ្ធ្ជ:ន៍ងទ្ធុក ពុ ដោយខ្ជ្ជ ។
ទ្ធ្ជ:ទ្ធ:ស:ដ៏ទ	ទ្ធ្ជ:ប:ញ្ជ្ជ: កុ:ខ្ញ្ជ:ឃ្ជ
ខ្ជ:ណ:ម:ន:ម:ទ:ជ	ទ្ធ:ក:ជ:ក:ដ:ខ:ទ:ក:ន្ត្ជ ។
ស:ប:ន:ទ:ស:ជ:ដ:ជ:ម:ខ	ស:ក:ត:ស:ក:ត:ក:ជ:ជ

ណាញ់ក្រៅតម្រា លោតលឹងអាប់ប្រយោជន៍យស ។
ទក្សាខ្លួនឱ្យទុង - ទ្យើងឧត្តុង្គឧត្តមខ្ពស់
ប្រដាប់ដោយសក្តិយស ខ្លួនជាធំឱ្យថ្ងៃធ្លន ។
ឱ្យទានចិត្តឱ្យស្មោះ កុំអាទ្យោះអាល័យស្ងួន
ទ្រព្យនេះនឹងនាំខ្លួន ទៅបទលោកពុំសោះសូន្យ ។
ទ្រព្យធនទោះថោកថ្លៃ កុំដាក់ដៃដ្ឋឱ្យតែកូន
ឆ្ងូទ្ធអស់ទាំងបងប្អូន អ្នកជ្ជទ្ធៃទទក្សាតាង ។
ទុកចិត្តខ្ញុំឱ្យដាក់ ស្ទើតែភ្ជកខ្ជាក់ទាំងសងខាង
ឱ្យកូនគន់មើលតាង ស្ទើតែភ្ជកម្ជាងពុំពេញ្ញពីរ ។
ផ្ទៃអ្ជីផ្ទៃឱ្យហើយ កុំទុកទ្ធ្ជ្ជ្ជ្ជ្ជ្ជ្ជ្ជ
លំអាតអស់ទ្ធ្ជ្ជ្ជ្ជ្ជ្ជ្ជ្ជ្ជ្ជ្ជ្ជ
ដ្ជ្ជ្ជ្ជ្ជ្ជ្ជ្ជ្ជ្ជ្ជ្ជ្ជ
ទ្ធ្ជ្ជ្ជ្ជ្ជ្ជ្ជ្ជ្ជ្ជ្ជ្ជ
ត្ជ្ជ្ជ្ជ្ជ្ជ្ជ្ជ្ជ្ជ្ជ្ជ
ជ្ជ្ជ្ជ្ជ្ជ្ជ្ជ្ជ្ជ្ជ្ជ
ឱ្ជ្ជ្ជ្ជ្ជ្ជ្ជ្ជ្ជ្ជ
ប្ជ្ជ្ជ្ជ្ជ្ជ្ជ្ជ្ជ
ណ្ជ្ជ្ជ្ជ្ជ្ជ្ជ
ទ្ជ្ជ្ជ្ជ្ជ
ជ្ជ

ឆ្នាំណា មានគំនិត គួរទុ្ឍ្ យគិតប្រណីវ៉ា ។
ចងទូកច្ចេះបង្គោល ទិះ រកថ្នាលពួរយុថ្កា
ការ ខ្យល់ព្យុះ ការ ចដា ខ្ញែ្ រកងពាន ពារ ច្ចេកបែ ក ច្ចាក់ ។
ទ្យ ន ទិ ះ សារ ទ ពីក្ត ី ទោ ះ ស្រ ដ ីកាន ់ ពា ក ្ យ ស ត ្ យ
ចាំ ក ្ ឍ ន ចាំ ឆ ្ ្ ្

គិតគ្រប់សព្វៈដោយផ្លូវ	ក្តីចម្ការ៉ៃ កុ ប៉ីមាន ។
ពាក្យនេះ ស្ងើ ខ្ជ ន ហើយ	ក្ងន ចៅ អើយ! ចូ រ ចាំ ប្រ ណ
អស់អាចិ ន្ធ ិ ៍ ទ ា ទ ាន	ស្រ ស ច ប្រ ក ា ន ម ន ្ត ៍ ង ង ហ ោ ង ។

(ចា្ប ាប ់ ក ្ត ី ្ត ី ្ត ី

[others] to
ឧស (=អុស) firewood

មានកំណត់ cautiously, sparingly, keeping account
ក្រឃើន /krɑwəən/ make an effort, try hard (to)
ផ្គង់ផ្គត់ (=ផ្គត់ផ្គង់) to support, contribute to, add to
ដោយបទ sensibly, carefully, with a sense of proportion
ដោយខ្នាត with moderation, in proper proportion
មានមារយាទ to be worthy, be of [good] character
ទុកដាក់ដៃ to entrust to, trust someone with
យល់ to indulge, grant, be understanding
ដោយមុខ selectively, on an individual basis, with discrimination
សប្បុរសយល់ដោយមុខ be selective in your generosity
ស៊ីកគ្រលុក be involved, implicated; here: haphazard, disorganized
កំណាញ់ stingy, miserly

ក្រៃតម្លៃ inordinately, excessively, unreasonably
សោតសឹង inevitably

អាប់ to dim, tarnish, compromise

ឧត្តុង្គឧត្តម /qutdoŋ-qutdɑm/ high, glorious, excellent, illustrious
ថែទូន to preserve, care for

ឱ្យទានចិត្តឱ្យស្មោះ [if you] give charity, [do it] willingly
ស្ងួន parsimonious, stingy

សោះស្ងួយ in vain, futile, to no purpose
ដាក់ដៃ entrust to, turn over to

ឬ or, and

តាង to replace, represent; here: instead, in your place

ដាក់ (= ទុកដាក់) to take care of, take charge of

ទុកចិត្តខ្ញុំ--- ទាំងសងខាង Entrusting [your things] to servants is like being blind in both eyes.
ធ្វើអ្វី--- បង្ហើតកន្ទ្ធ Finish whatever you start (don't let it go); [thereby] building up [your] reputation.
ដំណែកដែក (=ការ៉ែងដែក)

ជាខ្នាត as a rule

លំអាត to clean (tv)

លំអាង to decorate, adorn

ទេពតា (=ទេវតា)

ស្រីស្រួស្ត /srəy-suesdəy/ happiness, prosperity, wellbeing

ក្រឹហា /krɨhhiə/ house (Lit)

ផ្ចិត to take great pains (with), do carefully
ផ្ចង់ to take great pains (with), do carefully
ផង់ fine, powdered; here: dust, dirt
ផុយ crumbly, ready to disintegrate; here: dust, dirt
ធូលី dust, dirt

ការ៉ុ (=ការ៉ុមាន)

ជម្រះ to clear off, scrape clean (with a hoe)
ជ្ញ to scrape up, dig out (with the hands)
ម៉ត់ម៉ង clean, spotless

សុខា health; happiness, well-being
អញ្ជាល (=ម្ជុល) needle

ទើលឱ្យច្បាស់ look carefully, determine clearly
ចេះចាំច្បាស់ know [it well enough to] recite
ប្រើ (=ឱ្យ)

ស្វះស្វែង to seek, search diligently
ចាញ់ to lose, be defeated, be inferior to; here, and in the next four phrases: is detri-

mental to, detracts from

លប្ជ្ញនសនពកចាញ់ៗធន excessive generosity wastes one's wealth

ទុនជន (=ទុជ្ជន) /tuurəcuɔ̆n/ wicked people

ឥន្ទ្រីយ (=ខ្លួន) /qəntrii/ body, self (Lit)

អប្រីយ (=អាក្រក់) /qaprəy/ bad, malicious

ឈើផ្ទ (=ឈើណាដែលមានផ្ទ្រៃ)

សន្លឹក specifier for leaves, pages, sheets; here: leaves (of tree)

ប្ញយនកន្ទ្រា (=ពិញ្ញកនកន្ទ្រា)

ប្ញយនិះគិត hard to get along, difficult to manage

ដំអក់ to be sluggish, to procrastinate

លង់ to sink, be submerged

លង់លក់ (=លក់លង់) to sleep soundly

ក្រៅសុចនិត excessive, extreme, abnormal

ដេកយប់--- ក្រៅសុចនិត Don't sleep so soundly [you] can't awaken quickly.

មានគំនិត thoughtful, conscientious

ចុះបង្ហ្ការ drive in a stake (as a mooring for the boat)

ផ្ទ្ការ boat-pole (for punting a boat; cf. /daol/ to punt)

ពួន rope

យុត្ត្ការ /yuttkaa/ anchor

ការ (=ការពារ) to prevent, defend against

ពានពារ to hit, strike, go against

សត្ យ /sat/ truth; truthful

អៀនប្ញៀន to be bashful, embarrassed (through ignorance)

សមពាក្ យ ចាស thus justifying criticism

ក្ រ difficult

គិតងាយ to take lightly

សម្ងាយ common, ordinary, insignificant

កំទ្ រាស violent, uncontrolled, tempestuous

ការក្ ---ដ្ការកំទ្ រាស Don't take difficult affairs lightly [and] don't overreact to ordinary affairs. (This could be equated to the English proverb 'Don't choke on a gnat and swallow a camel'.)

បំពេ្ ញ to stampede, cause (an ox, horse, etc.) to run

ទវ៉ាំង to be on the lookout, be careful, watch out

ចារ to put in stakes or branches (as a fence or barrier)

ទ្ យ ch crooked, winding

ត្ ម្ យ swath, cleared area or path (cf. /traay/ to clear, cut a path)

ផ្ លូ ទ ទ្ យ ch --- ឫ (This verse can be translated approximately by the English proverb 'The long way around is the sweetest way home'.)

ផ្ to eat (Archaic, Lit)

ផ្ ដ --- ធ ន ([If you have] a good dog [which] sleeps on the ground (i.e. under the house) [and] guards [your] possessions, feed [him] rice.

ទ ុ ក leave to

ក ន ្ ត ី (/kei-kumpii/ the Exalted Scriptures

ប្ ញ ្ (្ (scholars, philosophers

ឃ ((([If something (profit, result, etc.)] seems small, don't get worked up.

ទ ((--- (If [something] seems large, don't make plans for it in advance. (This line might be translated by the English proverb 'Don't count your chickens before they hatch'.)

ក ី court action, suit

គិតក្តី to consider bringing suit

ពិនិស្ស័យ /pinɨhsəcay/ to examine, observe carefully, consider carefully
ចងចាំ to retain, remember, hold on to
កុំបី so as not to, in order not to
ផ្លោយ to overstep, make a mistake (with unfortunate results)

ត្រកាល precious, extraordinary

ទៀងទុក reliable, precise, dependable
រណ្ដាប់ order, sequence; here: in orderly fashion
ឲ្យ (=នឹង) will

ឲ្យនមក [if you] get something, [whatever] you acquire
ផ្ទាយៗ in season, by seasons; as needed, according to the circumstances
ហាប unit of weight and volume: approximately 60 kilograms

ផ្ទុល unit of weight: approximately 150 kilograms
ត្រាជ្ង scale (for measuring weight)

ត្រគប់សព្វផ្ទាយ (= ត្រគប់សព្វ) every way

ពាក្យនេះស្មើនឹងខ្លួនហើយ These words [are worth] as much as I myself (i.e. the father who is speaking).
ចាំត្រាណ (=ចាំក្នុងខ្លួន) to remember, retain, assimilate, keep with oneself
ឱ្យវាចាន (=ឱ្យវាចចាន)

ឱ្យវាច /qaowiət/ advice, instruction, admonition
ស្រេចប្រកាន to be over, come to an end, conclude (of a speech or composition)
អស់អាថ --- ទម្ល៉ះងងហាង The substance of the advice offered concludes at this point.

១៩ -ច្បាប់ពាក្យចាស់

(គ្មានឈ្មោះអ្នកនិពន្ធ)

(បទព្រហ្មគីតិ)

ពាក្យចាស់ពាក្យពីព្រេង ទោសខ្លួនឯងមើលពុំឃើញ
ទោសគេតូចសោតសល់ ទមិលឃើញប៉ុន្តែនឹងភ្នំ ។
ចូលមើលត្រាសាហាវ ទកអំពាវនាវមកជុំ
ជ្រានស្លុតនឹងទីកឃ្មុំ ពួនក្នុងផ្ទះធ្លីម្ចាក់ឯង ។
ជ្រានហើយចង់ជ្រានទៀត ឆ្ពៀតហើយឆ្ពៀតពុំគិតឈ្លង
មើលឃើញតែមុខឯង មិនមើលគេឯងទៀតផង ។
នឹងធ្លីចង់ពិសា ខ្ជិលទំនាញ៉ាម៉ដ្ឋហ្ម
ឃើញនាមថាជាមង ឃើញឯជងថាជាគ្ងយ ។
ឃើញតាថាជាជូន ឃើញឯកូនថាជាក្ងយ
ឃើញពីរថាជាមួយ ឃើញឯប្ពយថាជាសុខ ។
ឃើញទោសថាជាគុណ ឃើញឯបុណ្យថាជាជ្ងាប
ឃើញស្ពីថាអាត្រកក់ ឃើញលាមកថាជាផ្ការ ។
ស្ងៀកសង្ហាមិនកោរសក់ ឆ្ពុះកញ្ជ្រាក់ធ្មេចនេត្រា
ឃើញសេះថាជាលា ឃើញគជាថាកណ្ដុរ ។
នេះពាក្យចាស់ពីព្រេង អ្នកណាឈ្លាងត្រូវផ្ទាយ
ឃើញថ្ពុកថាជាផ្ទល់ ខ្ជ្រៃឯកំហស់កំហុសមាន ។
អ្នកត្រូវផ្ញើកាន់ពាក្យទៀង កុំនឿ្យស្ពៀងពាក្យបុរាណ
កុំដើរផ្ទ្ងាវបំពាន ពាក្យអ្នកចាស់លោកតែងថា ។
ពាក្យនេះពីព្រេងត្រីទ្ង គួរនឿ្យគិតពិចារណា
កុំអាងអួតអាត្មា ថាចំណេះចំណាំមាន ។

ដកយប់កុំដកយូរ ខ្លាចក្តីទូលិនដល់ប្រាណ
បើធ្លីកុំតាមឃ្លាន មើលប្រមាណគ្រប់ខ្លីគ្នា ។
លើកដាក់តាមកម្លាំង កុំភើចធ្លាំងឈឺប្រស្នា
ប្រើគេប្រើបុត្រា កុំស្ទាំសួនចនទៅ ។
ទោះគិតកុំនួលនាន់ គិតឱ្យគ្រាន់ទើបដើរទៅ
កុំឱ្យអាប់អាលៅ កើតជំនៀលដល់អាត្មា ។
កុំយកឆ្ពិនជាដៅ កិច្ចក្នុងប្រៅមានតម្រា
កុំអាងអួតអាត្មា ចេះច្បាប់ក្ងន់ពីប្រៅងនាយ ។
ស្រដីឱ្យស្រួលស្រេច គិតសេចគ្រេចកុំគិតងាយ
ទ្រាំងគិតឱ្យឆ្ងាយ យល់ដោយផ្លូវសព្វនានា ។
ពាក្យប្រៅងលោកស្រដី ថាកុំបីចិញ្ចឹមខ្លា
ពាក្យប្រៅងលោកឧបមា គិតត្រង់ណាធ្វើឱ្យច្ចាន ។
កាន់កាត់ឱ្យខ្ជាប់ ប្រែប្រួកឡាប់ខ្ទាំងប្រាណ
អ្ងួលទ្ងួកកុំឱ្យណ្ណាន ចាប់ត្រីច្ចានកុំឱ្យណ្ណក់ ។
ស្លឹកឈើឥតកម្រើក នឹងកប្រើកជ្ជិតខ្យល់បក់
ទឹកថ្លាស្លឹកបើណ្ណក់ ជ្ជិតនលកច្ចាកសោះសា ។
យល់តូចកុំអាលខ្ចី ទោះយល់ធំកុំអាលថា
ច្ចានប្រើនកុំខ្ចីពារ ឱ្យសនៈ្ធមសៀវតិចទៅ ។
អ្នកមានទក្ស្ការ ខ្ជ្ជត់ ដូចសំពត់ព័ទ្ធពីប្រៅ
អ្នកប្ជ្ជ្ជ្ជ្ជ្ជ្ជ ទក្ស្ការ ខ្ជ្ជ្ជ ដូចសំពៅនូវសំ្ចាន ។
អ្នកខ្ជ្ជ្ជ ទក្ស្ការ ទ្ជ្ជ ដោយសភាពធម៌បុរាណ
អ្នកនៃ្ជ ទក្ស្ការ ឃ្ជ្ជ ធ្ជ្ជ ទ្ជ្ជ ។
ទក្ស្ការ ទ្ជ្ជ ដ ដ ១ ១ ១

កុំដីនែ្ឆតតែឯង	ពុំគិតក្រែងអស់គ្នីគ្នា
គេឃ្លានផ្ទៃនន្លាចផ្សា	គេឆីវ៉ាឫនែ្ឆតផង ។
កុំមានចិត្តពន្ធី	ពឹងក្រពីឱ្យចម្លង
កុំកាច់ខ្ទសរបង	ទាំងចំណាងឯអាត្មា ។
មានទូកឱ្យមានផ្ទោល	មានបង្គោលពួនយុថ្កា
ទាំងចែងទាំងប្រចវ៉ា	ក្រជីងចាប់ដោយនូវគ្រប់ ។
ប្រយ័ត្នក្រែងពន្ធុះខ្យល់	បក់មកដល់ធ្លីងទល់ទប់
ប្រយ័ត្នប្រយោជន៍គ្រប់	ទើបហៅថាមានគន្ធិត ។
ពាក្យក្រែងគិតគួរចាំ	ជាបណ្តាំប្រដៅស្ថិត
ពាក្យក្រែងពាក្យក្រែងត្រីទ្ធ	គួរឱ្យគិត ៣ ឱ្យគ្រាន់ ។
ពាក្យនេះទុកជាចម្ការ	ជាសណ្ដាប់ទៀងជាក់ស្ដាន់
ពាក្យនេះជាកំណាន់	កំណត់នៅឥតឃ្លាតឃ្លា ។
សូមទេចនូវនិទាន	ពាក្យទូន្មានដោយប្រការ
អម្ចាលនេះឯងណា	ចូរចងចាំទៀងទៅហោង ។

(ចម្ការ៖ពាក្យចាស់, ទំព័រ ១ - ៦)

ចម្ការ៖ពាក្យចាស់

ទោស fault, wrong, guilt, culpability; punishment

មើលពុំឃើញ not recognize, not realize, not see (figuratively)

សោតណាស់ however, to whatever extent

ទមិល to look, see (Lit)

ទមិលឃើញ to look, see (Lit)

អំពាវ to call out, summon

ទកអំពាវនូវ្ចាមកដ៏ [you] call on [your] friends to come together (for protection)

ទឹកឃ្មុំ honey

ឆ្ពៀត to scheme, take advantage of the slightest opportunity, capitalize on any favorable situation, seize an opening (for one's own ends)

ឈ្វេង to think, realize (Lit)

មើលឃើញតែមុខឯង to think only of oneself

ម៉ដ្ឋហ្ម /mat-maaŋ/ fine, smooth

(of texture)
ឆ្នាំងនី --- ម៉ង្គួចង [You] want to eat, but [you're] too lazy to chew it up. (Fig: You want to have things, but you don't want to work for them.)

ឃល់ (=ឃើញ)

នាម a small two-man fishing net
មង a fishing net

ឃល់នាមថាជាមង When you see a /niəm/, you say it's a /mɔɔŋ/. (This construction, in this and in the nine following phrases, implies that a stupid or uneducated person can't tell the difference between right and wrong, good and evil, etc.)
ង as for...on the other hand

ស្លៀកសង្ឆាំមិនកោរសក់ [You] put on a monk's robe [but] don't shave [your] head. (The figurative meaning here and in the phrase that follows is that there is no point in doing something half-way; i.e. simply putting on a monk's robe doesn't make one a monk.)
ឆ្លុះ to direct one's gaze toward, peer into (cf. /cɑnloh/ torch)
លា donkey

គជា /kucciə/ elephant (Lit)

អ្នកណា --- ឃល់ everyone should ponder [these words] intelligently [and] understand

ថ្លុក a water-filled hole, buffalo wallow
ខ្ជែកង --- មាន lest [he] have shortcomings (as enumerated in the preceding lines)

ស្ទៀង deviate from

អាងអួត (=អួតអាង) to boast, brag, be arrogant
ចំណេះចំណាំ (=ចំណេះ) knowledge, learning

ក្តីឈ្លីជ្ជ misfortune, bad results

ទមើលប្រមាណគ្រប់ឆ្នីគ្នា take everybody into consideration

លើកដាក់ to carry (lit: to lift and put down)
លើកដាក់តាមកម្លាំង carry in proportion to your strength
ទាញ to lift or pull with a jerk
ឆ្លាំង sound of breaking or crashing
ប្រហ្ម (=ហ្ម) shoulder

ប្រើរបស់ប្រើបុត្រ treat others [as you would] treat [your own] sons
ស្ទាំ over and over, repeatedly

ស្ទាំសួរ to nag, ask repeatedly

ចរ to act, behave, conduct oneself
ចៅរ៉ូ /caw-raw/ kind, affable, gentle
កុំស្ទាំសួរចរចៅរ៉ូ don't nag [but rather] be gentle

អាសៅ to degrade, smear, tarnish
ដំណៀល criticism, gossip

កិច្ចក្នុងក្រៅ affairs [both] internal [and] external (to the household)
កិច្ចក្នុងក្រៅមានតម្រា be circumspect about your own affairs and the affairs of others
ស្រដីទ្ធ្ងន់ស្រួលស្រេច speak moderately, be soft-spoken, reserved in one's speech
នានា various, different

ឃល់ដាច្បាស់ទាំងនានា understand all the various aspects
ពាក្យក្រពង --- ចិញ្ចឹមខ្លា [There is] a proverb which says 'Don't raise a tiger.' (Fig: A leopard never changes his spots; once a criminal always a criminal.)

ឧបមា /quppəmaa/ to compare (with), draw an analogy

(between)
ខ្ជែបត្រឡាប់ to turn around [and]

ពាក្យទ្រព្រងលោកឧបមា --- ខាងក្រោម
The proverbs draw an analogy between '[If you] decide on a course of action, be sure [you] can carry it through', and '[If you] hold a snake by the neck, hold it tightly, [else it will] turn around and bite you.' (Notice that this construction carries over the /khan/ between the last line of one stanza and the first line of the next.)

អូសទូក --- កុំឱ្យស្លក់ Drag your boat without leaving a trace; catch fish without muddying the water. (Fig: Lay your plans carefully and carry them out inconspicuously.)
ស្លឹកនៃ if, whenever

រលក /rɔlɔɔk/ waves

សោះសា completely; all over the place
ស្លឹកឈើ --- សោះសា (The meaning of each of these two lines is roughly equivalent to the English saying 'When there's smoke, there's fire'.)

ឈល់ភ្ជួច --- កុំអាលថា (Note that with the exception of the last word, this line is identical with a line already met in /cbap kei-kaal/; it is common in the /cbap/ literature to find the same theme expressed in slightly different words from one /cbap/ to another.)

ពាន to go against, hit against; here: to persist, go at it again
ញានច្រើនកុំខំពាន [If you] get a lot, don't persist (in getting more).
ស្ងៀន to proceed cautiously or stealthily, to skirt quietly

ឱ្យសន្សឹម...គិតទៅ be a little slow and cautious

ខ្សត់ weak, poor, destitute

អ្នកមាន --- ពីក្រោ The wealthy [should] take care of the poor; [they are] like the cloth which surrounds you (i.e. they are necessary to you).
អ្នកប្រាជ្ញ --- សំប៉ាន The learned should take care of the ignorant; [they are as necessary] as sampans to a ship.
ទុង high, excellent, successful, of high status
ឆ្នាន thin, fine, tiny: fig: insignificant, unfortunate (here: unfortunate [ones])
ទកប្ការទៅមុខទាំង taking care of [others will accumulate merit] in the future
ក្នុងដ៏ debt

អម្បាល degree, extent, amount

អស់អម្បាល entirely, entirely all, to any extent
ឥតកំដីងអស់អម្បាល without being indebted to anybody

ចំណែកចិត្តកាន់ការ (=ចំណែកចិត្តការ) stretching indefinitely into the future

បន្លា thorn, sticker; here: thorny branch
ផ្ទួចរបងចារបន្លា like a fence laced with thorns
គិតខ្ជែកង to consider, take into account
ខ្ជោច burned, scorched, charred

ផ្ទ្រា to burn, sting, smart

ឃ្លានផ្ទ្រៃខ្ជោចផ្ទ្រា to have hunger pains, to suffer from hunger
គេនឹរ៉ាញនផ្ទ្រៃតផង let them have their fill, satisfy their hunger
ពន្ទ្ធ (=ភ្ជ) stupid, slow-witted

កុំកាច់ឈូសរបង don't break down the fence [to use as] firewood

ទាំងចំណារងអាត្ម [because] it forms a

barrier (i.e. defense) around [you]

កុំកាច់--- ដអាត្មា (This is roughly equivalent to the English proverb 'Don't bite the hand that feeds you'.)

ខ្ចែទ a single fixed oar attached to the stern of a boat

ច្រចវ៉ា a loose oar

ច្រកដីង a fixed oar attached to the gunwales of a boat

ចាប់ដៃយន្ធូវ៉ាគ្រប់ have everything at hand

មានទ្ធូក--- ន្ធូវ៉ាគ្រប់ (The figurative meaning of this stanza is that if you go into any venture, be sure you have everything you need to carry it out.)

ប្រយ័ត្នខ្ជែ្ជកង in the event that, in case

ទប់ទល់ to face up to, to resist, hold back

ប្រយ័ត្នប្រយោជន៍ គ្រប់ [Being] careful benefits [you] in every way.

គិតគួរចាំ (=គួរគិតចាំ)

ឋិត /thət/ to stay, last, endure

ស្ថាន់ clearly, obviously, plainly (usually occurs as an intensifier)

កណ្ឌាន់ principle, faith, precept (cf. /kan/ to hold to, adhere to, believe in)

កណ្ឌត់ record, note, inscription; to record, keep

កណ្ឌត់ទ្ធ្ងាត់ស្ថ្ងាស្ថ្ងា recorded faithfully, recorded accurately

សូរេច /sorac/ to conclude, bring to a close

ទ្ធ្ងៀងទ្ធ្ងៀ continuously into the future, forever

២០ - ច្បាប់ប្រុស

(គ្មានឈ្មោះអ្នកនិពន្ធ)

(បទព្រហ្មគីតិ)

នេះបទព្រហ្មគីតិ ពីព្រៃងព្រីទ្ធទុកទ្ធានាន
ចែងចងជានិទាន ទុកគ្រាន់មើលជាច្បាប់ថ្មី ។
ឱ្យអស់កូនចៅក្រោយ ស្តាប់កុំឱ្យភ្លេចស្មានតី
ប្រដៅទាំងប្រុសស្រី យកទុកខ្លួនគ្រប់អាត្មា ។
ធម្មតាកើតជាមនុស្ស ទោះស្រីប្រុសក្រណាស់ណា
ក្រគិតក្នុងចិន្តា ឱ្យចាន់ដឹងសមនឹងគួរ ។
នឹងអស់ញាតិសន្តាន សោះគេមានពាក្យថាជ្ជ
កុំឆ្នើងកុំតែងតួ ផ្ទើកកន្ទ្រាំងកុំពាក្យធំ ។
នឹងដើរដូចភ្ជុជង្ក ឱ្យខ្ជិនអង្គអាចចាន្ម
ឱ្យត្រូវនឹងច្បាប់ក្រម គួរប្រតិបត្តិកុំឱ្យគ្ពង ។
ទៀនបទទៀនចាចចាស កុំច្រៃទ្ធាសលើទៀមច្ឆង
ស្រដីនឹងអ្នកផង ពាក្យឱ្យគួរកុំងងឹយ ។
អ៊ីអ៊ីអញ្ជាដាច់សាច់ ឆ្ពងពាក្យពេចនិ៍គេស្រដី
ដើមដៀលឱ្យអប្រិយ ស្រដីថាកូនឥតពួជ ។
ចាស់ទុ៉ាមិនប្រដៅ ជេរកូនចៅទ្ធើបទ៉ាខ្ជូច
គេថាកូនឥតពួជ មិនដឹងចាប់នឹងចាស់ទុ ។
គេដៀលដល់ម៉ែ៉ឱ្ងី ក្ងេ ! ! !

មុខមាត់មើលឱ្យគ្រប់ ទ្រព្យរបស់លឹមដេកវិញ ។
ស្លាម្លូស៊ីឱ្យច្រៀក កុំបីបៀកទាំងមូលមិញ
ត្រូចធំឱ្យច្រៀកចេញ តាមពាក្យចាស់ថាអភ័ព្ធ ។
ដេកយប់កុំដេកយូរ ហើយទទួរដូចគេងាប់
លំពត់ស្លៀកឱ្យខ្ជាប់ កុំឱ្យអាក្រាតក្រៅខ្លួន ។
ឥឡូវដេកកុំទ្រមក់ ឱ្យលង់លក់ក្រៅពីកន្ទួន
ប្រើភ្នាក់ឱ្យដឹងខ្លួន ទៅរឿងអង្គុយកុំមាត់ខ្ទាំង ។
ខ្ចែកប្រាក់ប្រុងវិញ្ញាណ ខ្លាចខ្ជែកងមានទោទចិត្តខ្ទាំង
ប្រួញប្រាណប្រមជញ្ជាំង ជញ្ជានទ្រព្យលួចយកចេញ ។
ប្រើឥតមានមន្ទិល កុំឱ្យខ្ជិលដេកទៅវិញ
ភ្នាក់ហើយឱ្យក្រោកចេញ ទកដក់ផ្ទាំស៊ីម្ហូស្លា ។
ទោះពេលពន់ព្រលប់ គន់ឱ្យគ្រប់ទ្រព្យនានា
កាំបិតខាងអាត្មា ឱ្យសឹតទឹកដាក់ចុងដើង ។
ប្រអប់ដាក់ទឹមស្ការ ថ្នាយទេព្តាទក្សាយើង
ហើយឱ្យបំពាក់ភ្លើង ទៅក្រានក្រៅកុំឱ្យដាច់ ។
កុំឱ្យអស់ទលើង ទលត់ធេងហើយថាភ្លេច
សព្វថ្ងៃមើលកុំដាច់ កុំដើរយកពីផ្ទះគេ ។
ថ្ងៃទាំងមើលដើងក្រាន ឱ្យឆ្ងល់មានកុំទំនេរ
បង្ការត់បង្ហើតកន្ត្រី កុំប្រមែលឱ្យសូន្យសុង ។
ប្រយ័ត្នខ្ជែកងក្រងាយ ពុំសប្បាយឈឺពោះពុង
បង្ការត់កំដៅអង្គ អុជបញ្ជីមើលនេះនោះ ។
មានកាលយប់ងងឹត ភ្លេចមិនគិតជ្ជនកូនជុះ
ស្ទានភ្លើងអុជចន្ទុះ ក្រានទលុះទលត់ធេង ។
ទត់ទកភ្លើងលស្រាក់ ប្រាយលំហ្ការតែខ្លួនឯង

ហេតុខ្ញុំលពុំគិតខ្ជែកង ក្រយប់ថ្ងៃព្រួយដើរឆ្ងាយ ។
ហើយឆ្ងាស់ថ្ងៃទាំទឹក ទោះយប់ត្រីកកុំគិតងាយ
ដងដាក់ក្អមទាត់ទាយ សព្វពួចពាងអាងអុងធំ ។
កុំឆ្ងាស្ងួតក្អមធេង អស់ទលីងពីពាងធំ
ត្នានសោះនោះមិនសម ជួនខ្ជែកងក្រងាយយប់ថ្ងៃ ។
ទោះដើរទៅឆ្ងាយជិត កាន់កាំបិតកំដរដៃ
ខ្ជែកងមានមែកឈើព្រៃ កាប់កាន់មកទុកជាខ្ទស ។
ជួនកាលខ្ជែកងបន្លា មុតអាត្មាគ្រាន់ចាក់ដោះ
ជាគ្រែរ៉ឹងគ្រប់មិនខ្ទុស ការសត្រូវទោះឆ្នាស្ងែ ។
ដើរទ្រៃឆ្ងាស់មើលលើ ឃើញាស្លឹកឈើជាបន្ទ
កាន់កាប់កុំដៃទេ អង្គុយគន់មើលឆ្ងែងស្ពាំ ។
ខ្ជែកងមានឈើព្រៃជាប់ គួរកាច់កាប់យកជាថ្នាំ
ផ្ទៃក្រានគ្រាន់ដណ្ដាំ ឫយឫានឆ្ងិនឆាប់ផ្ទូចចិត្ត ។
សោះស្រីស្រដីឫាន បើខ្ទសមានមិនព្រួយចិត្ត
សព្វថ្ងៃប្រុងគំនិត ទ្ជែទាំ ទ្ជើបគង់ទបស់ ។
មាសប្ដាក់ស្ងួរអង្ករ ទុកឆ្ងាស្ងកុំសប្ប្ទស
សំចីយកុំឆ្ងាអស់ មើលទ្ជែធ្ជនខ្ជនងងណា ។
ស្ងួរស្ពួចកុំឆ្ងាជាប់ បើវ៉ាតិចឆ្ងាខ្ទសប្ដាមី
ទិះទកផ្ងុំទ្ជៀតណា ឆ្ងាឫានគ្ជើនក្ជកទ្ជើនទុក ។
ឆ្ងីងចាយឆ្ងាគិតគ្ជោយ ទោះនឹងឆ្ងាស ៣ មើលមុខ
កុំឆ្ងាស៊ីកគ្ជលុក ទោះនឹងទុកឆ្ងាចំណាំ ។
ទស្ងួរទ្ជើចំការ ឆ្ងាខ្ទសប្ដាមីគ្ជែរ៉ឹងគ្ជាប់ដាំ
ស្លឹកខ្ជែគ្ជឆ្ងីគ្ជប់ត្ជុំ ត្ជាវគ្ជសក់សព្វបន្ទ ។
ក្ជុំខ្ជិលកុំប្ជេអូស ទ្ជៅងងុះទកសូមគ្ជ

គេមិនឱ្យឯងទេ តែគឺមានព្រោះខ្ជិលដាំ ។
ទោះផ្ទៃស្រែចំការ ឱ្យឆ្លៀតរៀនមើលថែទាំ
កុំខ្ជិលកុំប្រថាំ ចបចូកដីកស្មៅនិស្ស្ងាត
កុំឱ្យបង់កំទ្ចាង ទោះខ្ចីប្រាំងប្រើឱ្យផង
ទឹកទៅស្រោចស្រស់ផង ឱ្យលូតលាស់មានផ្លាផ្លែ ។
ផ្ទៃការកុំគិតព្រួយ ខ្លួនឯងមួយកុំភ្លេចខ្ជែ
ខ្ទាំងខ្ទាយកុំឱ្យស្ងែ ខ្លាចតែនៅមានហើយមិនផ្ទៃ ។
ជាងយប់ចិត្តឬសន្ធឹ ត្បាញ់ជាល្ហែតៅកញ្ជ្ចា
កុំឱ្យស្រីស្ពឹលលើ ឥតអំពើផ្ទៃលេងទៅ ។
កុំទុកដៃទទេ ជាងទំនេរចេញចេញស្មៅ ត្រៅ
ខាងផ្ទះខាងលំនៅ ឱ្យទ៍ាលកាលកើតសុខា ។
ឱ្យមានក្តីព្ធ្ងន ផ្ទៃស្រែកុំចោលចំការ
ដឹងដែកកាំចិត្ត ទុកឱ្យជាកុំឱ្យ្ធ្ងត់ ។
ដេកយប់ឱ្យទ៍ាងទ្ធ្ងារ ទ្ធ្ងាជា ៣ ប្រុងប្រយ័ត្ន
ត្រចៀកចាំកុំភ្ជាត់ កុំភ្លេចចោលមិនដឹងខ្លួន ។
ប្រយ័ត្នប្រយោជន៍ឃ្ងន ទោះលក់ដូនមើលថែធ្ងន
ទោះទ្ធ្ងាបស់ខ្លួន ឱ្យសួនកូនសួនប្រពន្ធ ។
កុំអាងឯងជាប្រុស ចាយទ្ធ្ងាបស់មិនគិតគន់
មិនដឹងដល់ប្រពន្ធ ព្រមត្រៀងគ្នាឥតបើថា ។
ទោះបីបើបងប្អូន ពឹងទ្ធ្ងាកខ្លួនទៅណា ៣
ទោះទៅលេងឥតការ ឥតគេទ្ធ្ងាកដើរឆ្ងាយជិត ។
ឱ្យត្រាប់អ្នកនៅផ្ទះ កុំទ្ធ្ងាលះឥតគិត
គេភ័យព្រួយចិត្តគិត ព្រោះមិនដឹងជាទៅណា ។

បើទៅដាមានភ័ព្ធ ប្រសើរគាប់នោះ ឥតថា
ប្រសិនពាន់ពស់ខ្លា ខ្យល់ចាប់ចុកឥតគេសម ។
ទោះដើរមានដណ្ដើង ឧ៏ន្ទ្រ៍ពីងគិតឫទ្ធម
នឹងដើរ ៣ ឧ៏ន្ទ្រ៍សម យប់ព្រលប់ឧ៏ន្ទ្រ៍មាត់ក ។
កុំស្ទៀមកុំស្ងាត់ពួន លបលាក់ខ្លួនខ្លាចមិនល្អ
ឧ៏ន្ទ្រ៍មើលឧ៏ន្ទ្រ៍មាត់ក ដើរឧ៏ន្ទ្រ៍ស្មោះសោះគេថា ។
ទោះខ្លួនជាប៉ុន្មាន ពាក្យសន្ធានទ្រ៍ងមុសា
គេមើ៏មកអាត្មា តាមដណ្ដើង ជំណើរខុស ។
ក្ងុនអ៏ីយ៏ាកុំធ្លាយ កុំធ្លាប់ឧ៏ន្ទ្រ៍អាប់ក្ដ ី ឃស
ធម្មតាកើតជាប្រុស ឧ៏ន្ទ្រ៍ករទ្ទ្រ៍ងចាប់មាត្រា ។
លោកថាហៅឆ្ពតបី មួយឆ្ពតស្រីមួយឆ្ពតស្រា
មួយឆ្ពតលែ្ងងពាលា លេងបៀ ១ ១ ១

ខ្ញុំស្រែកថ្ងូរអះអូយអើយ អាចិកអើយអាណិតលែង
អញ្ជ្រកក្រ្ទាក់ឱ្យឯង ឱ្យអាចិកស្ណែកនេះ ។
ចិន្ត្ចម្រមស្រាយមក បណ្ដ្ដើរកក្ដ្ដ្ដ្ដ្ដ
តឹងទ្ទ ទ្ទ ទ្ទ ទ្ទ ទ្ទ ទ្ទ ។
ទ្ទ ទ្ទ ទ្ទ ទ្ទ ទ្ទ ទ្ទ ។
ទ្ទ ទ្ទ ទ្ទ ទ្ទ ទ្ទ ទ្ទ ។
ទ្ទ ទ្ទ ទ្ទ ទ្ទ ទ្ទ ទ្ទ ។
ទ្ទ ទ្ទ ទ្ទ ទ្ទ ទ្ទ ទ្ទ ។
ទ្ទ ទ្ទ ទ្ទ ទ្ទ ទ្ទ ទ្ទ ។
ទ្ទ ទ្ទ ទ្ទ ទ្ទ ទ្ទ ទ្ទ ។
ទ្ទ ទ្ទ ទ្ទ ទ្ទ ទ្ទ ទ្ទ ។
ទ្ទ ទ្ទ ទ្ទ ទ្ទ ទ្ទ ទ្ទ ។
ទ្ទ ទ្ទ ទ្ទ ទ្ទ ទ្ទ ទ្ទ ។
ទ្ទ ទ្ទ ទ្ទ ទ្ទ ទ្ទ ទ្ទ ។
ទ្ទ ទ្ទ ទ្ទ ទ្ទ ទ្ទ ទ្ទ ។
ទ្ទ ទ្ទ ទ្ទ ទ្ទ ទ្ទ ទ្ទ ។
ទ្ទ ទ្ទ ទ្ទ ទ្ទ ទ្ទ ទ្ទ ។
ទ្ទ ទ្ទ ទ្ទ ទ្ទ ទ្ទ ទ្ទ ។
ទ្ទ ទ្ទ ទ្ទ ទ្ទ ទ្ទ ទ្ទ ។
ទ្ទ ទ្ទ ទ្ទ ទ្ទ ទ្ទ ទ្ទ ។
ទ្ទ ទ្ទ ទ្ទ ទ្ទ ទ្ទ ទ្ទ ។
ទ្ទ ទ្ទ ទ្ទ ទ្ទ ទ្ទ ទ្ទ ។
ទ្ទ ទ្ទ ទ្ទ ទ្ទ ទ្ទ ទ្ទ ។

ចងទោសគុំគង្ខន មិនគិតខ្លួនខ្លាចមរណា
មានកាលក្មួយនឹងមា គុំធ្វើគ្នាឲ្យសោះសូន្យ ។
បង្កើតតែតិត្ថធំ ចៅគំនុំនឹងដីជូន
ឯបងខឹងនឹងប្អូន ម្តាយនឹងកូនគុំធ្វើគ្នា ។
ទ្រីខ្ញុំគុំកាប់ម្ចាស់ ឲ្យក្តៅណាសក្នុងអង្គា
កើតទោសខឹងនឹងគ្នា ជាគំនុំពុំត្រាសល្ហាយ ។
មានកាលគេដាក់ឃ្នាង ទ្រាមិនរាងចាលចិត្តទេឡាយ
លក់ព្ជ័យខ្ញុំគេហើយ មិនខ្លាចស្លាប់ដល់អាត្មា ។
គេកាប់ដោតទាំងកន្ទាល មិនចេះចាលចិត្តទេឡាយណា
ភ្លេចខ្លួនសូន្យសោះសា នឹកតែត្រង់សេពសប្បាយ ។
ទីឯកាមកិលេស កុំប្រមែលគួរឲ្យណាយ
ស្ថិតណាស់ណាអ្នកអាយ អ្នកអើយកុំគិតសង្ស័យ ។
នេះឯងហៅឆ្កួតស្រី គួរកុំបីឲ្យអាស៍យ
ចូរចងចាំសព្វថ្ងៃ ទុកទ្ធានអង្គអាត្មា ។
អ្នកប្រាជ្ញលោកនិទាន ទុកទ្ធានទាល់ទ្ធ
ម្ជុយហៅឆ្កួតសុទ្ធ នោះកុំផឹកទ្រាស្រវឹង ។
ទ្រានាំភ្លេចវិញ្ញាណ ភ្លេចសីលទានសោះសូន្យឈឹង
ផឹកហើយមិនដែលនឹង នាំចិត្តនោះឲ្យធំក្រែ ។
ឯខ្លួនឯងតូចទេ មើលទៅគេប៉ុនមមៃ
កំទ្ធាំងឯងស្ទើមៃ មិនកោតគេតិចទេឡាយណា ។
ក្នុងក្ដាងពាក្យកន្ត អ្ជតពួកកបទ្ធនស្ត
មិនមានខ្លាចនរណា ស្រដីកោងទកកលណ្ណោះ ។
បញ្ជ្ញានបញ្ជ្ញាវិសផ្ការ ជ្ជទ្ធាងទ្ធាសមិនចំណ្ណោះ
នាំហេតុតែខាងណ្ណោះ ផ្ទ្ធើយឆ្ពងពាក្យឲ្យ្ធនទាក់ ។

ប្រពន្ធយើញ្ចឃាត់ទៅ ប្តីមិនត្រូវទ៉ាកុំអ្នក
ឯងខ្ចីងលោ ទ៉ាយធ្លាក់ ដោយចិត្តធំបទ្ចានស្រា ។
មានកាលជួនស្រទឹង ពុំមានដឹងខ្លួនទេឡើយណា
ដើរដួលដេកផ្តាប់ផ្ទ្ធ ស្រាតសំពត់អស់ពុំដឹង ។
គេយើញ្ចអស់ខ្មាសក្ម ក្នុងដៀ្ជ ដុំសើចប្រទាំង
ដេកដូចគេស្លាប់ឈឹង ខ្ជែ្ជ ក្ងក្ងតពាលពេញ្ចទាំងខ្លួន ។
កំណើតអ្នកផឹកស្រា កុំអួតថាឯងនឹងនួន
ផឹកហើយស្រទឹងមួន ខ្លួនខ្ជ្ជ ត់ទេអួតថាមាន ។
អ្នកស្លូតទៅជាកាច ឯអ្នកខ្ជ្ជ ាចទៅជាហ៊ាន
ខ្ជ្ជ ុសត្រូវ ទ៉ាទៅបំពាន បំពុលខ្លួនឱ្ជ្ជ ាយ ។
នេះឯងហៅ ឆ្ជ្ជ ត ស្រា ក្នុងធម៌ថា ពៀ្ជ ទ ដ ទ ្ ាប
អ្នកណាផឹកហើយ ្ ាប បង់កិត្តិយសពុំ ្ ស្ត ី ។
ត្ជ ្ ទ ្ ្ ្

ចាត់ថែងតែងជាបទ ប្រពន្ធប្រាកដកាលចិតា
ប្រដៅខ្ញុំនេះណា សព្វសេចក្តីដូចច្នេះនែ ។
កិច្ចការព្យុទាយទៀបទស់ ខ្ញុំនាមឈ្មោះបណ្ឌិតមែ
គិតចងជាសេចក្តី ប្រដៅជនចប់ម្ល៉ះហោង ។

(ច្បាប់ប្រុសស្រី, ទំព័រ ១ - ១៧)

ច្បាប់ប្រុស

ចង to compile, collect

ចែងចង to compose

ចែងចងជានិទាន to compose [in the form of] discourse

ត្រាន់ for the purpose of, to serve as

ភ្លេចស្មារតី be unaware, be oblivious (to), unmindful (of), become lax (in)

ធម្មតាកើតជាមនុស្ស [since it is our fate] to be born as humans

ត្រគិតក្នុងចិត្ត it is difficult to rationalize [on one's own]

សោះ lest, to avoid

មានពាក្យ to criticize, have something [critical] to say

ជ ill-bred, crude

សោះគ---ថាជ lest they criticize [you] as being ill-bred

ផ្ទ្រ៊ង proud, haughty, stuck-up

តែងតួ to adorn oneself; here: to overdress, be ostentatious in attire

កំញ្ជ៊ង inflated, puffed up (Fig: haughty, self-important)

កុំពាក្យធំ don't be arrogant, don't be presumptuous (i.e. don't use words which impute status to yourself, such as /qañ/ 'I' and /qaeŋ/ 'you')

ភ្ជ (=ភ្ជ) /phuucŏŋ/ snake, serpent (Lit)

ខ្ជ៊ីនអ្ជ bow the body (Fig: be humble)

អាចហ្ជ [know when] to be bold [and when] to be cautious

ទ្ជ៊ីនចាចចាស learn [the proper forms of] response (Fig: learn polite speech forms)

ទ្ជ៊ីនបចទ្ជ៊ីនចាចចាស learn [proper] behavior and polite speech

ប្ចចាស to be recalcitrant, defiant

កុំប្ចចាសលើទ្ជ៊ីមចាង don't defy [your] elders

ទ៊ីយ (=ទ្ជ៊ីយ) /wəy!/ arrogant or familiar final particle

 អ៊ី /qɨɨ/ impolite response particle

ដ /qaə/ impolite response particle

កុំងងទ៊ីយ ។ អ៊ីដ៊ីអ្ជ don't use [such words as] /qaeŋ, wəy, qɨɨ, qaə, qañ/

ដាច់ស្ងាច់ sharp, wounding, cruel (lit: tear the flesh)

ដាច់ស្ងាច់ ឆ្ពងពាក្យពេចន៍ [these are] words [which are] sharp and inappropriate

ស្ដ៊ីនដ៊ីម (=និយាយដ៊ីម) to ridicule, talk about (critically)

ដ្ជ៊ីល to criticize, cast

aspersions on, talk (disapprovingly) about
ស្រមឹងដើមផ្សៀលឱ្យអ្នកប្រើ to slander, malign, discredit
កូនឥតពូជ ill-bred person

ប្រដៅផ្ទេរ (=ផ្ទេរប្រដៅ) to exhort, harangue, admonish (this choice of words reflects the rather harsh way in which children are admonished or verbally disciplined in Cambodian families)

ដឹងចាស់ទុំ to show respect toward one's elders
មិនដឹងច្បាប់និងចាស់ទុំ neither know [our] conventions nor [respect their] elders
អាស្រូវ blemished, tarnished, compromised, diminished, ruined (of reputation, character, etc.)
ទញ៉ុ clinging foully around

ផ្ទៀង to chatter, twitter

ផ្ទៀងដុ chattering all around, talking all over the place
ជំណៀស mockery, criticism, disapproval
ដល់មកចាស់ gets back to the elders, reflects on the elders

ចំអ្ងក to dawdle, be a laggard, be sluggish
ទ្ងន try to be, learn how to be

ទ្ងំពឹងទ្ងំពៃ to consider, ponder, reflect
ទោះផ្ទេកឱ្យ្ងទ្ងាស even when sleeping, be quick [to rouse yourself]
ផ្ទ្ងៃ (=ភ្ជ្ងាក់) to wake up (Arch)

ច្ងៃ to split, cut into strips

ចម្ងៃ to dip up and spread, to prepare (a quid of betel)

មិញ /mɨñ, məñ/ past, just past, just referred to (here: to rhyme with /wɨñ/ and /cəñ/)

ស្លាមួ--- មួលមិញ [When you] eat areca and betel leaf, cut it up; don't make the whole thing into a quid (i.e. be frugal, be sparing).
ត្ងចធ--- អ្ងកូ [Whether] small [or] large, cut [it up]; [otherwise] according to an ancient proverb, [it's] unlucky.
ច្ងមក់ sluggish, lazy, drugged with sleep
ម្ងាត់ to talk, say, utter

ទ្ងៃប្រ្ងណ to change position, move [your (body)]
ប្ងុងវ្ងាណ be alert, fully conscious, pay full attention

ចិត្ត្ងាង malicious, characterized by enmity or ill-will
ប្ងួញ to shrink up, draw up

ប្ងួញប្ងណ draw oneself up, make oneself inconspicuous

ប្ងប stay close to, sidle along, keep next to
ពន់ប្ងលប់ late evening, twilight

 គន់ to watch, observe; here: look after, see to
ខ្ងងអ្ងាត្ម្ងា nearby, at one's side

ស្ងីត to pour (liquid from a small-necked container)
ឱ្យ្ងស្ងីតទ្ងីកផ្ងាក់ចុងជ្ងើង leave some (drinking) water at the foot (of the bed)
ប្ងអប់ box (here: bedside altar)

ទ្ងីម beside, next to, level with

ប្ងអប់--- ស្ម្ងា place [your] altar at [your] shoulder
ថ្ងាយ to make obeisance, to honor, give as an offering
ទ្ងេ្ងា (=ទ្ងេ្ងតា) gods, angels

ចំពក់ to stoke (a fire), add fuel to (a fire)
ក្ងាន a fireplace composed of three stones as a tripod for cooking
ក្ងុ្ងឱ្ងផ្ងាច់ so [it (the fire)] won't be interrupted (i.e. so [the fire] won't go out)

ផ្ងង completely

ឆ្យ៉ាងឆ្ងសមានកុំទំនេរ (=ឆ្យ៉ាងមានឆ្ងសកុំទំនេរ) don't run out of firewood (lit: have firewood, don't let [it] be empty)

បង្កាត់ start (a fire)

បង្កាត់បង្កើតកេរ្តិ៍ to keep a fire burning enhances your reputation

លួនស្ងុង completely (disappeared), completely (gone out)

ក្រងាយ emergency, difficulty, eventuality (usually bad)

ពោះពុង stomach

បង្កាត់... អង្គ start (a fire under the bed) to warm [your] body

ជួន in case, if perchance, if it should happen that

ចន្ទ្ទ៉ះ torch (made of bark treated with resin)

ឆ្ងុះ to eat away, spread, consume (as a fire or cancer)

ស្រស្រាក់ to be soaked (with sweat)

ក្រថ្ងៃយប់ eventualities (i.e. difficulties [which can arise either] night or day)

ទាត់ទាយ all over the place, pell-mell

ក្ងមទាត់ទាយ in every possible pitcher

ពួច small pitcher

ពាង large stone jar

អាង wide stone basin

អុង basin similar to an /qaaŋ/

កាន់ទៃ to occupy the hands

ផ្ទ្ទ៉ះ to dig out (a thorn, etc.)

ត្រៀងគ្រប់មិនខ្ងុល all-purpose tool

ឆ្នា cat

កុំដៃទទេ (=កុំដៃទទេ) don't be empty-handed

ថ្នាំ (usual meaning is 'medicine', but used here in the very general sense of 'things to use, the wherewithal (for burning)', hence 'fuel')

ផ្ញើ for, on behalf of, for the purpose of; to send, give, consign to, earmark for

ស្រដី (=ស្រដីឆ្ងីរ, ស្ដីឆ្ងីរ) to blame, scold

សំចៃ (=សំចៃ) to save, be frugal

ជ្ជន to pamper, take care of, be careful with

ល្ងៃ rather, it is better to

ល្ងៃ...កុំឆ្ងីរ... rather...than...

ល្ងៃស្ដ្ឋកកុំឆ្ងីរដាច់ it's better to have a little than nothing at all

ខ្ងុស្ត្ងាចិ៍ be diligent (in)

ទ្ទ៉ះរក search for, seek to; do research

ផ្ងុំ put together, add to, accumulate

ក្ងកទ្ទ៉ន /krɑwəən/ attempt to, be diligent in

គិតក្រោយ consider the consequences, think of the future

ទមីលមុខ know the person, consider the merits of the individual

ចំណាំ to remember, keep in mind, keep account of

ត្រៀងគ្រប់ (=គ្រប់ត្រៀង) all the ingredients, all spices

ស្លឹកជ្រៃ lemon grass, citronella

ខ្ងី ginger

ត្រ្ងុ indigo

ត្ងាវ taro

ងងុះ to wheedle, entreat

ដ្ឋ្ងតីមោះត្រ្ងោះ precisely because, for the very reason that

ប្ងចាំ pass the buck (to), leave it up (to)

ចូក to scoop, to shovel

ប្ងៃ្ងីឆ្ងីរ (=ឆ្ងីរ)

ស្ងប់ to soak

កុំគិតព្រួយខ្លួនឯងមួយ don't worry about your own responsibilities
ត្អូញត្អែរ to complain
ល្ហែ to slack, let up, be at leisure, fritter
ធ្ងន់ to be burdened, overworked, surfeited with work
ខ្លាំងទេឬអ--- មិនធ្វើ whether [you're] strong [or] weak, don't let up [and] not do [it] just [because you're] afraid of being overburdened
ជាង better that you, rather
ចិត to whittle, peel off in strips (with a knife)
ស្តីលើ to blame, criticize
ឥតអំពើ needless(ly), useless(ly), pointless(ly)
ធ្វើលេង do for fun, do as a pastime
ស្មៅត្រៀ a kind of grass
ទ៉ាល to be cleared off, cleaned away
ទ៉ាលកាល to be cleared off, cleaned away
ក្តីបារម្ភ concern
ដីងកែដក a woodcutter's ax
ទាំង to bar, block, obstruct
ជា ៣ valuable, good
ភ្លាត់ to commit an unintentional act, have a lapse
ត្រូវចេកចាំកុំភ្លាត់ keep your ears open
កុំភ្លេចចោលមិនដឹងខ្លួន don't forget [your things and] leave [them] behind without realizing it
ប្រយ័ត្នប្រយោជន៍ឆាប់ [being] careful pays off for a long time
ទោះលក់ដូរមើលថែធ្លន be cautious in trading [your] possessions
គិតគន់ consider, be judicious
មិនគិតគន់ thoughtlessly, heedlessly, recklessly

ព្រមត្រៀងគ្នាឥតបើថា without having said [whether she] agrees [or not]
ឥតការ futile, for no (specific) purpose
ឥតគេនក without having been asked
ទៅ to hurry away
បើទៅ--- ឥតថា if [it] turns out [that you're] lucky, nobody will say [anything]
ប្រសិន if perchance
ឥតគេសម nobody [will be] sympathetic
មានដំណឹង let others know, inform those around you; hence: thoughtful
ឆ្ងាយ់ពីងគិតបារម្ភ be thoughtful and concerned (for others)
ដីងដើរ ៣ ឆ្ងាយ when walking, walk in the proper [way] (as explained in the following lines)
មាត់ to speak, utter, make oneself heard
យប់ត្រលប់ឆ្ងាយ at night [let [yourself] be heard
ខ្លាចមិនល្ហ lest [you be taken for a] questionable [person]
ដើរឆ្ងាយ ស្មោះ ស្មោះ គេថា walk openly lest people make implications
សន្ធាន family, relatives; here: people in general
ទ្ធ usually
មុសា false, wrong; to lie
ពាក្យសន្ធានទ្ធមុសា people usually spread false rumors
ទ្ធ to speculate, wonder about
ដំណើរ account, sequence of events
ឫ affectionate term of address for males younger than oneself
ច្ចាប់មាត្រា (=មាត្រាច្ចាប់) (articles or points of) the /cbap/

លោកថារហ៍ឆ្នូតបី it is said that there are three vices, called...
ពាលា (=ពាល) profligate, sinful

ច្ចាំ a Chinese game of chance

ធ្ន a Chinese numbers game

ក្ងាត់ a Chinese game of chance

ទទា partridge

ដល់ (=ប្រដល់) to set [cocks] to fighting
ដល់ភ្នាល់គ្នា betting on cockfights

អន្ទាក់ដាក់ (=ដាក់អន្ទាក់) to set traps

បង្ហាត់ net (for catching animals)

មិនបង្ហើត never amount to anything, come to nothing, be useless, nonproductive
ទេ to change back and forth, fluctuate
ខ្ចីតងនឹងទេ typically varies, is unpredictable
ប៉ិន skillful, clever, adept

ហ្ជូលជ១ an embroidered silk /sɑmpuŏt/
ត្ឍកក្ឍាលចិន to scorn, look down on, feel superior to, a Chinese (lit: rap a Chinese on the head)
ខ្នោះ handcuffs, shackles

ពីប្រពឹក... ចងកិ្ឍន [A gambler may] don an embroidered silk sarong in the morning, [but] by evening [he'll be] wearing a [plain] white [one] without [enough cloth] to tie [it] up in the back.
ពីប្រពឹក...ដាក់ខ្នោះ [Likewise a gambler may] scorn a Chinese in the morning, [but] the Chinese will have [him] in shackles before nightfall.

ដាំចុះ upside down

ស្ងើង wide-eyed, staring

ត្ងឹង tight; of eyes: fixed, taut, bulging

ប្រកញ្ជ្ញ sad, dejected, morose (of facial expression)
ទមើលមុខល្អតិចអ្ហ៎ how pretty [you would] look! (sarcastic); then how would you look!
មិនខ្មាស់... ស្ពាប់ aren't [you] ashamed for the women in the market to stand and hear [you]?
មុខមិញ្ញ [your] face (i.e. the face just referred to)
ស្ងិញ្ញ with lips drawn back showing the teeth
ស្ងាញ្ញ bared, exposed, gleaming

ស្ងិញ្ញស្ងាញ្ញ grimacing with teeth bared
ថ្ងូ to moan, groan

អ:អ្ហ៎ទអ៊ីយ exclamations of pain

ចិក term of address for an older Chinese man
អាចិកទអ៊ីយ Oh please, Sir (to an older Chinese man)
បណ្ដើ...លន្ទាន takes [you] to beg money [from your] relatives
ត្ងឹង (=ចន្ទ្ងឹង) to force, put pressure on, compel
អ្ហ្ន១ (=អ្ហ្ន១ទអ៊ីយ) you + particle of supplication
អ្ហ្ន១...ក្ងុ Oh please don't!

ត្ងូ...ល្ងង [You] should beware of all games [of chance]
ល to try, try out

ទ១ង្ហ១ to avoid, abstain from

ទ១ន្ធ្ងឹ:ទ១: honor, reputation; heritage, inheritance, legacy, wealth
ខ្ជ្ងមិនអ១ប់ចង់ទ១ន្ធ្ងឹ:ទ១: lest [you are] unable to resist [and] squander [your] wealth
ល្ងង to test, try, experiment

ដ១: to avoid, stay clear of

ទ១ញ្ញ come out for, take responsibility for, undertake to

ធ១ន១ to guarantee

ឱ្យ១ានឆាប់ to get [it] quickly

ធុ: (=មានធុ:) be in trouble, have trouble
បើមានទ្រព្យជួយដា if [you] have wealth, [it's] good to help [them]
ណាយ to be bored, tired of, eschew; to flag, lag, be lax (in the observance of)
ប្រយ័ត្ន--- កាយ everyone should be careful
សេព /saep/ to partake of

កាមា (=កាម) sexual desire, lust

សេពកាមា to have sex, to fornicate
ទ្រ (=ទ្រ១ឱ្យ)

សីលទាន /səl-tiən/ morality (lit: precepts (of Buddhism) [and] charity)
ឃ្នាង pillory, stockade, device to hold a prisoner by the neck
ជីពជន /ciip-cŭən/ life (Lit)

ភ្លេច---ជីពជន heedless of imprisonment [or] even life [itself]

ការកាន់ (=កាន់ការ) work, the work that one does
រសាយ to be relaxed, relieved; lax, negligent
ភ្លេចទាំងការកាន់រសាយ forget one's work [and become] negligent

ចងទោស to contemplate violence, plan villainy (thereby incurring guilt)
ឃ្ម ុ to plan revenge, resolve to retaliate, feel vindictive
ឃ្ជ ្ជ to plan revenge, be vindictive
មរណា /mɔɔrənaa/ death; to die (Eleg)
មិនគិត--- មរណា neither thinks of himself [nor] fears death

មានកាល it happens that, sometimes
ធ្វើ to harm, inflict harm on

គ ុ ំធ្វើគ្នាឱ្យ១ោះ១ូ១ scheme to destroy each other

ឃ ុ ំ vindictiveness; here: feel vindictive toward
អ្ជ ្ជ (=ខ្លួន) body, self

កើតទោស trouble arises, problems arise, have problems (with someone)
ត្រា to be kind, merciful, show mercy, have compassion (for)

ពុ ំ ត្រាសឿ unabated

ទ្ធ ្ជ ្ជ to be broken of, to have learned one's lesson, to repent
ទ្ធ ្ជ ្ជ ្ជ to have a change of heart, mend one's ways

 លក់ to fine, penalize

ព ្ន ្ធ (=ពិន័យ) to fine, penalize

លក់ព ្ន ្ធ ១ ្ ១ ្ ១ ្

កុំផឹកវាស្រវឹង don't drink; it [causes] drunkenness
ភ្លេចវិញ្ញាណ to lose one's senses, be in a fog
នឹង stable, stationary, steady

ទមនឹ thumb

ឯខ្លួន--- ទមនឹ [Though] you yourself [may] be quite small, others appear to be the size of a thumb.
កំម្សាង--- ទម្ងន់ [Though] your strength is as [that of] a louse, [you] haven't the slightest fear of others.
ក្អងក្អាង to brag, bluster, vituperate, talk audaciously
ककqae/ babbling over and over
អួត to brag, boast

ឫ (here: because)

អួត--- ស្រា [you] brag [that you're] redoubtable just because of the alcohol
ពាង arrogant, blatant, rude

ទកកលល្ហ: find a pretext to quarrel, pick a fight
ឫ to curse, vilify

ឫ indirectly

ឫ to slander, malign, insinuate
ផ្ការ improper, indecorous, unseemly
ទ្រាងទ្រាស indirectly, in an insinuating manner
មិនចំល្ហ: without specifying names
នាំ ហេតុ to provoke a quarrel, make insinuations
ឱ្យ ឆ្ងាយ in order to involve [others]
ប្រពន្ធ--- កុំអួត The wife, seeing [it], restrains [him], saying 'You're wrong; don't [do it]'.
 លោ to leap

ធាក់ to kick, pedal (with the sole of the foot)

ខ្មាសកុ one's shame (i.e. sexual organs)
ឈឹង still, motionless, dead still
ខ្ជ to drool

ក្ជ to vomit

កំណើត nature, innate character

នឹងនួន stable, steady

មួន tight, steady, stable

ស្រវឹងមួន really drunk

ខ្ជ poor

ខុសត្រូវ ទៅ ! [Whether you're] wrong [or] right, [you] go heedlessly on.

ពុល to poison

ពៀ retribution, painful consequences
ជ្រាប always, inevitably

ស្ថី to prosper, have health, happiness, and properity

 អវីচ /qawəcəy/ hell

ន (included to rhyme with /tlay/; notice that /niy/ does not rhyme exactly with /tlay/; it is not clear whether rhymes of this kind reflect a time when both the 1st and 2nd register pronunciations of the vowel were identical, or whether cross-register rhymes were tolerated then, as is the case in contemporary composition, simply as 'bad' rhymes.)

ចងជ្រាឧបមា create a simile

ផ្ទ្ធ pursue diligently; here: insist on, persist in (indulging in the three vices)
ដែកផ្ទ pump of iron

ប្រាល glowing red

ផ្ទ intensifier for red

ផេះប្រចាលផ្លោ (burning) red-hot

មុត to cut, pierce, penetrate

ចិត្តមុត daring, stout-hearted, resolute

មិនគិតប្រាណ heedless of one's own safety

ទោះទើប--- ទាំងបីហ្នឹង Only then may one indulge in [these] three [follies].

បទប្រពៃ (=បទប្រពៃគីតិ)

ប្រាកដ--- ដូចផ្ទះនឹង exactly as (when) [my] father told it to me in every detail (like this)

កិច្ចកាព្យ poem, poetry, verse

រាយ to arrange in a sequence, string along

ទៅ to arrange, order, prepare

ទស់ (=ពិទោះ?) euphonious, melodious, pleasant (to the ear)

កិច្ចកាព្យរាយទៅ[illegible]ទស់ [This] pleasant-sounding verse

២១. ទុំទាវ

ដោយ

លន្ធ - ម៉ុក

បុព្វកថា

ទុំទាវគឺជាប្រលោមលោកស្នេហាមួយ ដែលល្បីល្បាញទូទៅក្នុងប្រទេស ។ ទេរ៉ឿងទុំទាវ មានលក្ខណៈផ្ទៃកពីទេរ៉ឿងឯទៀតនៅក្នុងអក្សរសាស្ត្រខ្មែរ ពីព្រោះទេរ៉ឿងនេះជាទេរ៉ឿងដែលមានកើតទ្បើងមែនទែន មិនមែនជាទេរ៉ឿងប្រឌិតទ្បើងដូចជាទេរ៉ឿងឯទៀត នៅជំនាន់នោះទេ ។

នៅសតវត្សទី ១៦ នៅក្នុងរជ្ជកាលនៃព្រះចាទ រាមាធ្លើងថ្ងៃ្រ មានសាមណេរមួយព្រះអង្គព្រះនាម ទុំ គង់នៅវត្តព្រះទ្រីហារធំ ក្នុងខ្ទមត្រពាំ ។ នេនទុំមានសម្លេងពិរោះ ផ្ទៃមស្លែមស្ស្ងយស្ទ្ទ ចេះស្ទ្ទ ចេះសារ្ត្ត ចេះលាស្ត្ត ចេះបទាយ ល្ងីល្ងាញខ្លួនទ្ទាយ ទាញតទៅដល់ព្រះមហាកសត្ត ។ ថ្ងៃមួយនេនទុំធ្លាមកស្ទ្ទត្ត្ត នៅផ្ទះនាងទាវ ដែលជាយុវនារីម្នាក់មានរូបរាងកាយដ៏ផ្ទ្ទ ។ នៅពេលដែលជួបគ្នា នេនទុំហើយនឹងទាវ ក៏មានចិត្តប្រតិព័ទ្ធនៅ ។ ... ...

អត្ថបទ

(បទពាក្យ ៧)

ត្រគ្រានោះម្តាយទាវគ្គាត់មិនទៅ ចរចេញដើរទៅមុនឆ្ងាយកន្ត្រៃ
ទុំដើរហើយឈប់ឈរសងខ្ញ័ យ ទាវឃើញថាកន្ត្រៃហបងនោ្ត្រ ។
បងទៅសួរគ្គាត់ខ្ញ ុំឲ្យ ចូនជាក់ កន្ត្រៃឯមានធុនៈមកកន្ទ ក
នោ្ត្ពទាវត្រូវ ប់ទៅឆ្ងាប ់ខ្ញ ុ ១ អ្ន ក ០ ០ ០

ទុំថា ខ្លួនបងដូចរាជសីហ៍ ខ្លួននាងទា ទ្រសីដូចគុហា
រាជសីហ៍ចេញចូលនៅ ដា មិនឱ្យឃ្លាតឃ្លាគុហា ទេ ។
ទា ទ ថា ខ្លួនបួនដូចកំពង់ ខ្លួនអ្នកឆ្លាមយង់ដូចទូកហើយ
ចាប់ចងអារ ស្រ័យអ្នកថ្លៃ ដ្ឋ ។ ចេញ ទៅ ក ន្ទ ្ត ើ យ មិ ន ន ឹ ក ន ា ។
ទុំ ថ ា ឱ ្ យ ប ង ដ ូ ច ត ្ រ ី ធ ំ ខ ្ ល ួ ន ទ ា ទ ្ (((

ទុំឱ្យបបើមមន្ទ្ធមប្រទ្ធ្ធ ទាំងពីរឥតត្រែងរួមមមត្រី
នៅក្នុងគ្រីស្ថានកន្ត្រានដ្ឋចក្ត្ត ស្រស់ស្រីស្រួលស្រើបដោយតណ្ហា ។
ទានស្រួលទ្ធួលព្រមចូលជិត ទុំសោតស្ទ្ធ្ធ្ធ៏ស្ទ្ធ្ធ្ធ្ធ្ធ្ធ
ទាំងពីរហ៊ានសម្ព្ធ្ធ្ធ ក្ត្ត ដ្ឋ ។
ដ្ឋ ។
ដ្ឋ ។
ដ្ឋ ។
ដ្ឋ ។
ដ្ឋ ។
ដ្ឋ ។
ដ្ឋ ។
ដ្ឋ ។
ដ្ឋ ។
ដ្ឋ ។
ដ្ឋ ។

ម្តាយទាំងដាក់ហាក់ដូចស្រួល ទទួលឱ្យនៅហើយប្រាយប្រាប់
អ្នកកូននៅចុះទោះយូរនាប់ ទំនួលទុំស្រាប់អ្នកឥតកែ្រង ។
ម្តាយទាំងសោតទៀបកន្ទុលខ្ទើយ ប្រមុងឱ្យហើយនួចចានកែ្ចង
អ្នកកូនដេកនៅទីកន្លែង យើងតែងទៀបទុកឱ្យអ្នកថ្លៃ ។
    កាលនោះឯទុំឆោមពិសី នៅនឹងទាំងស្រីនួមភិសម័យ
តាមដោយចិត្តគាប់ចិត្តអាល័យ យូរថ្ងៃមិនឱ្យគេដឹងដាន ។
ទុំភ្លេចភូមិស្រុកមិននឹកនា ពេជ្រប្អូនពុំដាដាពីរប្រាណ
ឥតមានទុច្ចរិតរឹតរំខាន សុខទុក្ខស្ម៉ីគ្រស្មានតែពីរនាក់ ។
ត្រាកែ្រកាយថ្ពាល់ថ្លែងពីម៉ីនដួន កូនលោកអ្នកជួនមានមាសប្រាក់
យកមកផ្គាប់ផ្ទុនទាំងទ្រលក្ខណ៍ ប្រមាណទាំងស្ម៉ីគ្រស្មោះនឹងខ្លួន ។
មិនដឹងកលកិច្ចគេឧប្ចាយ ទាំងមានសាហាយទេម៉ីនដួន
សន្ទសើរគេថាកំហែប្អូនស្ងួន នាងនួនល្អដាច់លើផែនដី ។
ប្រសិនស្ងួនត្រមល្ម្ចមចិន្តា បងថ្នមកនិដ្ឋាន្ធមមេត្រី
មិនឱ្យមានមួយជាពីរបី បងថ្នមប្អូនស្រីកែកទ្ចទណ៍ ។
ម៉ីនដួនទៅមកមិនហ៊ានខាន ម្តាយទាំងទាប់អានស្រទ្ធាញ្ជ្ចកែ្រ
នាងទាំងមិនស្ម្ចិតឥតសង្ស័យ ទាំងថប់ទិស័យពុំស្រដី ។
    ទីឯដំណើរអំឡុងនេះ នឹងបញ្ជ្ចាប់ស្ទេះទុកសិនឱ្ម
ថ្ពាល់ថ្លែងពីអង្គព្រះចក្រី ស្ដេចគង់បុទីវដ្ឋរាជស្ថាន ។
ស្ដេចគង់នគរកម្ពុជា ព្រះនាមរាមាទ្ធិ្ធថ្ម្ចីងថ្ពាន
អស់ទាស្ត្ចប្រជាសឹងសុខសាន្ត ទាជស្ថានស្ដេចគង់បន្ទ្ចាយលែ្ចក ។
មានទ្ចាំងដណ្ណ ក់ប្ចាង្ចប្ចាសាទ ប្រសើរស្ងាងស្ងាតខ្ពស់អនេក
ទ្ចាងទ្ចីត្ចទ្ចាងទ្ចាំ ទ្ចាំងឯក ល្ងកែ្ចកបីដូចស្ថានសួគ៌ ។
ស្ដេចមានអាយ៉ាអគ្ដមហេសី ទ្ចូបឆោមប្ចិមប្ចិយល្ងសោភា
ត្ចប់ល្ងក្ខណ៍ស្ងាសល្ងន់ឥតគណនា មិនមានទ្ចាគាពាធ្ចាធិអ្ម ។

ជុំញាតិវងស្រាពងស្រាវតារ អស់ទាំងសេនាមុខមន្ត្រី
ជាទីសម្រាប់បុណ្យទានមី គាល់អង្គចក្រីស្តេចវាមា ។
មានទោងវាជយានអស្សតរ រាជរថបវរតជន្ត្រា
មានទីត្រៃរ៉ាងសែ្ទងឥតគណនា លីងនាំទ្រពាជាផង្ហាយ ។
កាលនោះលឿ្យយោះបណ្ឌិតទុំ នៅខេត្តតាងឃ្ងុំប្ដុះ ត្រូវផ្ទ្រាយ
ចេះប្ដេជ្ញាងឆ្លាស់ទ្រឿងសុសសព្ទ្ធសាយ ក្ដងដ៏ងតីអាយប្ដេជ្ញាបពុំ ។
មួយទៀតមានយ្លោះបណ្ឌិតពេជ្ជ ជាស្ដ្រីចេះ ភ្ជងសែ្ទងប៉ន្ទ្ធាន
ឲ្ម្ចលឿ្យយោះអ្ដកទាំងពីរ ត្រូវ ណ ក្ដ្ដ្ដ្ដ្ដ ១ ១ ១

ទាវឆ្លើយថាឱ្យអ្នកថ្លៃអើយ ទុក្ខបួនឥតស្បើយទឹងក្រៀមក្រំ
ប្អូនទប់មិនឲ្យានក្សានត្រេកត្រាំ ទុក្ខមាំក្នុងខ្លួនប្អូនមិនស្បើយ ។
ទុំថាឱ្យថ្លៃនឹមនួនល្អង លព្ធថ្ងៃឲ្យានបងនៅកេរ្ត៍ក្ដើយ
ពីនេះទៅស្អែកបែកគ្នាហើយ ទាវអើយប្អូននៅកុំទុក្ខា ។
ទាវថាឱ្យទុក្ខបួនខ្ទាំងម្ល៉ះ មិនមានទេបះទៅត្រង់ណា
ប្អូនត្រូវប្រុសថ្ងៃថ្ងៃមសងារ ទាវខំប្រឹងទ្រាំទ្រៀបផ្ទូផ្ទង ។
លំពត់ស្លាមួមូរឲ្យានី ទ្រៀបដាក់ហិបថ្មីឱ្យទុំផង
ទ្ធចទាវផ្ដែផ្ដាំថាអ្នកបង ទៅហើយវិលផ្ដងឆាប់ទ្ធសន៍ ។
វិលមកយកប្អូនណ៎ាអ្នកថ្លៃ ប្អូននៅក្រុកក្ស៊ីយបង់អសារ
ទុំផ្ទមបីបមថើបភ័ក្ត្រា ប្រទាន់ឱ្យទាវកែកវិកល្យាណ ។
លង់លុះត្រីកត្រាងស្ងាងទ្ធើងដាក់ កែងតួស្ល្ងៀកពាក់ចរចេញថ្ការ
ចំទើពីហ្លួងកំស្ងោះស្ងាន ចណ្ដិតពីទ្ធត្រណត្រាចយ៉ាត្រា ។
ទុ៎ាតិតពិនិត្យជម្ងាបទៅ ឆ្ងុំនេះឥឡូវសុំមេត្តា
ជ្ជនទៅឲ្យភ្ជុំសួរមាតា ឆ្ងូវត្ត្ត្ត្ត្ត្ត្ត ។
ចំទើស្ដាប់ហើយមិនមានខាន ថាជ្ជនទៅឲ្យានជ្ជួចចំណង
ឱ្យានលាម្ដាយឆ្ងូវទ្ធ ចរចេញត្ត្ត្ត្ត ។
ទ្ធចដើរកាត់ព្ជ្ជ ខ្ជ្ជ ឆ្ងុ ស្ដាប់សត្ត្ត ។
ឈ្ងាលញ្ជ ។ ។ ។ ។ ។ ។ ។ ។ ។
ទុ ។ ។ ។ ។ ។ ។ ។ ។ ។
ម ។ ។ ។ ។ ។ ។ ។ ។ ។
ដ ។ ។ ។ ។ ។ ។ ។ ។ ។
ម ។ ។ ។ ។ ។ ។ ។ ។ ។
ដ ។ ។ ។ ។ ។ ។ ។ ។ ។
ទ ។ ។ ។ ។ ។ ។ ។ ។ ។
ម ។ ។ ។ ។ ។ ។ ។ ។ ។
ដ ។ ។ ។ ។ ។ ។ ។ ។ ។
ម ។ ។ ។ ។ ។ ។ ។ ។ ។
ដ ។ ។ ។ ។ ។ ។ ។ ។ ។
ម ។ ។ ។ ។ ។ ។ ។ ។ ។
ដ ។ ។ ។ ។ ។ ។ ។ ។ ។
ម ។ ។ ។ ។ ។ ។ ។ ។ ។
ដ ។ ។ ។ ។ ។ ។ ។ ។ ។
ម ។ ។ ។ ។ ។ ។ ។ ។ ។
ដ ។ ។ ។ ។ ។ ។ ។ ។ ។
ម ។ ។ ។ ។ ។ ។ ។ ។ ។
ដ ។ ។ ។ ។ ។ ។ ។ ។ ។
ម ។ ។ ។ ។ ។ ។ ។ ។ ។
ដ ។ ។ ។ ។ ។ ។ ។ ។ ។

ដង្កោ ទ្រយើងខ្ទីងក្រលាំង អ៊ីពិលភ្លងភ្ជាំងទាំងភ្លូតត
គូលែនទុនទេនមេរ៉ានលាំងសាត មាក់ឫតបង្ហៅ ញ្ជៅចាន់ចារ ។
ត្រមែកត្រសេកអំបែងថ្ម អង្ក្រងស្ទាច់ស្ទែ ទ្រាគនកា
ក្រូចក្រាយស្ទ្រាតស្ទ្រាយត្រាចត្រៀលស្ទ្រា សេដាសណ្ដានថ្ងានមែ្ដ ។
មានទាំងដកពាយទ្រាយដកព សង្ឆ្ងីទពង្ដ ទ្រាក់ទាំងស្ទ
ភ្ជុំកែ្ជងមែ្ដ ស្ដ្រែងលោតលាំងមែ្ដ សន្ទ្ធ ក្រខ្ទុបងប់ ក្រទ្ធ្ជ ។
ច្ចមាយបុស្ស ធ្ជ គ ច្ចកែ្ដងទ្ធ ប្ចផ្ដ ធ្ជ គ ម្ជ ធ្ជ ទ្ធ ។
ទ្ធ ជ ធ្ជ ស ធ្ជ ត្ត ទ ធ ធ ។
ត្ត ច ត្ត ធ ច ត្ត ធ ប ធ ធ ។
ស ក ស ទ ស ត ធ ។
ទ ធ ធ ។
ទ ធ ។
ធ ។
ធ ។
ធ ។
ធ ។
ធ ។
ធ ។
ធ ។
ធ ។
ធ ។
ធ ។
ធ ។

ត្រលីងត្រតលោងត្រតែលងទ១ក ក្រទ្ធ:ទើនបែកគ្ងហ្ងងហ្ងាយ
ដ្ងចបងបែកទា១ទ្ធ្ងៃនធ្ងាមធ្ងាយ មកដល់ថា១ធ្ងាយអង្ក្ងងកា ។
ឌ្ងៃបងស្រណោ:សត្ងតា១ទ១ាំ យ:ក្ងងទ្ងៃត្រជ្ងៅសត្ងភ្ងាសា
ហា១ក់មា១ត់ទា១ស្ងន១ន្ងន១ន១ន១ន១ដ្ងា ចទចាសាសងបងស្រមៃ ។
ត្រយងយ:ន្ងើយធ្ងងគ្ងទ១ា ទើនទើយបែកគ្ងា១ន១ៅ ត្រ្ងៅ១ទ្ងៃ ត្រ
ដ្ងចខ្ងួ១ន១ន១ន១ង្ក្ងអ១ា្ងបែកទា១ទ្ងៃ យ្ងូ១ទ្ងៃ្ងពុ:ស:ខ១ុ:ក្ងដ១ត១ស្ងើ្ងយ ។
បងស្ងា១ប់ស្ងូ១ស៏ត្ងទ១ីកណ្ងើ្ងង ម១ាន់ទ្ងៃ្ងត១ៃ្ងប្ងៃ្ងប្ងើ្ងង១ទ១ា១ទ១ន្ងើ្ងយ
បងនឹ១ក១ទ១ីកទា១ទ១ៅ១ត១ទើយ ទា១ទ១ៅ១ីយ១ស្ងួ១ន១ន១ន

ឱ្យនអង្គក្រែញ្ជ្រកា បទាំងពីរនា ក់ លោ ក គ្រូ ស្នោ ះ ស្ម័ គ្រ ព្រ ះ ទ័ យ ក ្យ ា ន្ត
មា ន ពុ ទ្ធ ដី កា ស្ន ទ ចង់ ដឹ ង ដ ា ន ទុ ំ ស្ន ា ត ទ ូ ល ថ្ម ា ន ម ិ ន ម ា ន ល ្ អ ្ ង ។
ទ ូ ល ថ ា ស ្ ត ច ចា ត ់ ប ំ ទ ើ ម ក ដ ល ់ ហ ើ យ ទ ើ ស ម ក អ ្ ន ក ប ំ ទ ្ ង
ទ ៅ គ ា ល ់ ប ំ ទ ើ ដ ា ភ ី ល ្ ង គ ្ ូ ផ ្ ង ្ ង ស ្ ត ា ប ់ ដ ា ក ់ ក ្ ា ក ់ ស ្ ា ទ ត ី ។
ពុ ទ ្ ធ ដ ី កា ថ ា ទ អ ើ ប ំ ទ ើ ក ្ ន ្ ត យ ប ់ ថ ្ ម ៃ ប ្ យ ័ ត ្ ត ខ ្ ន ក ុ ប ី
ក ុ ំ ឫ ា ច ូ ល ច ិ ត ្ ត ស ្ ិ ទ ្ ធ ន ឹ ង (្ ស ្ ី ខ ្ ា ច អ ង ្ ค ច (្ ក ី យ ก ទ ៅ ស ា
ឫ ា ន ច ូ ล ค ា ล ់ ก ្ ន ្ ต (្ ป ្ ย ័ ต ฺ ฺ (្ ฉ ณ ฺ ฺ ฺ

ទាវ៉ាស្ដាប់ធនា ប្រាប់សព្វសេចក្ដី ១សាយទុក្ខខ្ញីគ្រាន់ស្រាកស្រាន្ត
ធនានាំទាវ៉ាស្រីចរចូលថ្ការ លម្អានត្ដលង់លក់លើសយនា ។
ដំណើរទាវ៉ាទុកបង្ហង់ធនា ឥឡូវយតទៅទុំទុក្ខា
ចែងវ៉ាទូកស្ដ្ដេតរូតតាមគង្គា ទៅងមើលមច្ឆាចែលរហង់ ។
ន៑ស់ឆ្ការ ការ ហោ ១ាជ ១ាហ ប្ដ្ដួលប្ដ្ដាទីពោ ប្ដ្ដុយកន្ដង់
ជ៑ាទ៑ីកន្ដ្ដ៑ាកន្ដ្ដ៑ាចូលស្ទ្ដ៑ាច - ង្ហ១ ស្ដ្ដ៑ាងរហង់ រហ៑ាលចែល ។
ឈ្ពាយ ក្ដ្ដ៑ាលក្ដ្ដ៑ាយ ឆ្ពិនប្ដ្ដ៑ាចកែង ផ្ទ១ ក្ដ្ដ១ ញ ១ ១ ១

ទុំទាវ

Introductory Note

ទុំទាវ Tum-Teav, Cambodia's best-known epic romance
សន្ធរ - ម៉ុក Santhor-Mok, usually considered to be the author of Tum-Teav
រាមាជើងក្រែ Rama Cheungprey, a 16th-century Cambodian king at Lovek
នេន /neen/ novice, title for a novice
ច្រួយច្រិប crisp, well-articulated, sharp
ស្ដ្រ to chant, sing (religious texts)
ដ្ដែលបន្ទាយ to extemporize appealingly and provocatively
ខ្ចូនខ្ចាយ to spread

យុវនារី /yuwwəniərii/ young lady (Eleg)
មានចិត្ដប្រតិព័ទ្ធនាងគ្នានឹងគ្នា to fall in love, be strongly attracted to each other
ដ្ដាប់ small round case or compact made of wood or metal, used to carry ointments
មានជាបន្ទាល់---ក្ងុយទេ្ធយ [I] have a scarf and compact in [my belongings] as proof, [and you] wanted [me] to leave [the priesthood] as soon as possible.

ផ្ការ៉ាម scarf

អនុស្សាវរីយ /qanuhsaawərii/ souvenir, remembrance
ជាទីបង្ហើយ finally

សិក្ខាបទ /səkkhaabɑt/ precepts (of the Buddha)
ចាកសិក្ខាបទ leave the priesthood

សត្វនឹងក្រៃព្រៃ fauna and flora

Text

ក្រៃ extremely (usually in compounds)
ធនា name of Teav's servant and confidante
សាស្ត្ម to speak, say (Lit)

ជារមត្រី politely, cordially

ត្ងៃ---ក្ញា since Teav told you [to come and ask]
ពិភាល់ have misgivings, be puzzled, surprised, to wonder
សង្ការ doubt, suspicion; be suspicious, doubtful
ឈ្ងត scarf

ញ្ជ្រីញ្ជ្រួច feel a chill of emotion

ពុងពារ: (=ពារ:ពុង)

ក្ងូ empty poetic particle

ក្ងល់ trouble, bother; to worry, be anxious
នាំក្ងល់ cause [someone] to worry

ដ្ដ៏ដ្ដ៏ to be decisive or straightforward in one's actions

ឆ្ងល់ណាគេនឹងឆ្ងាត who would be that stupid?
ពុំណា Beautiful One, Darling, Beloved
ម្ជុលមួយផ្ងគ្នា to unite, be united

ដ្ដ៏ចកចង់ to separate, break apart

ក្ងន់ a large black flying beetle, wood-borer
ត្រាច់ go, proceed, walk (Lit)

រាជសីហ៏ /riəccəsəy/ lion (Lit)

គុហា /kuhiə/ cave, lair

ឆ្ងាមយង់ handsome, comely

ម្ជ្ជកដ្ដ៏ My Dear One

នឹកនា to miss, remember nostalgically
ទ្ទ្ទ្ទ be reluctant, hang back, hang around, loiter
សារិកា blackbird

ត្ដ្ដ្ដ្ដ ដ្ដ្ដ flutter, dart swiftly

ដ្ដ្ដ ដ្ដ return (i.e. to whence he came)
ដ្ដ្ដ bee-limb

ល្អង handsome

ផ្ទើផ្ទ្រាំ to nest, build a nest (of bees)

ខ្ញ៉ុះ /qɑh-qao/ interjection: Oh! (Lit)

ផ្ដាយ to acquiesce, submit (to the attentions of a man)

នរណាផ្ដាយហើយ once a girl gives in

ប្រាង to probe, test (with words)

ទ្រ៉ាហាន /woohaa/ eloquence, wit

ប្រកញ្ជ្ជ៉ង intensifier for /khəŋ/

ក្ដាញ់ indignant, incensed, disgusted

ម្ហ្ម៉ាញ to worry, be bothered

ស្ម្ម៉ាត care to, concerned with, take an interest in

ឈ្ងុកឈាន to invade, penetrate, disturb

ហ៊ាហ៊ានឈ្ងុកឈានម្ដ្រ៉ាត really bold, daring, presumptuous (of a couple in love)

ខមម៉ៃ considerate (?; Thai: grateful)

ទ្ចុំថា --- ផ្ដន្ធ្ចមា Tum said, 'If I'm wrong, please love me forever'. (The use of non-sequitur is a common device of Cambodian humor; rather than apologizing, Tum makes an even bolder statement.)

ភ្ជ្ជ៉ាលល្ងង servant (Roy)

អន់ស្ងាន shy, bashful, embarrassed

ការ (= ការ, i.e. ខ្លួន)

ប្ដ្ចៃ to tease, pick at playfully

ទ្ចមមេ្ដ្ត to share each other's life (of a couple in love)

ក្ស្ដ្ត /ksaan/ peaceful, tranquil

ក្ដ្ត monastery, monk's quarters

ស្ដ្ស្ដ្ (= ស្ដ្ស្ដ)

ម្ដ្ស្ដ្ sexually aroused, excited

ខ្ជ្ជ ក្ស្ដ្ ទ្ចគ្ត exchange chews of betel (a traditional way of pledging eternal love)

ទ្ចមស្ម្ម ល្ងង become lovers, have sexual relations

ក្ស្ដ្ to hold, embrace with one arm

ក្ស្ដ្ដ ១ embrace intimately

ជ្ជ ១ (= ជ្ជ) /ciiwaa/ life

ជ្ជ ១ Love of My Life

ផ្ដ ១ ម្ដ back out, abandon a commitment

ជ ១ (= ជ) life

ប ---ជ I'll be yours for life (I'll entrust myself [to you] all [my] life)

ធ (=ធ) huge, immense

ជ ១ /douc-kɑl/ just as

ស (=) Sugrîva, a monkey king

ម (=) Râma, hero of the Râmâyana

ត ១ /daaraa/ star (Lit)

ច ១ /cantriə/ moon (Lit)

ម to flank, accompany, surround

ម ១ the moon

ស ១ /sayyɑnnaa/ sleeping place (Lit)

ជ ១ be reunited in every reincarnation

ឆ ១ be separated from (although the second element doesn't occur alone, the compound can be separated for poetic reasons)

ថ ១ to say, speak (Lit)

ម ១ agree beforehand, prearrange

ហ ១ trouble, blemish, disgrace, compromise

ប ១ to expect, intend, assume

ម ១ earlier today, previous part of the day

ដ ១ know the facts, know the story

ស ១ for a change, as a change

of routine, take a rest
ចំណាំ used to, accustomed to

ចាក់ផ្ទួចស្រួល become pleasant, act agreeable
ប្រាយប្រាប់ to tell

ទំនួលទុំស្រាប់ [having worked out] to Tum's gratification

ចារទ៍ចង say (Lit)

ភិសម័យ /phihsəmay/ love, affection
គាប់ចិត្តអាល័យ in satisfaction of [their] desires, to [their] hearts' content
ពេជ្រជម្ពូនពុំដាច់ពីនប្រាណ [Tum and] his beloved younger friend Pech became two separate entities (i.e. were no longer as one)
ផ្ត --- ទ្ទាន no troubles bothered [them]
សុខទុក្ខ good [luck] and bad, happiness and sorrow; fate

ស្ម័គ្រស្មាន willingly, voluntarily

សុខទុក្ខ --- ពីនឆាក់ willing [to accept] whatever happens

ម៉ឺន title of nobility

ជ្ជន son of the governor of Tbong Khmum
អនជ្ជន title of the governor of Tbong Khmum
ផ្គាប់ផ្ទ្ជ to please, indulge the wishes of, cater to, curry favor with
ស្ម័គ្រស្មោះ to love, accept, be amenable to loving
កលកិច្ច (=កិច្ចកល) trick, ruse, strategy
ឧត្ថាយ (=ឧត្ថ្ងៃឧត្ថាយ)

ផ្ទាប់ extremely, incomparably, above all others
ល្ងមចិត្ត acceptable, agreeable

មិនឆ្ងាំ --- ពីនបី [I] won't have two or three [wives]
ថប់ pent up, frustrated

ទ្ទិស័យ feeling, mind, mood, heart

អង្គព្រះចក្រី the king

បុរីនគ្ទ្ទ្ទ /borəy-roŏt-riəccəthaan/ royal capital

ស្ដ --- កម្ពុជ the ruling king of Cambodia
ទ្ទ្ទ /riəmiərit/ Ramariddhi (according to Cambodian Chronicles, he was king of Cambodia from 1566 to 1576; these dates coincide with those given by Hall for Barom Racha)
ថ្ដ្ដ great, illustrious glorious
លវ៍ង្ក Lovek, capital of Cambodia 16th to 19th centuries

ប្រាង្ក prang, stupa, tapering monument
ស្ងគ៌ (=ស្ងគ៌) /suəkiə/ heaven

អាយ៌ /qaakheŏq/ valuable, precious

ល្ងាសល្ងន់ graceful, willowy, supple

គណនា /kunnəniə/ to estimate, calculate
ទ្ទ្ទ (=ទ្ទ) ២

ព្យាធិ /pyiəthiq/ disease

ពង្ស្ទ្ទ chronicles, genealogy (here: family)
អស្ស្ត /qahsdaa/ horse (Lit)

គជ្ជ /kucceentriə/ elephant (lit: Indra's elephant)
ស៊ីង empty literary particle

ប្ដ្ដ to sparkle, shine, glitter

ប្រាជ្ញប្រាយ intelligent, witty

ឆ្ងាស់ to alternate

ឆ្ងាស់ទ្ទ្ទ to alternate topics, be verbally nimble
សុសសព្ទ្ទ all over, everywhere

ជ្ជ ២ ស្ដ thorough, accomplished

ក្ស្ត (=ក្ស្ត)

ចាត់ to employ, deploy, assign

ទ្ទ្ទ ២ royal servants (i.e. any official under the monarchy)

ទ្ទ ២ ២ ២ ២ ២ ២ ២ ២ ២ ២ ២ ២ ២ ២ ២ ២ ២ ២ ២

ផ្ចង់ to satisfy, fulfill, gratify

ផ្ចង់ការមា fulfill [the king's] wishes

សិរសី /seirəsəy/ head (Roy)

ទុកសិរសី take seriously, take to heart

បន្ទូល speech, words (of the king)

គន់ណាប់ to salute, greet

សព្ធ pleased (to), would like (to)

ថ្ម if, given the fact that, since

ទ្ធ: to worry, ponder

ខ្ជល់ខ្ជាយ be concerned, worried, in a dither

ចៅហ្ធាយ--- ប្ធណ would you (Master) please excuse [us]

ឡើង--- អ្ធី as far as we're concerned it's alright

ទ្ធិល (=ទ្ធិលទ្ធ់) confused, dazed

ល្ធីលាប់ confused, in a daze, muddle-headed

ទ្ធ្ធ increasingly

ប្ធូ--- ប្ធ្ធ (មិនមាន in this phrase does triple duty for three different verbs: /tup min baan/'unable to keep from', /min baan ksaan/ 'have no peace', and /trɔɔ troŏm min baan/'unable to stand [it]')

ឆ្ធ្ធ (=ទ្ធ)

ប្ធ្ធ to grab at, grasp, flail (here: hurriedly gather up)

ផ្ចង់ to provision thoughtfully, to solicitously provide with necessities

ផ្ចង (=ផ្ចង)

ផ្ចង to devise a plan, figure a way to

ចង់ការ (=ការចង់) uselessly, futilely

ប្ធ្ធ (=ប្ធ)

ស្ធ cleared up (of weather or drowsiness)

ចញ្ធ (=ចញ្ធ)

ស្ធ:ស្ធ ready, willing, agreeable (to)

ចង្ធ eldest

ទ្ធ្ធ eldest brother

ប្ធ្ធ strolling along leisurely in a group

ការ to cry, call (of a bird)

ប្ធ្ធ noisy, chattering

ប្ធ្ធ to recall to mind, visualize a previous experience

ន្ធ close, intimate

ស្ធ (=ស្ធ)

ប្ធ្ធ to be together, live together (of lovers)

ធ្ធ [My] Beloved One

ព្ធ forest, woods (Lit)

ប្ធ grove, cluster; to cluster, group(?)

[Note: Many of the names of flora and fauna which follow have no equivalents in English; thus they are simply identified as tree, plant, bird, or fish, with other information added when possible.]

ប្ធ a kind of banian tree

ប្ធ a kind of palm tree

ប្ធ a kind of tree with edible leaves

ប្ធ a kind of vine

ប្ធ a kind of plant

ប្ធ a kind of flowering tree

ប្ធ a vine with edible fruit

ប្ធ a tree with edible fruit (cockscomb?)

ប្ធ a kind of tree

ប្ធ a hardwood tree

ប្ធ a kind of large tree

ក្ដម្ព tree of paradise

ទ្រនំអាអូត cock-perch tree

ចង្ហ្ជ្ជ្ជ្ជ a kind of tree

ដង្ហ្ជ a kind of tree

ទ្រយ៉ាង a kind of tree

ខ្ទ្ធ a resinous tree

ក្រសាំង a thorny tree with sour fruit

អំពិល tamarind tree

ត្ងង a kind of redwood tree

ត្ងាំង a kind of tree

ត្ងាត a tree with edible fruit

ត្ងាមរ៉ែ litchi (leechee) tree

ទុរេន durian tree

ទមៀន a kind of small litchi

លាំងសាត a kind of tree with edible fruit

មាក់ហ្ជាត a kind of tree with edible fruit

បង្ហ្ជ a kind of litchi

ញ្ជ a kind of tree whose fruit is used for glue

ចាន់ sandalwood tree

ចារ a kind of tree

ត្រមៃ guava tree

ត្រលក a kind of tree

អំបែងថ្ម a kind of tree

អង្ហ្ជ a vine-like tree

ស្ជ a tree whose resin is used for torches

ស្ម a tree whose roots attract sea-crabs

ទ្ជ a vine-like tree used in curing hemorrhoids

ទ្ជ a thorny tree

ក្ជ a kind of tree

ស្ជ a thorny vine

ត្ជ tree used for resin

ត្ជ monkey-vine

ស្ជ (= ស្ជ) persimmon tree

ណ្ជ a tree with sour fruit used in cooking

ដ្ជ a kind of vine with edible fruit

ដ្ជ a kind of tree

ណ្ជ a thorny tree

ព្ជ a kind of tree with edible fruit

ទ្ជ a kind of small tree

ទ្ជ small tree with edible leaves

ស្ម a kind of tree with edible leaves

ភ្ជ a small tree used for firewood

ទ្ជ a kind of tree

ទ្ជ a kind of tree

ទ្ជ a kind of tree

ទ្ជ a kind of vine with sour fruit

ក្ជ a large tree with edible fruit

ង a kind of small tree

ក្ជ a large tree with edible fruit

ច a kind of tree

ប a large hardwood tree

ច a kind of tree

ប a kind of fern

 គ a kind of plant (lit: a cow)

ណ a kind of extremely tall tree

ទ a flowering tree, considered a royal tree

ធ a kind of small tree (lit: fish teeth)

ទ a kind of tree (?)

អញ្ជាញ្ជ a plant with edible fruit
អង្ករាញ្ជ a large tree with bitter fruit
អង្ករាល a large thorny tree
ករណ្ដាលឫត a kind of small plant
ត្រាច a kind of tall tree
ត្រែវ៉ាក a kind of palm tree
ចត្រែងវ៉ាក a kind of tree
ត្រែចស mimosa tree
គគីរ a kind of tall tree
រាំងភ្ជុំ a kind of tree
ចេង a mahogany-like hardwood tree
ឫស្សីម៉ាត a kind of small tree with aromatic foliage
ស្ដុកស្ដូ /sdok-sdao/ a kind of large tree
ស្ដី a kind of large tree
ស្ពៅ a tree with edible leaves
ភ្ជួ manioc, cassava (from which tapioca is made)
ក្ដាត a tuber with edible stems
សត្ត្យា /sattəbaa/ a kind of tree
ស្រល់ pine tree, conifer
ស្ល intensifier: very, extremely, intensely
ខ្ទាយខ្ទ (=ខ្ទ ល់ខ្ទាយ)
ផិតៗ close(ly)
ពិតផ្ការ odor, aroma, fragrance; fragrant
ផ្ការ (=ផ្ស)
ក្ដាំភ្ជ្ជ amaryllis
ចំប៉ី frangipani
ចម្ប៉ា fragrant red or white flower
ចំតើប newly encountered, just met
ទ្ធ្ជ a flowering tree

អន់ to be disappointed, downcast
ស្ងួ to have something stuck in the throat, to choke
ស្ទ្ធ just, exactly, really, definitely
ផ្ទ cling to, stick to
ផ្ការ៉ាម shawl, sash, scarf
ខ្ជ reed
ត្រ scattered around, spread over
ទន់ទាប low
សុរិយា sun (Lit)
ម៉ីរ cloudy, overcast
ស្ពាត់ (=ទ ស្ពាត់)
អ្ជ្ជ (= ; Lit)
ពទ្ធ a small bird
ពញ្ជ grey-green bird similar to a pigeon
ទ្ធ្ជ be together with [Teav]
ត្រ ស្ងាងត្រ ទ្ធ a grey bird
ត្រ ខ្ជ ងទ្ធ a kind of bird
ក្ទ ទ្ធ to break away, free oneself
 គ្ mate
ហ្ជ ងហ្ជ flock, herd
ស្ទ ណ ៈ to miss, remember nostalgically
ត ទ ៉ា starling
ម ត់ voice
ចទ ចា to negotiate; to converse, talk
ត្ត ងង stilt-walker (bird)
ទ ៉ ក ណ្ដ ងង a large cicada
ម ត ់ ទ ៉ ្ ព wild bantam
ខ ៉ ្ ប ្ ប ី ងង (=ប ្ ី ងង) try hard to
ស ម must be, undoubtedly

ជ្រង sticking up, bristling, standing upright, cropped
រំលង (=រំលោង) lowland forest

ត្រសិត a kind of bird (?)

លសៀត to skirt, go carefully around the edge (of)
លង to enhance, contribute to, cause to
ប្រស្ស័យ reminisce

ទ្រ៍ង playing (of musical instruments)
ល្ងៀ improvisation, extemporaneous story
ល្ងៀកល្ងាយ improvised creation

តម្ពល់ (=តម្ពល់ចិត្ត) to steady, shore up, make firm (one's feelings)
អាក់អន់ downhearted, disappointed

ក្រមាន rare(ly)

ដាក់ទ្ល៍ង completely, without reservation
ធ្ងៃធ្ងល (=ធ្ងល) careless, negligent

កុំឃើញ on seeing..., don't... (Idiom)
កំចាត់ reject, shun, exorcise

ខំទ្ស្ងៃងខំស្ងៃ (=ខំស្ងៃ:ទ្ស្ងៃង)

ខំទ្ស្ងៃង--- ពីអាយ Since you have to leave us, try hard to make good.
ន៉ាប់ន៉ាយ (= ន៉ាយន៉ាប់)

ក្ដ្ញ្ញ្ញ្ញ to crouch, draw oneself up (in an attitude of deference)
ល្ងៀ to stray, diverge, equivocate
យកទោសា (=យកទោស) take offense, find fault
ប្រយ័ត្នការណ៍ be careful

បពិត្រ /bɑpɨt/ Lord, Majesty, Excellency
ចេស្ដា royal authority

ឫទ្ធានុភាព /baarəməytaa/ greatness, excellence, authority
ព្រះទ្រ៍ងជ័ន្ធ /preəh-truəŋ-rɨt/ he who has authority (i.e. the king)
ប្រណម្យ /prɑnɑm/ make obeisance with palms joined (Roy)
ហត្ថា (=ហត្ថ)

ហត្ថដាក់ថ្ងៃ with palms joined at the forehead
ឃ្លាតខ្ចី quickly, in a hurry

ទ្ល៍ (=ទ្ទ្ល៍) be impatient

ត្ញ្ញ្ញ្ញ since, because

អាជ្ញា /qaac-ñaa/ order, command

ត្ពាន់ត្ពេ to figure, plan, calculate
ទ្ទ្ល៍ to picture, visualize, imagine
ទ្ទ្ល៍ងកាំងត្ញ្ញ almost hidden [by] the trees
ស្ងៃ (=ស្ងៃ្ងស្ងៃ) to sprawl despondently, be enervated with despair, sulk
អន់ (=អាក់អន់)

ផ្ទ្ញ (=ខ្ញ្ញ្ញ) to suffer, feel mental pain
ផ្ទ្ញ ប្ញ្ញ be stoical, put up a brave front, steel oneself
ទ្ទ្ល (=ទ្ទ្ល)

ពោ៍ full, overflowing, abundant

ផ្ទ្ញ stale

ទ្ទ្ល bereaved

ស្ងៃ (=ស្ងៃ) to grieve, mourn
ខ្ញ្ញ heart, core, essence

ស្ងៃ (=ស្ងៃ) ស្ងៃ

ភ្ជ /phoəhsdaa/ lord, master; husband
ឆ្ងៃ sooner or later

ឃ្ញ to quit, cease

ឆ្ងៃ to bear, resist, withstand

ត្ញ (=ត្ញ)

ស្ងៃ to sleep (Eleg)

លង់លក់ (=លក់)

ទ្រង់ in a docile group, by groups (here: in schools)

ន៍ស់ a kind of freshwater fish

ផ្ការ a large fish

ការ៉ា a kind of fish

ទ្រាជ a large scaleless fish: royal fish

ទ្រាហ្ហ /riəhuu/ a kind of large fish

ប្រ្ជ្ញ salmon-like fish

ប្ច្ a kind of fish

ទ្ធ៍ពាប្ពុយ a large fish

ក្ពង់ a small perch-like fish

ដ៏ទ a elephant fish

ក្ដ a small fish

ក្ដ a long flat fish

ឫសី (=ស្លឹកឫសី) bamboo-leaf fish

ចង្ហ្ការ ១ tiny minnow-like fish

ស្ណ្ណ a kind of scaleless fish

ប្ក a perch-like fish

ប្ក a kind of fish

ន្ធ a kind of fish

ប្ចកង a kind of small fish

ផ្ទ a kind of small fish

ប្ក a kind of small fish

ន៍ណ្ណ a walking catfish

ប្ការ៍ប្ក many, abundant

ស (=ប្ត) a kind of turtle

ប្ពត blowfish

ផ្ទ a kind of dolphin

ប្ប a rayfish

ផ ១ to float, drift from side to side

ផ to boil up, roil

ផ to sink, go under, plunge, submerge

ន្ធ a small eel-like fish

ស្ណ a flat fish used in making fish-balls

ស (to slide by, slide around, skirt

ក a kind of small fish

ក a kind of small fish

ត a kind of fish

ត a kind of fish

ត a kind of fish

ត a kind of fish

ត a kind of fish

ទ្ធ hole, nest, crevice (in underwater vegetation)

ប្ព waterlily

ប្ត (=ប្ត) edible aquatic plant with straight stalks

ប្ត edible aquatic vine with leaves

ប ១ close to, next to

ប្ត to embrace with one arm

ប្ព a kind of fish

ទ to be separated

ស surely, undoubtedly

ទ to await impatiently (someone's return)

ត (=ត) to please, satisfy

ក ១ a river town on the Tonlé Sap River

ផ plain silk cloth

ម ១ those in charge, those concerned

ជ ១ edge of the palace compound

ស letter, message (Roy)

ឥ (=ឥ) without delay

VII. MYTHOLOGICAL EPIC

បើគេចោទសួរថា ក្នុងអក្សរសាស្ត្រតន្ត្រីខ្មែរ តើអក្សរសាស្ត្រចំពូកណា ដែលលើសលុបចំពូកឯទៀត អ្នកនិវត្តិសាស្ត្រខ្មែរប្រាកដជាឱ្យទម្ងន់ទៅលើផ្នែក " ទេវកថា " ។ ទេវកថាជ្រួត-ជ្រាបក្នុងវប្បធម៌ខ្មែរ ចំនួនជាច្រើនលត់ដាត់មកហើយ ។ មិនដូចគ្នានឹងទេវរឿងព្រេងដែលជាទេវរឿងសម្រាប់និយាយលេងប្រាប់គ្នាពីមួយទៅមួយ ទេវកថាប្រើសិល្ប:ជាគ្រឿងសម្រាប់ផ្សាយ ។ មធ្យោ-ចាយដ៏សំខាន់នោះមានពីរគឺ : ចម្រៀងចាប៉ី ហើយនឹងល្ខោន ដែលជាពាក្យសាមញ្ញគេហៅថាល្ខោនចូសាក់ ។ ដូចជា " ចប្បាប់ " ដែរ ភាគច្រើននៃទេវកថា គេពុំដឹងជាប្រាកដទេ្បីយនូវឈ្មោះនៃអ្នកនិពន្ធដើម ។ មានតែទេវរឿងមួយចំនួនយ៉ាងតូចប៉ុណ្ណោះ ដែលមានដាក់ឈ្មោះអ្នកនិពន្ធ ។ តែចំពោះឈ្មោះនោះក៏ដោយ ក៏នៅតែមានសំនួរចោទសួរជុំវិញថា តើជាឈ្មោះអ្នកនិពន្ធដំបូងឬគ្រាន់តែជាអ្នកចម្លងទុកជាលាយលក្ខអក្សរ ឬក៏ជាអ្នកបន្ថែមដាក់ឈ្មោះខ្លួនតែម្តង ។

តាមសេចក្តីសង្កេត ទេវកថាភាគច្រើនប្រហែលជានិពន្ធទេ្បីងនៅសម័យកណ្តាល នៃប្រវត្តិ-សាស្ត្រខ្មែរ ។ ភាគច្រើននៃទេវកថាមិនមែនគ្រាន់តែគ្មានដាក់ឈ្មោះអ្នកនិពន្ធទេ តែថ្ងៃខែដែលទេវរឿងទាំងនោះនិពន្ធទេ្បីងក៏គ្មានដែរ ។ គេចាត់ណាត់ប្រាវ ៣ នូវខែឆ្នាំនៃទេវរឿងខ្លះ គឺដោយសារតែចំណាស់នៃពាក្យខ្លះដែលប្រើនៅក្នុងទេវរឿងទាំងនោះ ។

២២. ទេវរឿងកាកី

ដោយ

ព្រះចាទអង្គឌួង

បុព្វកថា

កាកីជាឈ្មោះនៃព្រះជាយានៃព្រះចាទព្រហ្មទត្ត ដែលជាព្រះមហាក្សត្រមួយព្រះអង្គសោយរាជសម្បត្តិនៅនគរពារាណសី ។ ព្រះចាទព្រហ្មទត្ត តែងលេងស្តាកំសាន្តជាមួយនឹងក្រុងគ្រុឌ ដែល

ជាសម្លាញ់ទបស់ព្រះអង្គ ។ ក្រុងគ្រុឌនេះ ចេះកែលងខ្លួនធ្វើជាមនុស្ស ។ ក្រុងគ្រុឌមានលំនៅនៅ ឋានសិម្ពលី នាភ្នំព្រះសុមេរុ ។

សេចក្តីដកស្រង់ទីមួយ ទេ្យបរាប់អំពីសោភ័ណភាពនៃនាងកាកី ។ សេចក្តីដកស្រង់នោះនឹង បង្ហាញនូវ នូបិយលក្ខណៈ ប្រកបដោយសុក្រឹតភាពរបស់ស្ត្រី, លក្ខណៈខ្លះដូចជា ធ្មេញ ១ ១ ១

ធ្មេញ១ ខ្នៅ១ លឿក ១លង់ប៉ន្លេក ១ ដូចនីលរតនា
ការ៉ាកបណ្ណ១ ១ គ្ជ១ គន១ ដូចនា ១ ត្រៃ១ ១ ១

បើនទនៃអ្នក ណានឹងមិត្តភ័ក្ត ចូលចងបេតី
ទ្ធមទសស្នេហ៍ស្ទិទ្ធ ក្ខិនដិតត់ន្ទ្រិយ ប្ញ្ជ៍ពីទនាត្រី
ទើបឫត្ត់ត្ត ។

ព្រះឫទ្ធិព្រហ្មទត្ត ស្ដេចទ្ធមប្រតិព័ទ្ធ នឹងព្រះជាយា
សព្ធ្ធ្ធ្ធ្ធ ។

(អង្ខ្ជ្ជ, ទ្ធ្ធ្ធ, ១០)

- ១២ -

(ឧ)

ឧ ក្ខ ទ ១ ១ ១

លបលួចយកខ្ញុំ មកផ្ទំផ្ទឹមនឿយ ឱ!ព្រះអង្គអើយ
ពុំគិតកន្ត្រតា ។

បំណាច់ចាប់ចិត្ត ជាមិត្តស្នេហ៍ស្និទ្ធ សំឡាញ់ផងគ្នា
ព្រះអង្គធ្លាប់ឫទ្ធ ពុំមានមេត្តា ព្រះទ័យព្រះមហា -
ក្សត្រកន្ត្រានដល់តិច ។

ចង់ប៉ើខ្ញុំដោយ យូរទៅឯក្រោយ ស្រាប់តែនឹងគេច
យកស្រីស្ងួតគ ឯណាល្អលេច ម្ល៉ោះហើយនឹងភ្លេច
ចោលខ្ញុំបង់សៀត ។

បើម្ល៉ោះសម្ងួំ នឹងមានទុក្ខធំ ទ្រូងត្រួតចង្អៀត
ទ ឹ ថមទាំងដំនៀល គេដៀលផ្ទួនទៀត ថាស្រីស្រើបឆ្ងៀត
មានប្ដីគ្រុឆា ។

ហើយគេនឹងដៀល ណាលដំនៀល ដល់ព្រះ រាជា
ថា ស្ដេចស្ដែងស្ងុះ លា ករ:ណ៍លា ទ្រាលួចភ ទ ិ យា
គេមកសិម្ពលី ។

ក្រុងគ្រុងឆ្លើយថា បងដឹងហើយណា ឫ ន ជ ា ម ហ េ ស ី
ស្ដេចទុកជាច្បង កន្លងលែងស្រី ហើយព្រះ ច ក្រ ី
ស្រឡាញ់អស់អញ ។

ទោ:ម ីបើ ក ្ ន - ត្រាទ្រង់ជ្រាបថ្ងាត់ ក្រោ ធ ម ៉ ្ ក ្ ន ា ន ់ ក ្ ា ញ ់
បងពុ ំ ខ ្ ា ច ទ ្ ្ ី យ ឫ ន អ ើ យ ត ្ ើ ក ម ិ ញ ។ បើ ដ ោ យ ស ្ ម ឡ ា ញ ់
ឫ ន ម ា ស (្ (((

ឫនជាបងឈប់ លុះយប់ទើបផ្គង់ នាំប្អូនមកគ្រង
ទីទ័ទនសេយ្យាសនៃ ។

ប្អូនអើយមាសថ្លៃង មាសថាខ្លាចក្រែង ពាក្យពោលទាំងផ្ការស
គេដៀលដល់បង ថាបងនាំមាស ចេញទៅ ទៅហាស
មកស្ថានសួគ៌ា ។

នាកាលអញ្ជើបង យកប្អូនស្នេហ៍ស្ងួង នោះ មានន ណា
ឈប់ជាបងយក មាសមកស្នេហា ប្អូនអើយកុំ ឫ -
ទម្ពុនិះ ការ ទ្រូណ ។

អំឫលស្រីសួគ៌ គំនាប់គំនួន ស្រៀបស្រស់កល្យាណ
ម្តេចបងពុំប៉ង ចិត្តបងចង់ឫន ឫនជាបងគ្មាន
ស្រីស្រស់កញ្ញា ។

ឯអង្គការ ក ចិត្តចង់មេត្រី ទ្រាគ ទ ស ត ណ្ណ
ផ្ញើពោលពាក្យ ពី ថា យើ ស ួ ត ៌ គ្មានស្រីមួយ ជ
ត្រូ ូ ទ ចិ ត ្ត ឫ ្ម ី ។

អំឫលស្រីសួគ៌ គ ំ ន ា ប ់ គ ំ ន ួ ន ម ្ត ច ម ិ ន ម េ ត ្រ ី
ផ្ទ ុ ះ ្ម ី ្ម ុ ំ ជ ា ម ន ុ ស ្ ន ា ទ ី ផ ន ដ ី ការ ណ ា ទ ្ ី យ (-
ស ូ ទ ស ព ្ ទ ៌ យ ា ។

ស ព ្ ទ (ត ្ (((

បងនៅលាការ ពិនិត្យពេកនៃ្រ ក្ដុំសួនសងវ៉ាយ
សន្ទ្ធិះសង្ការ ។
ហើយគ្រុនចូលដិត ចូលចង់ទ្រនៃ្ធ ទ្ធ្ងន់ដ៏ស្ទ្ធា
ឯកែកវ៉ាកី ការ្ត្រីសោភា លំដ៏ងអ្ងារ
អ្ងុយជ្ជញ្ញដិត ។
ទ្ធ្ងន់ម្ចាត់ឯ ទ្ធ្ងន់ទ្ធ្ងន់ អ្ងនិច្ចា ពុំអ្ងាសូវចិត្ត
ត្ដ្ដ្ដ្ដ្ដ ឯ ឯ ឯ

MYTHOLOGICAL EPIC

និរុត្តិសាស្ត្រ /niruttisaah/ philology

អ្នកនិរុត្តិសាស្ត្រ philologist

ទេវនិកថា /teeweăqkəthaa/ mythological epic, supernatural tale

ល្ខោនឫសាក់ Khmer folk drama

ទ្រឹតបំពោះឈ្មោះទាំងនេះ but even regarding these names

បន្លំ to trick, mislead; falsify, obtain under false pretenses

ប្រាកដ ៣ impressionistically, by guesswork, vaguely

ចំណាស់ (from ចាស់) age

កាកី

Introductory Note

កាកី Kakei, name and principal character of a well-known epic

ព្រះរាជនិពន្ធ royal author

ព្រះជាយា royal wife

ព្រះព្រហ្មទត្ត /preăh-prummətoăt/ King Brahmadatta

ពារាណសី Benares

ស្ករ a kind of chess game

ក្រុងក្រុឌ Garuda

ហោះ to fly (by mechanical or supernatural means)

ឋានសិម្ពលី realm of the Garuda

សោភ័ណ្ណភាព /saophoăннəphiəp/ beauty

រូបិយលក្ខណៈ /ruupəy-leăqkənaq/ physical characteristics, physiognomy

សុក្រិតភាព /sokrəttəphiəp/ perfection, flawlessness, ideal appearance

ប្រតិព័ទ្ធ /prɑtepoăt/ to love, be involved with

បង្ហោះ cause to fly, bear off into the air

មាយា wiles, antics, affectation, pretension

ភក្តីភាព /pheăqkədəyphiəp/ faithfulness, devotion

Text (Part I)

មហេសី /mɔhaesəy/ queen

ខ្ចីកវ៉ាកី the Fair Kakei

ល្អ (=ល្អ)

ទសាភា beautiful (Lit)

សមសព្ព comely in every respect

កន្ទ្រាង supreme one; supremely

កន្ទ្រាងអស់ស្ត្រី above all other women

កាណិការ a kind of yellow flower

ទសាភី beautiful (Lit)

ភមរី /phummərii/ shiny black beetle

ទ្រលីប shining, glistening, glowing

ខ្មៅញ៉ូវ jet black

លលាដ៍ skull; here: forehead

ពិលាស charming, graceful

ទុ ripe; rich, deep, extremely (intensifier for red, yellow, gold)

ខ្ចីង clear, bright; extremely (intensifier for colors and certain other adjectives)

ឆ្ពិន well-done; completely, extremely (intensifier for red, yellow, gold)

ទុ ខ្ចីង ឆ្ពិនឆ្ពាំ (all of these intensify /miəh/ 'gold')

ស្ងៅ (=ស្ងៅហ្ម)

ខ្ចីមខាត់ elaborate gold belt encrusted with jewels

មាក់ត្រាង (= ម៉ាក់ត្រាង) a golden plum

ចម្រុង fresh and pretty

ផ្ទ(ផ្ទ)ន (=ផ្ទ(ផ្ទ)ន)

នាសា nose (Roy, Lit)

ណាស់ extremely

កល /kɑl/ like, as if

ល្អនសម (=សមល្អន) comely, attractive

ទលីក very, extremely (intensifies black)

ទលង់ shiny, glistening

ប៉ផ្លេក shiny, glistening

នីល /nɨl/ black diamond

ទតនា /rŏttənaa/ precious stone

កាណ៌ ears (Roy, Lit)

ភប to be, be in essence, be endowed with, embody (good qualities)

លន់ extremely

ផ្ទូចនា (=ផ្ទូច)

ត្រពក petal

បទុមា (=បទុម) lotus flower

ទាយទីក (=ទីក)

ពណ្ណ bow, arc

ស្រស់ស្រី beautiful

ទាគី appealing, seductive

ក្ល (=ខ្ល)

ផ្ទត់ fold, crease, line

ពាង tapered, tapering

ទ្រង់ shape, body

ពាងគ្ងាមទ្រង់ the two [shoulders] tapering in proportion to the body

ដៃព្ធទារ៉ាណ Erawan's trunk (it is a convention of Cambodian sculpture that the arms of Buddha images and beautiful women should resemble the trunk of Erawan, Indra's three-headed elephant)

អម្រាម (=ម្រាម)

ក្ណ្ឌ (=ខ្ល)

ច្រាង bristling, sticking up, brush-like

ស្រាង opaque

ខ្ចីម pink, rose

ឈ្ងាង bright, luminescent

ក្ម៉ា round and firm

ត្រចៀ៖ protrude straight ahead, stand out

ត្រចះ exquisite

ត្ងនមើ៖ (=ត្ងនខ្ញ៉ាចង់ទមើ៖)

សត្ត្ពង្ក ជ /sattəbɑŋkac/ (= ស្ព្ធ ង្ក ជ) a variety of lotus

ទាងទ្រ ១ figure, body

ស្ងួ (=ត្ងួ) gently rounded

ផ្ទ ១ (=ផ ១)

ទាស់ be opposed to, detract from, mar

ផ ១ ងមានទាស់ nothing detracted [from her beauty]

ស្ងួចស្ងី surpassingly beautiful (?)

ន ១ ១ /nuppəkun/ nine-tenths pure (of gold)

ក្ងកនៃ (=ដ្ងៃ)

ប្ងនៃ musky, having the odor of civet

 អប់ to perfume, imbue with fragrance

ឈ្ងុ ១ ១ fragrant

ណ្ណ ១ ១ (=ផ ១ ១) to surpass, exceed

ណ្ណ ១ core, heart (e.g. of an artichoke); Fig: ideal, essence, epitome

ន ១ ១ ១ ១ (=ន ១ ១ ១ ១)

ម ១ ១ /mɨt-phĕəq/ have intimate relations with

ចង ១ ១ have a love affair

ន ១ ១ ១ ១ to make love

ន ១ ១ odor, aroma, fragrance

ន ១ ១ be united in love, love

reciprocally
មៃត្រី (=មេត្រី)

ដួង essence, core, central part

ដូចដួងនេត្រាព្រះអង្គ like the apple of his eye

Text (Part II)

កាកតតី (=កាកតតិ; in Cambodian verse final vowels may be varied for euphonic purposes)

កាទ្សា to change form, transform oneself by magic
ទ្ធ (=ដូច)

ទេវបុត្រ male divinity, god

ពិសុទ្ធ perfect, flawless

កិត close(ly)

នាភី navel (Roy)

ជ្ជញ្ញជិត (= ជិត)

ក្ខ to occur to one's mind, be engendered
ទាគ sexual passion

ទាគទសតណ្ហា sexual passion

កំលៀង to glance sidelong

សំឡក់ to stare intently at

លកិវិយា tentatively, experimentally
ករ hand (Lit)

ការ៉ ward off, defend oneself against, bar
ទារ៉ to brush away, push away

ផារ៉ to brush away, clear away

ត្រុឌ្ឍា /krutdiə/ (= ត្រុឌ)

ឆ្លាស់ឆ្លើយ to answer (here: to say)

ត្រេក to indulge, gratify oneself

ត្រេកត្រង់ (=ត្រេក)

ទ្ធមទស indulge in intimacy

ជិតដាន close(ly), intimate(ly)

អញ្ជ្ញ១ (=ខ្ញ; អញ្ជ was once more deferential than it is today)
ស្វាមីមិត្ត husband, loving husband

ត្ងនឬព្រះអង្គ Is it proper, your Highness?
ម្ចាស់ master (i.e. her husband)

ផ្ទំផ្ទ្ធ៉ីមខ្ទ្ធ៉ីយ share the same pillow, be intimate
ជិត (= ជិតដល់)

ចំណាប់ since

សំឡាញ់ (= សម្ការ)

ផងគ្ន៉ា together, respectively, each other
ព្រះអង្គធ្ធ្ធ៉ីបាន how can you do it?

ក្ស្ត្ត្ត្ត្ត្ត peaceful king, gentle king
ដល់ជ្ជ at all, even a little

ចង់ប៉ី even if

ដ្ឋ go along with [it], accept

ដ្ឋ sneak away, evade

ដ្ឋ to stick up; exceedingly, surpassingly
ម្ល៉ៃ thus, therefore, like that

ចង់ស្ទ្ធ worthless, good for nothing
ប៉ីម្ល៉ៃ undoubtedly, inevitably
ត្ត stacked up, compounded

ទ្ធ្ងងត្ត stacked up, compounded

ត្ត to become (sexually) excited, to lust, desire
ព្រះរាជ King (here: you, i.e. Garuda)
ស្ទ្ធ (= ស្ទ)

 លាក to leave

ស to leave, abandon

ស...លា go out in search of

ទុកជាចម្បង considers [you] to be foremost
លើសលើសលង (=លើសលើសលង) above, beyond, exceeding
អស់អញ្ជ even me, me too

ថ្នាត់ (frequent literary particle; sometimes has a perfective function)
ខ្ជាន់ក្ខាញ់ bothered, annoyed, irritated; here: angry
បើដោយ considering how much

បើកុំប៉ុណ្ណោះ if it weren't for that, otherwise
ឡើរ to snatch, grab

អ្នកស្តេច the king

ផ្តាច់ cut off from, deprive of, separate from
ស្ទើរ (=ស្ទើរស្ទាក់) to hesitate

ព to carry on one hip

ផ្ដួង to begin, effectuate (a plan, etc.)
ទីវ៉ែន bed (Roy)

សយ្យាសន៍ /sayyiəh/ sleep (n., Roy)
ពាក្យពោលទាំងផ្ដាស damning talk

ទ្រនាស (=ទ្រនាស៊ី) air, space (Lit)

ការ to defend

ការប្រាណ to defend oneself

អាំងាល among

គន្ធាប់គន្ធ្ជ pleasing and proper, i.e. desirable
ស្រស្យ pleasing, comely, pre-possessing
ប៉ង to desire, want

ចិត្តបងចង់ជ្ញាន my heart [doesn't] desire them
ធ្ជ to pretend

ពើ to feign, pretend, be affected; here: to feign
ផ្ទ: in order to, with respect to

ផ្ទ:ម្ដ in what way, how

ឥសូរ Siva, i.e. you (to Garuda)

ទ៉ីយ (=ហ្ជ្ជ) /tiyyiə/ heart, mind (Roy)
ការណា ... ទ៉ីយ how could you ever be pleased [with me]?

ប្រ:ន៍ស /preəh-qaoh/ mouth (Roy)

សព្ជ្ជ្ជ្ជ្ជ្ជ [you] just say [you're] pleased (lit: pleased only by mouth)
ប្រ្ជ to like, love, be pleased with
លើសលើសលងនានា above everything else
ណ្ណ (intensifier for) (ផ្ទ)

ណាស់ (=ណាស់)

 មហា (as a preverbal element) really, immensely, extremely
 លោ (=ល្ងលោ) to cajol, entice

ចន្ម (=ចន្ម)

ទ្ជ (=ទ្ជ) fear that I [will]
ដ:ដ get rid of, let go of, abandon
ប្ជ្ជ change [my] mind [and] abandon [you]

ពិនិ្ជ ... ប្ជ very thoughtfully, very deliberately
ស: to doubt, suspect, be suspicious (about)
ន៍ to near, close, intimate

ស: be still, stay quiet (neither speaking nor moving)

ង (=ង)

ជ្ជ to draw oneself up, withdraw, shrink
ន:ន:ន៍ Oh, woe is me!

ត្ជ្ជ ... ង all alone
ប: to shut someone up

ម្ជ to turn, twist (a knob, nut, etc.); here: pinch and twist (her skin)
ម to pinch

សំទើប to excite, become excited (sexually)
ចងរមម្រ៉ៃ to make love

ជួមរកន្ទ្រស to make love

ប្រកែអបប្រកអូប (=ប្រកអូប)

ផ្ទ្ញ to permeate, soak through

មូលមិត្ត to have intimate relations

ប្រតីព័ទ្ធ (=ប្រតិព័ទ្ធ)

សេពមំណង់ to gratify desire

នាគា (=នាគ) Naga (as the traditional food for Garuda)

ភោ្ជ to eat; food (Lit)

ចំអែត to satiate; a meal

ធ្ងៃ្ងលធ្ងៃ great, big

ហេមពានន /haeməpiən/ the Himalayas

ទូរទី /tuurətii, tuu-tii/ distant, remote
ផ្ទ្ងៀលផ្ងាត់ circle around in the air

ទង្គាត់ crisscrossing, doubling back, to and fro
ស្រះស្រី (the reference here is heavenly lakes inhabited by beautiful nymphs)
ស្ងំ concubine; here: queen's attendant
រាជធ្ងាន /riəccəthaan/ royal capital
ឥតងមានញ្ជ nothing detracted from [it], i.e. perfect

២៣. មាន់យើង

(គ្មានឈ្មោះអ្នកនិពន្ធ)

បុព្វកថា

សេចក្តីដកស្រង់ទី១ និយាយអំពីមាន់យើងក្រោយដែលចូលជួយព្រះចាទ្រហ្មទត្តផុតពីគ្រោះថ្នាក់ កាលដែលព្រះអង្គយាងទៅប្រពាតព្រៃ ក៏ត្រូវព្រះអង្គតែងតាំងជាឆ្មាំក្រឡាបន្ទំ ។ ឯប្រពន្ធមាន់យើង ក៏ត្រូវស្តេចតាំងជាឆ្មាំក្រឡាបន្ទំដែរ ។

នៅពេលអន្ទាត្រស្លាត់ ទេពតាដែលចង់ព្យាចាទព្រះរាជាក៏ការ្យាខ្លួនជាពស់មួយយ៉ាងធំ ដើម្បីនឹងចឹកសម្លាប់ស្តេច ។ ពស់ដ៏មហិមានេះ ក៏ត្រូវមាន់យើងសម្លាប់ស្លាប់ទៅ ។

សេចក្តីដកស្រង់ទី២ ផ្តើមពីព្រះចាទ្រហ្មទត្ត ក្រោយដែលព្រះអង្គឲ្យគេយកមាន់យើងទៅពិឃាត ក៏ទ្រង់នឹកឃើញដល់គ្រាដែលមាន់យើងជួយព្រះអង្គឲ្យផុតពីគ្រោះថ្នាក់ កាលដែលព្រះអង្គស្តេចយាងទៅប្រពាតព្រៃនោះ ។ ព្រះអង្គក៏ប្រើអាមាត្យឲ្យទៅហៅមាន់យើងមកវិញ ។ ព្រះអង្គក៏លួនដំណើរទំនងសព្វគ្រប់ ហើយក៏ទ្រង់ដោះលែងទោសឲ្យមាន់យើង មិនតែប៉ុណ្ណោះព្រះអង្គចូលប្រទានយសស័ក្តិយ៉ាងខ្ពង់ខ្ពស់ដល់មាន់យើង ព្រមទាំងតែងតាំងមាន់យើងជាមន្ត្រីធំជាងគេ ។

ក្នុងសម័យបុរាណ លីងគ្រប់តែទ្រឹត្តអារ៉ាមនៅប្រទេសកម្ពុជាទាំងមូល ចូលយកសារ្ការ " មាន់យើង " ដាក់ក្នុងកម្មវិធីសិក្សាអក្សរខ្មែរ ។

- ទី១ -

អត្ថបទ

(បទពំនោល)

មាន់យើងនោះនឹងភរិយា	ហូបចុយទៅយណា	ក៏ការ៉ាដាវទ្បើងទៅចាំ ។
អង្គុយជិតនៅតយល្ហាំ	ក្នុងចុងទ្រាងទ្រាំ	ព្រះចាទ្រហ្មទត្ត ។
មន្ត្រីក្រាស់ក្រែកច្រើនក្ដាត់	ប្រុងប្រាណប្រយ័ត្ន	ដ៏ពេញនៃនាដទ្រាងទ្រម្យ ។
លុះដល់អន្ទាត្រដាស់ទុំ	ដេកស្លាត់ជ្រងំ	ពុំភ្ញាក់ដល់ម្នាក់ទ្បើយណា ។
កាលនោះឯងទេពតា	ប្រាណមកប្រការ្យា	ជាតិជាពស់ទ្រ៉ានទ្រៅហោង ។

ទំហំពស់ធំកន្លង ប៉ុនដើមត្នោតផង កើបើកពពាគ្ជរខ្លាច ។
មានក្ដែកនោះធ្ងន់ត្រដាច ចង្ហូមស្លាច នឹងខ្ទាំនៃមហាកន្ត្រា ។
មាយើងដោះទៅដ្ឋីម្ដា លើកខាន់ថ្ម្ដីថ្ម ក៏ទ្រាត់នៃសិទសាស្ត ។
ឈាមពស់ខ្ជាត់ខ្ជាយទៅដល់ ទៅពីនិម៉ាល ក៏ពេញនៃព្រះថនា ។
ទើបទៅមាយើងគិតថា ពស់នេះមនណា អសារនសោះសូន្យដ៏ទី ។
ឈាមដួចដល់ទាជទៅពី ទ្ទ្ទ័ត្ដនឹកន្ត្រី ច្ចេះតើនឹងធ្ងើម្ដេចបាន ។
ជ្រះឈាមពីនាងកល្យាណ នឹងដាស់ក្ងន្ត្រកក្ងាន ឈ្ម ល់ក្ដីពុំគ្ជរក្ដាត់ណា ។
នឹងយកដ៏ដ៏ដ៏ត្ន ៏ទ្ធ ៏ សោតលឹងពុំជ្ជ ។ ។ ។

អម្ប្រាលចៅងងអញ្ជងង ម្តេចពុំកោតខ្ជែកង កំទាស់ព្រះ រាជអាជ្ញា ។
នាយទ្វារ លោតផ្ដើយទឹងថា បើព្រះអាជ្ញា លុះត្រូវនឹងច្បាប់ទើបឫន ។
បើខុសនឹងច្បាប់ ឫ ណ យើងឃាត់ខ្ទាំ ងខ្ទាន ឫនផ្ទ្ជិតយើងជានាយទ្វារ ។
បើយើងក្រាបទូលនា កាល នោះ ព្រះ ភ្ជ ្ជ ាល នឹងធ្ងើ ម្ដ ច ពុ ត ាមកាល ។

(ទ្ជ ្ជ ឹ ងមា យើ ង , ទំ ព ីរ ១ ៨ - ២ ១)

- ទី ២ -

(ប ទ ្ ជ ្ ព ្ ហ ្ ម គ ីត)

កាលនោ ះ ងមហ ា ក ្ ន ្ ត្ ត ្ ជ ្ ព ្ ះ ្ ជ ្ ព ្ ហ ្ ម ទ ្ ត ្ ត ្ ត ្ ត ្ ជ ្ ជ ្ ជ

មានយើងទូលគន្ធិត ថាបពិត្រព្រះរាជា
កាលក្នុងយប់មិញ្ញណា ពល់ទ៉ារមកទ៉ាំ ក្សត្រថ្លៃ ។
ខ្ញុំកាប់ពល់អន្ទរាយ លោកិតខ្ជាយពីត្រែកាមត្រែក
ពេញ្ញព្រះថនានៃ ទ៉ានទ្ទេវីពិសេសសល់ ។
ខ្ញុំពុំហ៊ានប្រមាទ ដាស់ព្រះចូលទ្ធ្យអ៊ីពល់
នឹងយកដៃផ្ទ ដ៏ត្ថ ផ្ទ ល់ លោតពុំគ្ជ ន ទ្ទ ើ ប ខ្ញុ ំ ខ ំ ។
យកអណ្ណ ត លិ ទ្ធ ណ ា ម ក ូ ន ទ ក ើ ត ត ្ ជ ា ម ត ិ ត ពុ ំ ស ម
ជ្រ ា ប ផ ល ់ ព ្ រ ះ អ ង ្ គ អ - ម ្ ដ ា ល ់ ឆ ្ (((

អ្នកផងសឹងស្ងប់ស្ងែង ត្រីត្រតែញ្ជ្រងខ្លួនទីទ្រែ
ឈប់គុណមា យើងទ្រែក ក្រាស់ឥតនឹងថ្លឹងថ្លា ទ្រែង ។
ស្តេចឆ្ងឹ្យស្រាយចំណង មា យើងហោងត្រាស់ៈ ទ្រែង
ទោសទុក្ខបទ ទ្រ ទ ងនៃ ហើយបន្ទូលដោ ៈ សា ថា ។
ចៅ ៈ អើយ ហេតុ អញ្ជ្ រ ខ្ញ ៅ ធ្វើ ទោ ស ចៅ ឥ ត ក ១ ណ
កុំ ចៅ ឃ ក ទ ១ ១ ១ អ ញ ១ ១ ១

ត្រដាច wide, expanded, spread out
ស្វាច (intensifier for /sɑɑ/)
នឹងខាំនៃមហាក្សត្រា about to bite the king
ខាន់ sword (Roy)
ថ្លៃថ្លា excellent, precious; here: powerful, redoubtable
ទ៉ាត់ to slash, swish, lash
លល់ at, on, upon
លិទលាលល់ (=ទនាក្ឍាល)
ខ្ទាត់ខ្ទាយ to spatter, spread all over
ទេពី (=ទេវី) queen, royal wife
និម៉ាល (=និម្មល) pure, faultless
ព្រះថនា breast (Roy)
គិត to realize, understand
អសារ uselessly, needlessly, futilely
ជីវី (=ជីវិត)
ដួចដល់ to touch, reach, attain
ទ១ទ១ត្ត១ /wɔreŏqroŏt/ excellent
ផ្ទះ (=ផ្ទូផ្ទះ)
យល់ក្តីពុំគួរក្តាត់ណា didn't seem at all appropriate
ឫត ១ជ្រះ (=ឫតជ្រះ)
ផ្ទើមម្តេចឫតជ្រះឈាមពីនាងកល្យាណ how could the queen be freed of blood
ទ្ធ១ (=ឧ១) breast, chest
ជិត to touch, be next to, be touching; stick to
ខ្នោចពស់ទោះនៃ (=ខ្នោចនៃពស់ទោះ)
ឫ (=ឫជ) at in, over in (Lit)
ទ១ម្ស១ /rum-roŏt/ pleasant, delightful
ព្រះសុដន់ breast (Roy)
ភ្ជាភ្ជាក់ (=ភ្ជាក់)
ភូមី the king (i.e. her husband)
ក្រឡា high, supreme
គន្ធ៍ម្ហូងក្រឡា supreme master (i.e. her husband)
ជីវ្ហ៉ា /ciiwəhaa/ tongue (Roy, Lit)
ទ្រ១ាធ to be angry (Roy, Lit)
ពជ្ជ១ឃាត (=ពជ្ជ១ឃាដ) /pɨccəkhiət/ executioner
ប៊ូព៌ាទិស /bourətɨh/ east, eastern
នាយទ្វារ chief gatekeeper
ព្រះភូឫ the king (Lit)
អ្នកទោស prisoner
ការ៉ាប់ to kill, execute (with a knife)
ស្ត្ងៃ clear(ly)
យល់ខុសនឹងច្ចាប់ thought it was illegal
ថ្ងៃទោសនេះម្ដេច what sort of crime (did he commit)?
អញ្ជ្ញ១ដឹងណា how do I know?
ថ្ងៃ you (to gatekeeper)
ទ១ក្ត១ stir up trouble, look for an argument
ព្រះបំទ១ royal servant (i.e. me)
អំណាចអ្ហ...អញ្ជ្ញ១ដឹងហ៊ាន What power do I (myself) have that I would dare to...?
អម្ឍ្ឍ១ថ្ងៃ១ងអញ្ជ្ញ១ង both you and I
ឃ្ងៃ I (i.e. the gatekeeper)
ខ្ទ១ង to block, obstruct
ឧ១ាកាល circumstances, situation
ត១ាមកល as [he] wishes, as [he] pleases

<u>Text (Part II)</u>

ត១ើន to awaken (Roy)

អ:អញ (= អញ)

អាមាត្យ page, messenger (Roy)

ពិឃាដ to kill, execute, murder

ក្រាបថ្វាយ prostrate oneself at the feet of

ឥតតាត vigorously, without further ceremony

ឧត្តរ /qutdαα/ north (Lit)

មានគំនិតគន្ធ to be thoughtful, circumspect, sensible

ប្រាណប្រែ (= ប្រែប្រាណ) to change

ជ្រាបសម័យ clarify the situation

ប្រមាទ to forget oneself, be careless; to blaspheme

អំពល់ to bother, cause annoyance

ឆ្នាម (= ក្ដី) situation, case, affair

លំណីកនៅ if, in the event that

ទុវនា predestined misfortune (caused by past actions)

តាម --- កម្ម then it would be because it was predestined

ទេជ: /daeceəh/ power

ទុវនាធម្ម bad deeds, immoral acts

ខានយូរ to delay, prevent for a long time

ចាស់ចាស់ to oppose, be opposed to

អង្គ so that not...(Arch)

ធរណី /thɔɔrənii/ ground, earth (Lit)

យកមក --- ផ្ទកាវ [the power of my past virtue caused the gate-keeper to] reconsider, so that [I] was not needlessly condemned to oblivion

ស្ងប់ស្ងែ astonished, awed

ប្រមឹង to feel like

ត្រជ្រាង to shudder, have a chill of revulsion, creep (of flesh)

ភ័ព្ធជ្ជ [it was] good luck, fortunate

ក្នុងមានទ្ធ otherwise

លុ: (=ផ្ទ)

លុ:មរណា I would have died

អនែកអនន្ត /qanaek-qanαn/ great, extreme

ឈប់គុណ grateful, feel gratitude

ផ្ទតនិងថ្លឹងថ្លារ៉ែ inestimable, immeasurable

ប្រាស់ល:ទ្ធ to exonerate, excuse, exculpate

ទ្ធ oblique, wrong, misguided

ចទ្ធ false charge, mistaken actions

ផ្ទ:ណា to make excuses, to justify

យកទ្ធណា (= យកទ្ធ) take offense, bring charges

ផ្ទតស្ទ beyond compare, extremely

ទ្ធ (means of) support

ឆ្ងាងអ្ន people of rank, nobility

ចុ:ទ្ធ go back and forth (to and from his house)

ផ្ទ with no equal, without equalling

ឥតលក្ខណ៍ /nɔɔrəəq-leəq/ human quality, characteristic

ស្ងប (= ស្ងប) /suə/ blessed, felicitous (having those qualities which produce health, happiness, and prosperity)

ស្ងប់ស្ងែ exceeding all other women

២៤. ហង្សយន្ត

(គ្មានឈ្មោះអ្នកនិពន្ធ)

បុព្វកថា

លេចក្តីដកស្រង់មកនេះ ជ្រើសរើសពីព្រះចូលអាទិត្យវង្ស ក្រោយចូលស្តាប់ជាងដីចំណានទាំងពីរនាក់ ប្រកែកប្រកួតអួតដាក់គ្នាអំពីការចុះប្រសប់ខ្លួនទីបំផុតហើយ ព្រះអង្គក៏ព្រះរាជទានមាសប្រាក់ទៅជាងទាំងពីរនាក់ ឲ្យយកទៅកសាងរបស់ផ្ទាល់ ៣ តាមការចំណានរបស់ខ្លួន ។

ព្រះចូលអាទិត្យវង្ស ទ្រង់សព្វព្រះរាជហឫទ័យនឹងស្នាដៃនៃជាងទាំងពីរជាពន់ពេកណាស់ ទើបព្រះអង្គទ្រង់បង្គាប់ឲ្យជាងទាំងពីរនាក់ទាយានូវ ហង្សយន្ត ។

លេចក្តីដកស្រង់មកនេះ បង្ហាញនូវប្រវិតញ្ញាណដ៏ផ្នើមនៃសិល្បៈកម្ពុជ ដែលមានប្រាសាទអង្គរវត្តជាភស្តុតាងស្រាប់ ។

អត្ថបទ

(បទពំនោល)

កាលនោះជាងទាំងពីរនៃ	តាក់ដែងឆាប់ដៃក្រ	ក៏ស្ទើងកាន់ការឱ្យឃ្លាត ។
ជាងមួយជញ្ជាប្រាសាទ	ប្រសើរស្អាងស្អាត	គ្នូរគ្នាប់ចាប្រមែត ។
ទាំងពីរប្រោងប្រាយស្ទើក្រ	មាសមានតម្លៃ	ពិចិត្រនូវនតនីរេខា ។
ត្រដែងតែតមួយនោះណ៎	មានទ្វារចេញជា -	ក្ដែងប្រាប់ពីរជាន់ជុំ ។
ចតុនៃសសរស្ពម	មាលមាលទ្រេងទុំ	ក៏ប្រាប្រាសាទប្រាប់ពីរ ។
សសរមាសមួយមានណ៎	ឆ្លាក់ផ្លែភ្ជីវល្លិ៍	ត្រពកបទុមដ៏ចវ៉ន ។
ទាយានជាងគូរនូបមកន	ក្ដ្រសសរ	ក្ដីទ្ធហើយពាំភ្ជីមាស ។
ក្ដង់ក្ដក់ក្ដាក់ពេញ្ញាស	ដាំតួងផ្ទៃផ្ទាស	ទំលេចទំលោងឆ្ពុះផ្ទៅ ។
ប្រាសប្រាសបីទ្ទាលល្ហៅ	មាលមាលឆ្ពិនផ្ទៅ	ត្រចង់ត្រចះផ្ទើតឆ្ពាយ ។
ត្រពកបទុមទីកទ្ទាយ	ទ្រាងទ្ទាស់សព្ទាយ	ប្រពាក់ប្រពន្ធ្ធងភ្ជី ។
ក្ដ្ទានបែនត្រែតែទ្ទេនមាសថ្ម	ឆ្លាក់ផ្លែវ៉ាវ៉ាល្ងីភ្ជី	ជាគ្រុងកទ្ធចាប់ទ្ទាគ ។
ហោះទ្ទ្ធ្ធ្ធ្ធ្ធ្ធ្ធ្ធ	ការ៉ាងការ៉ាងហត្ថ	ក្ដ្ទ្ធ្ធ្ធ្ធ្ធ្ធ ។

ភាពនាគហើយហាក់ប៉ីចំអើត ទូរស៊ីកបកើត កញ្ជ្ជូនទូទ្ធដើងគ្រុនគ្រប់ ។
បង្ហូចទ័ត្ថនិ៍ទ្រៀងសាយសព្ធ ដើងទ្ធៀនទ្ធល់ត្រគប់ ១ បបរបស់ទ្ធាល់ទ្ធាយ ។
ដ្ធាយទ្ធា ១ ១ ១

ត្រាសាទមាសម័យទន្ទាល ទុងទ្រឿងប្រាសប្រាល ចម្លាក់ចម្លៅស្រស់ស្រេច ។
ទុងទ្រឿងកម្ពូទកម្ពាច់ទំលេច ឆ្លាក់ឆ្លៅស្រស់ស្រេច ទលេមទលោងឆ្លិនឆ្លៅ ។
អម្រឹតមាសម័យចាំ ១០ សាយសព្ទស្ពានក្រៅ ទហិតទហង់អាយនាយ ។
លលុះបីត្រចះ ១០ ១០ ១០

យន្តគជសារ៉ៃសោតស្ដីមស្ដ្ល គោតគ្ងៀងគោ ដ្ដ្ដ្

ស្តេចកើចខ្ញែងហង្សមាសថ្លៃ ហៀងទៅហោះវឹងនឹង ទូហានទូបទស់វិញ្ញាណ ។
កើចយន្តភាពផងហោះធ្យាន ហិចហើរមែនមាន ប្រចាត់ឯអាកាសកង ។
ខ្លះផ្ទៀងផ្ទៀងឆ្ងាបពីស្ពានផង ខ្លះខ ំផ្ទៀងផ្ទង ចាប់ទូទ ៅបុណ្ឌផ្ទលា ។
ក្ដ្ដ្ដ

ទន្ទ្រាល gleaming, sparkling

ល្លោ glittering, sparkling (?)

ត្រចង់ត្រចះ (=ត្រចះត្រចង់) brightly shining, brilliant

រាយទ្រៀង arranged in consecutive order

ទីក---លាយ all open and arranged in perfect order

ប្រពាក់ to overlap, be superimposed

ប្រព័ន្ធ to intertwine

ក្តារខ្ចែន shelf, bench, flat step or stool

ទ្រែន to sleep (Roy)

ករ hand; here: foot or claw (of the Garuda)

សុវណ្ណា (=សុវណ្ណ)

ការ to extend, stretch out, spread

ក្រអើត to stick out, thrust forward (the head)

ក្រអ្ងន massive, stocky

ស្ទ្ងយ to hold aloft on the palm of the hand

ស្ទ្ងើត up-thrust, thrusting upward

ភាព (here: ១ូប)

ហាក់ប៉ី (=ហាក់ដូច)

ចំអើត to stretch up on the toes

១ូរស់ពេកកើត life-like, as if alive

ដើងទ្ងៀន any slat or baluster used to support a railing (lit: candleholder)

ដើងទ្ងៀនទល់ត្រប់ every [window] supported by balusters

១ូប១ូបស់ទ្ងាស់ទ្ងាយ everything arranged in perfect order

ទ្ងាហ៊ុ /riəhuu/ mythological monster, having only the upper half of his body, thought to cause eclipses by swallowing the moon

ក្លាយ transformed

ក៏ទ្ងៀងក៏ទ្ងាបភ្ងាពផ្ងង perfectly arranged

ផ្ងុង to venture, prospect

អ្ងម្ងីត (=ម្ងីត) four-footed wild animals (Lit)

ឃ្ងង arrogant, wayward, wicked; here: savage, mean

ទ្ងេជ /daeceəh/ power

ទ្ងកសរ hair; head (Roy)

ទ្ងកសរ្ងាជ្ងសីហ៍ male lion (i.e. lion with hair)

ឆក់ to snatch

ផ្ងង (=ប្ងុងប្ងៀ) to crouch, steel oneself against attack

ស្ងានតីភ្ងាពផ្ងង the whole scene, panoply

អ្ងនកអ្ងន្ទ្ងគ្ងណ្ងា indescribable, boggles the mind

ប្ងចឹក to peck at reciprocally

ប្ងចាប់ wrestle back and forth, wrangle over

ខ្ងី newly, recently

ស្ង to walk (a rope, wire, branch, etc.)

ផ្ងៀងផ្ងង to incline, tilt (the head or body)

ទ្ងកសរផ្ងា pollen (of a flower)

ធ្ងំធ្ងង spacious, vast

ល្ងង (=ខ្ងែ)

ពិព្ងណ៌ /pipɔə/ to show, exhibit

មុខដាច់ upper gabled roof (of a temple or palace)

ដ្ងក្ងារ eave board of a temple, frequently ornate and undulating like a Naga

ទ្ងកម ornate, decorated

ការ៉ ២ to couple (of animals; here: intertwined)

ស្ងកី gill

ស្ងកា scales (of a fish)

ល្ងត to protrude, extrude, extend

ត្ងីស្ងូ Siva's trident, three-

pointed dagger; here: three-pointed
គាងម្ហាយ globular ornament, often resembling a flame, surmounting a monument (lit: buffalo chin)
មាសម៉ាយ pure gold

ត្រដឹង stick up high into the air, pierce the sky
ដ្ឋច high, remote, lofty

ត្រសាង straight, erect, pointing straight up
រាល់ដ្ឋច (= ដ្ឋចរាល់) all done, completely executed
តំណែង decoration; to decorate

ដំណ្ងច bubble, drop, globule

ដំណ្ងចទឹកទាល់ suspended droplet of water
ទេពប្រណម្យ /teep-prɑnɑm/ buttress in the form of a praying angel
មណ្ឌប /muŏndup/ small ornate pavilion, usually crown-shaped
ស្ថិង having, being

ស្រីទេពអប្សរ /srəy-teep-qapsɑɑ/ Apsara, heavenly maiden
ពស្ត្រ /poŏh/ clothing (Lit)

អម្ពរ cloth, clothing

ពស្ត្រអម្ពរ (= អម្ពរពស្ត្រ) clothing; here: clothed, adorned
រានហាល porch, flat deck

រាន--- មណ្ឌល the deck [in front of] every door
ទ្រង--- ក្រៅ extends to the roof of the outer wall
ភ្ជាក់ដៃ hand-rail

ឌិត្យ ១ (= ១)

ឃ្លាំងឃ្លាំ to watch, observe

ឃោរ ferocious

ហ៊ោ ១ to shout, roar, cheer

កីឡ១ a mythological monster with a dragon's head
ឡ១ងភ្ជ a goat-antelope

ឈ្ងោក to look down

ទ្ធ្ជាត់ all around, all over

ទ្ធ១ទ្ធ្ងៃ high, glorious, excellent
ចម្ងៅ (= ចម្ងាក់)

ក្ស១ក្ស១ (= ក្ស១) artistic technique
ទ១ម១ទ១ង១ polished, shining

ទ១ត១ទ១ (= ទ១)

ផ១ទ១ផ១ here and there

ពិមាន dwelling of the gods, sumptuous dwelling
ស្ត្ត to descend, fall from heaven (both morally and physically)
ប្ដ១ to fashion, work, adorn

ជ១ជ១ mechanic

ល + ១ tentatively + upon

ជ១ធ១ /cŏ១ləthii/ ocean, body of water
ផ្ដ១ផ្ដ១ to jump up, leap over

ទ្ធ១ to beat, smack, swat

ទ១ to beat, smack, swat

ទ១ to beat, smack, swat

ទ

ក្ដិច to pinch, pinch off

ក្តាប់ to grasp, hold in the fist

ញាច to pluck, pull off (grass, feathers, etc.)
ទិស្ស sense, characteristic

សត្វទិស្ស living animal, real animal, living being
ក្រទេ្ធ wide-eyed

សិង្ហ /səŋ/ lion

ស្ទាន់ a kind of deer

ពង (=អ៊ីងពង)

ព្ធារ (=ព្ធារ៉ាណ) three-headed elephant
សហ៊ីស bold, fierce, savage

ឆាប swoop down and carry off (as a hawk)
ដេរ្ងងឆាប to make repeated passes looking for prey
ព័ន្ធហត្ថ entangle the feet, tie the feet (of the Garuda)
ពន្ធ្លឹក amazing, great, extreme

ព្រ៊ីកៃ (=ព្រ៊ីកៃ្ម) tree, forest (Lit)

ក្រឡាស់ to turn over, roll over

សុទ្ធសាធ really, truly

គជសារ /kuccəsaa/ elephant (Lit)

ស្ទ្ធ៊ីមស្ទ្ធ (=ស្ទ្ធ៊ីមស្ទ្ធ) huge, enormous

គោតគ្ងង (= គ្ងង)

គ្ងង to drive (cattle), round up, herd together

ស្ងុប to take cover, go under a tree (of elephants)
មហ៊ីសា /məhəŋsaa/ bull water buffalo
ខាងគ្ន close together

កិន្ន៖ /kənnərii/ a mythological bird-woman
ឃាងឃាស to go (Lit, Roy)

ដកងកាង swing the arms, put the hands on the hips, swagger (symbolic of arrogance)
ឃាសឃាង (=ឃាងឃាស)

ទ្ធ្ងាំ to preen, throw out the chest, draw oneself up
ញ្ចនបទលំនាំ have a stylized manner, graceful style
ជជ្ជ្ជ្ជ្ជ hanging down almost to the ground
ជជ្ជ្ជ្ជ with flowing hair

ទ្ធ្ងាំ to dance, sway back and forth
លំញ្ជ្ជ graceful, supple, fluid (of motion)
ស្រ្ជ slim, slender

ស្ទ្ធ: trim, clean, clear

ចុ្ជ fall from heaven (both morally and physically)
ជាងទ្ធ jeweler; here: expert artisan
ចម summit, peak; highest, supreme
មណ៊ីរតនៃ /məniirŏət/ precious stone
ចញ្ជ្ជ fine, detailed, carefully done
មាសមាស pure gold

ល្ជ្ជ to stand out, be sharply defined
ប្ជ្ជ to change, shift (aspect or appearance)
ស្ជ្ជ fold, retract (the wings)

ប្ជ្ជ to cover, encrust, decorate

ចញ្ជ្ជ (=ចញ្ជ្ជ)

ក្រទ្ធ្ជ្ជ [as] fine [as] the king's sleeping quarters
ទ្ធ្ជ្ជ royal conveyance

ជ្ជ្ជ supreme, highest

ស្ជ្ជ the king, the person of the king, the king himself

ទ្ធ្ជ right away, with a dash

យន្ធ្ជ the other mechanized [beings]
ធ្ជ have the power to transport oneself magically

ហិចហើរ (=ហើរ) to fly

ផ្សៀង look sideways, scan one side

ព័ស្តុ /poəh/ (= Pali វត្ថុ) thing

ផលា /phɑllaa/ fruit (Lit)

ហិមពាន្ត (=ហិមពាន្ត) Himalayas

លោះលាយ happy, contented, blissful

២៥. ទិព្វសង្ខារ

(គ្រានឈ្នោះអ្នកនិពន្ធ)

បុព្វកថា

ទិព្វសង្ខារជា រាជបុត្រីនៃព្រះចាទផ្ទៃសុវិយា និងព្រះនាងផ្ទៃសុមាលី លោយរាជ្យសម្បត្តិ នៅនគរកេតុជម្ពូ ។ លុះព្រះផ្ទៃសុវិយាទ្រង់សុវណ្ណគតទៅ មានយក្សមួយមកកំចែងចង់ចាប់នូវនាងទិព្វ សង្ខារធ្វើជាមហេសី ។ នាងទិព្វសង្ខារមិនព្រមចុះញ៉ាម ក៏លើកទ័ពទៅច្បាំងនឹងទ័ពយក្សខ្លួននាង ។

លេចក្តីដកស្រង់ទីមួយ ផ្ទែងអំពីទិព្វសង្ខារ ទៅបបំព្រះអង្គនឹងចេញទៅច្បាំង ។

លេចក្តីដកស្រង់ទីពីរ ផ្ទែងពីចម្បាំងរវាងទិព្វសង្ខារ និងទ័ពយក្ស ។ ហេតុតែសំណាងនាង នៅពេលកំពុងច្បាំង ព្រះភិរុណ ដែលជាព្រះរាជបុត្រនៃព្រះចាទត្រៃបុត្តី និងព្រះនាងចន្ទ្ទត្ថា លោយរាជ្យសម្បត្តិក្នុងនគរត្រៃបុរី មកជួយនាងទ្ស្ស:ទ័ពយក្ស ។

- ទី១ -

អត្ថបទ

(បទពាក្យ ៨)

ទ្រង់ព្រះមកុដសុទ្ធគ្រៀងព្រះបិតា ព្រះភ្ជូសាកម្ពលទន្ធកោ លេយ្ យ
ឆ្លងព្រះអង្គទ្រង់ទ័ព្ធិ ទ្ធ ទ្ធ ទ្ធ ១ ១ ១

សូមផ្តែងផ្តាញ្ជាពួកទមិឡ្ឍឱ្យមរណៈ សូមទេវតាក្រែងសក្តិជួយឱ្យជ័យ ។
ស្រែចនាំបួនភីលៀងអនុជនាថ យូរយាតហាក់ហង្សអង្គស្ងន់ស្ងែ
ព្រមនារីចាស់ទុំស្ងាត់ស្រី ការន្ត្រាង្គជ័យបង្ក្គាស់មាតា ។
ឯព្រះនាងព្រះផ្ទៃសុមាលី ឃល់ឆវីបុត្រីប្លែងកាយា
ត្រចង់ចែងសុទិលសក្តិសមនុញ្ញ ដូចជាផ្ទងតារានៃទិលទង់ ។
មិនមានល្ណៀងឃ្ណៀងឃ្លាតពីស្ងាមី នាងនឹកដើមមេត្រីទំដួលអង្គ
ព្រះន័យនឹនត្រហូរស្ងែងមិនរារង់ គិតដល់អង្គស្ងាមីក្តៅខ្ញីរា ។
ព្រះហស្តឱ្យបក្ត្រសោបសង្ខារនឆោម លួងប្រលោមផ្ទៃផ្ទាំកូនសង្ការ
ចេមកូនចេញ្ចទៅចម្ការងនឹងអសុរា កូនខ្ញុសក្ការ៉ាទ៉ាងកុំពាធ ។
ឱ្យចំទ្ទីនតេជ:ឈ្ងុះពលមារ ទាំងទ្ទាគាកុំបីពាល់ឆវី
ទាំងយក្ការ៉ាកុំឱ្យស្ការ៉ាល់បុត្រមណី ជារូបអង្គនារីប្លែងកាយា ។
លុះស្រែចពន្ធលាចេញ្ចាកត្រ្ចាង្គនត្ត ដល់ក្ណាត់ចានឬកក្ការ៉ាព្រះសុទ្ធិយា
នាងគង់នឹកខ្ជាចយក្ការ៉ាទន់ការ៉ាយា ទ្ទ័ត្ទនោមខ្ញ៉ាកំឡ្ឍាចេញ្ចទ្ទ្ធ្ធ្ធ ។
ព្រមកំណានភីលៀងទ្ទ័ហត្ទនោមនិម៉ាល ដល់ការ៉ាយទ្ទ័ងមង្ខ្ជលភ្ជ្ជ្ជ្ជ្ជ
ព្រមទាំងពួកយោធាដ្ឋ្ឍ្ឍ្ឍ្ឍ ដ្ឋ្ឍ្ឍ្ឍ្ឍ ។ នាងទ្ទ្ធ្ធ្ធ
ព្រះភីលៀងសងខ្ជាងនឆោមមសោភ៌ណ ទ្ទ្ធ្ធ្ធ
ការ៉ាប៉ូ៉ាល់ត្ទ្ធ្ធ្ធ្ធ្ធ ។ ។ ។

ល្អភីលៀងអមខ្ញាងបួនអង្គា ល្អយោធាមែហមអមទ្ធា ។
លានផ្ទាត់ត្រៃត្រីងសិកកៅ ១ណ្ណ ១ ១ ១

លន្ធ្វើកសនត្ដ្ដលានអ៊ីព្ធនភី ក្លាយកើតជាអគ្គីដោយចេស្ដា
ភ្លីនន្ទ្ធាលប្រចាលឆ្ពោ ក្ដៅបទិទ្ធ្ធាពី មកទ្ទៀបទ្ធាជនថ្ងាសង្ខ្ធ ទ្ធ ១
ការនោ ះនាងនោ មយង់ទ្ទ្ធ ១ ១ ១

លើកទ័ពមកកំទ្រ័ចងក្ងងបุ๋ណ្ណេះ គង់អ្ងតថាងងចេះ មានទ័ទ្ធិក្ដា
អញ្ជនីកខ្ចីងប្រ័ងខ្ចីងប្ដ្ធ្ងា ចង់លุ๋ក្ដ្ធ្ងាលពីស្ដ្ធ្ងាអាឆ្ងៃ្ងចើយ ។
ក្ងុๆ๋ៃ្ងកើតកង្ងល់តទ្ងៅ មុខ នីងពួជ្ជយក្ងៃ្ងតំទ្ងក់ទ្ងោ ះ ទ្ងៅតទ្ងៃ្ងយ
បន្ទ្ងូលភ្ជ្ធ្ងា មទ្ងៃ្ងស្ដ្ធ្ងកចេ្ងៅ ថ្ងាយ ក្ងៃ្ងអ្ងើយ មកលេងគ្ងា ឆ្ងៃ្ងចើយ ក្ងុๆ๋ ១ ១ ១
អ្ងគ្ងពិនទ្ងាជ ១ ១ ១

ឱ្យសំទ្ធ្ងន់ ១ ស្ទុះចំហុត លូនដេញផុតនឹងទាន់ក្ស្ត្រីដ្ឋ ។
ឯធ្ងាមទ្ធ្ងលដ្ឋាទ ទ ទ ទ ទ ទ ១ ១ ១

ទ្រង់ថ្លែងសទកាមសិទ្ធិព្រះអាចារ្យ ដូចកង្ហារប្រហារអសុរី ។
សទប្រើងខាល់យក្សប្រើងខំទ្រន្ទ្ចំ លទចាក់ផ្ទុះយក្សធ្លាក់ដល់ផែនដី
ជួលសន្ធឹងស្ដីងស្ពកតែមិនអី អសុរីគិតតាំងសតិត្រង់ ។
ហើយសូត្រសែកគាថាដែលប្រសិទ្ធិ ព្រះសិទ្ធសាជាប់ស្ថិទ្ធដូចចិត្តប៉ង
ហើយហៀនហោះលោតឡកឡ៉ាចមពង្ស ឈរសំដែងទ្ធីទ្ធីរង្គអសុរី ។
ព្រះភិនុណសុទ្ធិយ៉ីវង្សទ្រង់ចេស្ដា យល់យក្សារួចរស់ជីវិតខ្ញ
ព្រះកម្ត្រាបន្ទូលកាន់ក្ស្ត្រី ថារត្ន:ពិសីសង្ខារវង្ស ។
ថាអ្ន:ក:ឯ:ន:ឯ:ន:ឯ:ន:ណ:ទ:ត ណ:ទ:ត:ត:ណ:ណ:ណ

គន់ព្រះនេត្រព្រះនាងទតដេដ្ឋា ដូចតារានៅទ្រឿងនុះក្រឡងសម ។
គន់ព្រះកាយប្រកបព្រះលក្ខណា គន់កេសាតូចឆ្នាទន្ទ្រានតួម
គន់ព្រះគណ្ឌផ្ការ៉ាងជ្រប្រជ្ជូរសម គន់ចង្កេះទ្រាវ៉ាត្ដុំដ្ការ៉ាងស្ដ្រី ។
ដ្ដែសុផ្ទ៉ាងដ្ការ៉ៃ ប្ដូនស្ដ្ដូនចមក្ស្ត្រ ម្ដេចកុ៏ម្ចាត់ត្ដ្ការ៉ានជ្ការ៉ាប់ន្ទ្ធ
ឬមិនដ្ដែមនជ្ការ៉ាអង្ដ្ដ្ដ

ចិត្តដ្ឋិចលា មកនុកនានលាងនេនី លុះជីវិតមិនឫនជាប់ការ ។

ងបណ្ដាពួកពលឫនយល់ឃក្ស ស្ដាប់ប្រពាក់ប្រពួនមែ្ដកចោ៏ារ

ព្រះភីលៀងពីនពងៗអង្គអស្ចា ចុះបង្ហំកន្ត្រាត្រេងនីទ្ធ ។

(នៃ្ករីងចិញ្ចសង្ខារ, ២ខ្ម ១, ទំព័រ ៦៤ - ៧៣)

ចិញ្ចសង្ខារ

Introductory Note

ចិញ្ចសង្ខារ Tip Sangvar, hero of the poem of the same name (lit: Magic Sash)

រាជបុត្រី /riəccəbottrəy/ princess, royal daughter

ព្រះឫទ្ធផ្ដែសុរិយា King Phae Soriya, Tip Sangvar's father

ព្រះនាងផ្ដែសុមាលី Queen Phae Somali, Tip Sangvar's mother

ពេតុជម្ពូ /keetoq-cumpuu/ a kingdom in the Himalayas

សុវណ្ណគត /sowannəkuŏt/ to die (Roy)

ញ៉ាម to be meek, submissive, subdued

ចុះញ៉ាម to yield, submit

ព្រះភិរុណ Bhiruna, name of a prince

ព្រះឫទ្ធត្រៃបុត្ត King Traipotti, Bhiruna's father

ព្រះនាងចន្ទនត្ថា Queen Chan Rattha, Bhiruna's mother

ត្រៃបុរី a kingdom in the Himalayas (lit: three cities)

Text (Part I)

ត្រេងព្រះមកុដ to put on a crown

សុទ្ធ all of

ព្រះភូសា clothing, costume (Roy)

កម្ពល /kampuŏl/ woolen cloth

ពេតសៃ /kaosay/ silk cloth

ឆ្នង shoes (Roy)

ផ្ទៃង sash worn diagonally across the chest

មាលីយ /miəlay/ garland of flowers

ផ្ទៃងមាលីយ sash of flowers, garland of flowers

ឆនងៗ /chaa wuŏŋ/ six families (reference unknown)

សុទ្ធ exactly, just like

ទៃ្ករីណរង្ក /rɨən-ruŏŋ/ battlefield

ម្ដ៏ង--- ទៃ្ករីណរង្ក disguised as a prince going to battle

ពិស្ណុកាន /pɨhsnaokaa/ Vishnu

ត្រេង់ royal 3rd person or reflexive pronoun

ពេលណ (=ពេលមីណ) a bow

សរ /saa/ arrow

ព្រះទំនង់ (finger) ring (Roy)

សង្ខារ chain or sash worn across both shoulders, crossing at the chest and fastened with a pin or brooch

ស៊ីសុវត្ថិ /siisowat/ auspicious, felicitous

ស្រស់ស្រួស (= ស្រស់)

អគ្គទេត /qaqkəreet/ wellborn, of high lineage (?)

ទៃ្ករីយ៉ាយ to tire, flag

អញ្ជលី (= អញ្ជលី) the joined palms

ឥសន្ទ្ធាពងៗ Siva

អារក្ខ /qaareŏq/ evil spirit,

demon
សក្តិសិទ្ធិ /saq-sət/ powerful, efficacious
ព្រម all together, including, even
ពុំលង់ straightaway, without delay
ព្រមពុំលង់ without neglecting, even including
កៃលាស name of a Himalayan mountain
ក្រុងកៃលាសច័ន្ទ the realm of Kailāsa
ទ្រង់ទ្រង់ទ្ធិបីតាតារាវង្ស [and her] mighty father of stellar lineage
ឥសន្ទ: guardian

ផ្លែងផ្លាញ to destroy

ទមិឡ Tamil (i.e. pagan, wicked person)
ទេវតា angels, benevolent spirits
អនុជ /qanoc/ younger sibling (Roy)
អនុជនាថ young mistress (used as a possessive pronoun: her)
យាត (=យាត្រា) to go (Roy, Lit)

ល្ងន់ថ្ម graceful, supple

សាវ young unmarried girl

ប្រាង្គជ័យ (here: the palace)

ឆវី /chαα-wii/ of (lovely) complexion
សុរិល (=សរិល) body

សក្តិសម /saq-sαm/ fitting, appropriate (Lit)
វិលវង់ to circle, encircle, orbit

ឡើងវ to deviate, be different, go astray
ឡើងឃ្លាត (=ឃ្លាតឡើង)

នឹកដើម to recall, think about

រំជួល moved, agitated

ព្រនីយនៃ eyes (Roy)

ហ្ស្លែង flowing softly

ទានង់ to hesitate, hold back

ក្តៅខ្ញ៉ា agitated, suffused with emotion
សង្ហារ (= ចិញ្ចសង្ហារ)

ល្ងង to soothe, comfort, cajole

ប្រលោម to soothe, comfort, cajole
អសុរា (=អសុរ) demon, giant

ពាធ (=ពាធ) to kill

ឧ្ស្ម:ចំរើនតេជ: may [your] power be enhanced
មារ Mara, enemy of Buddha

យក្ខា (=យក្ខ) ogre, giant

ស្គាល់ to recognize

មណី precious stone, jewel

ដល់កំណត់ --- សុទ្ធិយ at the fore-ordained auspicious time of day
ទន់ភ្លាយ to feel weak (with fear), irresolute
កំឡា to encourage; here: to take courage
កំណាន់ close, intimate, favorite

ឥម៉ាល (=ឥម្ម្ល) pure, faultless

ក្ដីយ stile for mounting an elephant or chariot
មង្គល /muŏŋkuŏl/ success, good luck, happiness
ផ្លេក to flash

យង់ intensifier for adjectives of clarity, brightness, etc.
ឆ្ងា (=ឆ្ង)

ស្ងែង ray, gleam

សិល្ប magic, having magic power

ការ៉ូ:ណាល់ (Fr. caporal) chief, commander
ស្ត្រ bugle, trumpet

ឡ loud, clear, sharp (imitative of the sound of a bugle)

សុកល happy, cheerful

ហ៊ោ to shout, to cheer

ទ្ចំ៖ loudly, clamorously

ប្រហ្ម៊ីន /prummɨn/ Brahma + Indra

សុទ្ធាវ៉ាស heaven, abode of the angels

ព្រះពាយ the wind (Lit)

ប្រ៊ីថ៍ពី (=ប្រ៊ីថ៍ពី) the earth

ផ្ដួចផ្ដាញ to destroy

ស្ញើម afraid, intimidated

លុត (=លូត ?) to extend above, project

លេចលយ to glide, float

ហ៊ីហម to follow along in procession

សារ៉ាផាត់ /saarəphat/ all kinds, everything

ការ៉ង to defend

ប្ចុះប្ចូង bristling, sticking up

ក៏ទ៍ីកវ៉ីទ្ធ bursting with power

យកអ៊ាសា to protect, defend

ស្ទ្ចុះ លេចលរ leap and feint

ប៉ំ៖ាន to push against

ទ្ចើក to dispatch, deploy (troops)

ទ្ធ្ចន to vibrate, reverberate, resound

បញ្ជ្ចរ៉ ១ to arrange troops in formation

Text (Part II)

ទ៍ ១ រ ១ /wɨyroŏt/ name of the ogre with designs on Tip Sangvar

ស្ដ្ចាត់ មុ ១ across the path of, cutting off the advance of

ដ៏ ១ ១ ១ ១ ១ (meaning unclear)

ឈ្ចាវ ១ ១ ១ យ youth (i.e. Tip Sangvar)

អ ១ ១ ១ ១ ១

grate the teeth, gnash the teeth
ទ្រឹម to take an aggressive stance with hands on the hips
ត្រហឹម to roar (of an animal); to produce a throaty sound of displeasure or disapproval
ងិល imitative of the sound of a roar of displeasure
កុមារ boy (i.e. Tip Sangvar)

អ័ព្ទនភ៍ darkening the sky, producing a fog, air heavy (with noise)
អគ្គី /qaqkii/ fire (Lit)

បវិទ្ធាពី burning, fiery hot

ទៀប near, close to

ថ្លើមស្ទើរធ្លាក់ (= ស្ទើរធ្លាក់ថ្លើម) to feel shock, acute distress
ជួន it happened that, fortunately, by chance
ភូវនេយ្យ /phuu-nɨy/ master, lord

ទាំងអៀនអន់ shyly, diffidently

ព្រះទសពល /preăh-tuăhsəpuăl/ he who has the strength of ten powerful elephants (i.e. Bhiruna)
ទ្ចែង to shoot, fire (an arrow)

ទណ្ឌ /reăŋsəy/ brilliant

ជន់ to flood, inundate

រលត់ to put out, extinguish

លន់ extremely

ពិនទាជ /pɨnnəriəc/ father of /wɨyroăt/ and king of the ogres
អសុរី (= អសុរ) ogre

ហង្ស an appellation for ព្រះធ៍ សុទ្ធិយា
ឫត្រី /bottrəy/ daughter (Eleg)

ងង I (i.e. /pɨnnəriəc/)

ផ្ទ to estimate, calculate, figure
លេច to appear, show up

អាទ៍ងង pejorative term of address or reference: you [there]!, [that] bastard!
មិនជាពង្ស១ នេះ are not of [Tip Sangvar's] family
តម្រិះ to think, decide (Roy)

ភ្លាង (=ភ្លាម)

ម្ដ why?

ហប to puff, pant with mouth open
ស្ងៀម unconcerned, indifferent, bland
ត្រកឡាស់ត្រឡប់ on the other hand, contrarily; have a turn of fate, have a change of fortune
ងងនេះ you (Pejorative)

ពូជពង្ស១ family, lineage

ព្រះធ៍ (= ព្រះធ៍សុទ្ធិយា)

ដ៏ណ្ណូច (< តូច) smallness, (small) size
យ៉ាងងង of your kind, of your type
ស្កាំ to be satisfied, sated, fulfilled
មមៀច gnat

ត្រពាងត្រពាច glimmering here and there
ជ១ ១ that it is harmless

ជន្ម /cuănnəmiə/ life

ស្តាយជីវិត regret the loss of life

ព្រះភិរុណសុទ្ធិយ៉ាងង្ស Bhiruna

ទមាពីមិត in a rage, blind with anger
ឆ្ងាក gourd

ស្ពាក pithy, dried out, dessicated
ស្ពក stunted, undeveloped

ទ្ទ្ធ៍ងទណ្ឌ brilliant, glorious

អា you (Derogatory)

គ ំ ន ក់ filthy, wicked

ល ង ្ គ ្ ា (Idiom) to fight

ក ្ ា ច ្ (to roll, rotate

ក ្ ((to scratch, mangle, shred (with teeth or claws)

ច ្ (/caq/ a magical flying disc with jagged teeth

ជ ្ (((appellation for the Prince

ល ((high in the air

ล (((extremely fast

ទ (((=ក ( )

ខ (((=ខ ( )

ว (((/wəliəhakaq/ horse (i.e. /puŏŋnəriə/)

ร ((to rap, strike (with the knuckles)

ร ((imitative of the sound of rapping, knocking

ป ((to start, spurt, lunge (of a horse)

ก ((king, prince, the great... (Lit)

ก (((king of the ogres (i.e. /pinnəriəc/)

ก (((=ก ((( )

ซ (stealthily (?)

ส ((to perform, display; here: to show off, posture

ส (((=ส ((( )

ร ((to throw into disorder, cause panic

ป (((to jump up, leap up, burst out

ข ((((personal name)

ป ((to do battle, spar (with knives, swords, etc.)

ว ((/weh/ to slip away

ร (((=ข ( )

ส ((pale, drained of blood

ป (((blood (Roy)

ร (((to grieve

ห ((((/qahsəpiə/ horse (Lit)

ร ((((king of the ogres

ธ (((=ธ (( )

ร (((=ร (( )

ข (imitative of a gutteral hissing sound

ช (((meaning unclear)

ช (barely miss, almost reach, just about to, just out of reach

ก (((to swallow one's pride

ย ((((realize that things were going his way (i.e. with regard to Tip Sangvar's affections)

ร (((=ร ((( )

ช ((=ป (( )

ป (((nose (Roy)

ช ((empty alliterative word)

ป ((to toss away, throw away (a long object)

ป (((=ป ((( )

ม (somber, dark

ช ((following closely behind (?)

ส (((((an arrow imbued with magic by the hermit (who had raised Bhiruna from childhood)

ฆ ((((to kill

ป ((quiver, arrow-holder

ย ((interjection of surprise

ก ((--- (((don't delay [in diminishing] the power of the ogre king

((as if

ร (((=ร ((( ) to hesitate, hold back

ข ((---ว (([don't] let him have

the chance to diminish [our] strength
ព្រះភីសណ្ឋាងទាំងពីរ the two servants (i.e. /piənərɨn/ and /puŏŋnəriə/)
សង្គ្រាមជ័យ victory

សំខាន់ crucial

ត្រាន់ pretty good, good enough

រន្ទាន់ repeatedly, in rapid succession
ច្រាស /craah/ imitative of the sound of hacking, slashing (with a knife)
ផ្ទាស /phaah/ imitative of the sound of a dull thump or knock
ជួន appropriate, fitting

ពិការ to be crippled

សាប sable

ចាក់សាប to fence

ស្ទាំ riddled with marks, cuts, slashes
ទ្រីទ្ធា (= ទ្រីទ្ធី)

ត្រាំ to be damaged internally

ត្រាំត្រា mauled, injured internally
ខ្ចែកវ៉ៃត្រែកាធ (= ត្រែកវ៉ៃត្រែកាធ)

គគ្រឹកគគ្រាក់ imitative of a rumbling, thunderous sound (such as the approach of a train)

ទ្ធីយ (=ទ្ធីយ)

ណង (Idiom) to fight

ខ្ជ្រៃអស់ដើ with all one's strength

សិលាដ្ឋ (= សិលាដ្ឋ) [taking] a magic arrow
ទ្រាស to gesture, wave, sweep

ណកាមសិទ្ធ magical arrow

ព្រះអាចារ្ យ the sage who raised Bhiruna from infancy
ក្ងាន fanwheel, gyroscope

ខាល់ to spin, twirl, whirl (of a fan or augur)
ទ្ចន្ត to stomp the feet repeatedly, trample
ស្ងាត់ស្ងុត (= ស្ងុកស្ងាត់) to lie motionless

មិនអី be O.K. (i.e. not really injured)
សតិ reason, memory, power of thought
តាំងសតិត្រង់ to think straight, deliberate, stop and think
ទ្ធ recite (magic formulae), incant
គាថា saying (esp. of the Buddha), proverb; incantation, magic formula
ប្រសិទ្ធ to bless (here: efficacious)
ទ្ធ to dance and posture playfully, to clown
ចមពង្ យ king (i.e. Bhiruna)

ទ្ធ war, battle

ត្ទុណ្ណ ( ) young

ពិន highest point, pinnacle; supreme one
ស្ទ្ធ extremely fair of face and form
ផ្ទ concentrate on

ទ្ធ Veda; magic formula

ណ to try, test, experiment with
ទ្ធ fate, destiny

ណ predetermine [the length of] one's life, predetermine one's death
ខ្ចែកណ... ... in case the bold ogre is predestined to die by your arrow

ធ្ទ be off guard, careless of one's safety
ទ្ធ the speaker, the one who spoke
ជ ( ) older sibling (Roy)

ព្រះជ ( ) king (i.e. Bhiruna)

ណ not only

ថ្នាត់ថ្នាយ (=ថ្នាយ)

អ៊ីយ so, such, to such an extent

តកាយកើតផ្ទូចចិត្ត be able to rejoin one's body at will

ទង្វាន (=ពង្វាន) retribution

អនុធា (=អនុធ)

ថារទង្វាន--- ប្រសិទ្ធិ his retribution [will come only] from my effective weapon

លិនលិត (=លិនលី)

ទំនង់ ring (Roy)

ង់ specifier for rings

បន្ទូលភ្លាង when [she] had said [this]

សុវ្យកាន្ត /sourəkaan/ sunstone

ម៉ែកនកញ្ញា precious girl (i.e. Tip Sangvar)

ក្រសៀស slip away, wiggle free, evade

នាសា nose (Roy)

ព្រះគណ្ឌ cheek (Roy)

ម៉ែង to shine

ក្រឡង់ perfectly round

ផាត់ to powder, dab on powder

ប្រផ្ទូរ fine, smooth, silky, powdery

សុដន់ breast

ឧរី /qaorii/ breast, chest (Roy)

ក្សត្រាធិបតី /ksattraathiippədəy/ supreme king

ធម៌ when following a kinship term: adopted, foster

ខ្ទ្ល់ bothered, confused, preoccupied

លុះ until, to the point of

ភ្ញាត់ភ្ញាំង shocked, speechless, dumbfounded, in a state of suspended consciousness

ចំអក to taunt, mock, make fun of

មនុស្ស (=មនុស្ស)

ទង់ (=ទុងទ្រីង)

ម៉ែត quickly, immediately

ផាន path, furrow, trace

អាកាសា (= អាកាស)

សុទង់ neck (Roy)

ផ្ការ (=ផ្ការ)

ឆរ imitative of the sound of gushing, pouring

ត្រៀងម៉ែត all over the place, spraying, spurting

ម៉ែតផ្ទ្ រ forest

ផ្ការ spread all over, covered

ប្រញ្ជ្ញាយ scatter in all directions, pell-mell

ផ្ទ្ល (=ផ្ទ្ល?)

ទ្ធិសុទ្ធ (=ពិសុទ្ធ)

ប្រតង crisscrossing, lying across each other

អាមុខទ្ធ a green-faced one (some ogres are traditionally thought to have green skin)

ឥតជ្ជ្ន្ទ្ធ magically produced elephant

នាយយក្ស ogre chief

ទ្ធ ruler of the city (i.e. of the ogres)

ញ្ជ្ក ញ្ជ to mangle, maul, crumple; here: to destroy, wreak havoc

ទ្ធ (=ទ្ធ) trouble, misfortune, negative karma

ស្ទ ទ្ធ create negative karma

ប្រជ្ជ ប្ប piled up higgledy-piggledy

អ្ស /qahsaa/ horse (Lit)

ប្ជ (= ក្រ) to bow with palms joined, make obeisance

២៦. ទ្រឿងព្រះជិនវង្ស

ដោយ

ហ៊ីង (ព្រះអរិយគាមណី)

បុព្វកថា

ទ្រឿងព្រះជិនវង្ស ច្បាប់ដើមមានពីរច្បាប់ខ្លែកពីគ្នា ។ មួយច្បាប់មាន ១៩ ខែ្ន ។ ខែ្នទី ១ និងខែ្នទី ២ នៃច្បាប់នេះជាស្នាព្រះហស្តព្រះអរិយគាមណីហ៊ីង ។ ពីខែ្នទី ៣ ទៅខែ្ន ទី ១៩ ជាស្នាព្រះហស្តលោកគ្រូញ្ញាណត្ថេរ ។ មួយច្បាប់ទៀតមាន ១៦ ខែ្ន ។ ច្បាប់នេះជា ស្នាព្រះហស្តព្រះអរិយគាមណីហ៊ីងទាំងអស់ និពន្ធនៅគ.ស. ១៨៥៦ ក្នុងរជ្ជកាលព្រះបាទអង្គឌួង ។

ទ្រឿងព្រះជិនវង្សជាទ្រឿងមួយកំសត់ណាស់ ។ គេតែងយកទ្រឿងនេះទៅលេងល្ខោនជា ទ្រឿយ ៣ ។ ព្រះជិនវង្សជាព្រះរាជបុត្រនៃព្រះបាទសុវណ្ណវង្ស និងព្រះនាងជិនបុណ្ណ ។ ដោយ ការចាក់ទុកនៃស្ងួងកនបស់ព្រះបាទសុវណ្ណវង្សានាក់ទៀត ព្រះជិនវង្សក៏ត្រូវព្រះបិតាដាក់ទ្រុងដែក ទម្លាក់ក្នុងសមុទ្រ តែតាមតុតែបុណ្យនៃបស់ព្រះអង្គ ៣ ត្រូវទ្ធនភុជង្គនាគមកជួយហែកទ្រុងដែកយកចេញ ឲ្យ ជ្ធនៃ្ធ ។ ក្រោយមកទៀត ក៏ត្រូវមហាឥសីព្រោះ ឲ្យ ទ្ធ ទៅ ។ ក្រោយ ដែលយ ។ ណ ។ ។ ។

ធ្លាក់នាងបទុមសុទិយា ប្រាសពីកន្ត្រតា មហាកន្ត្រតចមម្រៃ ។
ស្តេចខំប្រឹងប្រាស្រីថ្លៃ មិនចានផុតដៃ កន្ត្រតថ្លៃផ្ការាប់ផ្ទ្ យ ។
ចាប់ទាន់តែធ្នូខានថ្លា ឲ្យល់គួចកន្ត្រតា ទៅទីទ្រៃក្រៃ ។
ឲ្យល់គួចនាទីទ័ត្តនីថ្លៃ គួចហងឆ្ងល្ហម្រៃ ឆ្ងាយណាស់ពីគ្នា ។
ធ្លាក់ហងឆ្ងលិចក្នុងគង្គា ធ្លាក់ព្រះរាជា ទីទ្រៃឆ្ងាយម្រៃ ។
អ្ពីនាទីទ័ត្តនីថ្លៃ ធ្លាក់ព្រះចមម្រៃ ដល់ក្នុងគង្គា ។
មច្ចាភិតខ្លាចលម្ហ្ យ ផ្ទើលផ្ទ្ កមហិមា ឆ្ងាយពីកន្ត្រតថ្លៃ ។
ទលកបែកច្ចោកខ្ញាំងម្រៃ ច្ចោកផ្ទ្ ត់កន្ត្រតថ្លៃ ស្តេចមែលគង្គា ។

(បទកាកគតិ)

បទកាកគតី យើងស្លេះស្ត្រដ៏ ពីព្រះរាជា
ត្ម្ជ្ជ្ជ

សុវណ្ណខ្ញីនៃ៏ ក្រពើមាសម៉ីយ ទ្ងងនៅបព្ងតា
ក្នុងមហាសមុទ្រ ក្រពើគិតថា អញ្ជ្ងនៅនេះណា
កល្ជ្ងសល់ស៊ែសនហើយ ។

មិនដ៏ដលនេ្ជ:ណា ក្ពក្ីកបព្ងតា ទ្ងងអញ្ជ្ងនេ្ជ:ទ្ជ្ីយ
នេ:ម្ដងឦ្ងទ្ីក សន្ធ្ីកនេ្ជ:ហើយ អញ្ជ្ងខានម្ដេចទ្ជ្ីយ
ចេញ្ជ្ងទៅមើលនៃ ។

ក្រពើគិតស្រេច ទ:ពេចមៃលត្រាច់ ពីទ្ងងនៃ ៣
ប្ជ្ងៃ១ទ:ប្ជ្ងៃមុជទ្ក ឃើញ្ជ្ងនាងប្ជ:ពៃ ទ្ជ:ធ:ធ្ងមល្ងមស្ងៃ
ក្ពក្ពើនេ:ណា ។

ខ្ជ្ងាចព្ជ:ចន្ទមី ស្ងេទ្ជ្ងាញ់ក្ងកត្ជ្ងី ន:ីកក្នុងចិន្ត
ន:ីងស្ងេ:ន:ាងនាថ ក្ងិណ:ីប្ជ:ការ ទ្ជ្ងា ខ្ជ្ងនជ:ធ:ីតា
ក:ន្ធ្ងយ:ីនៃ:ងផ:ង ។

ចូលពជ:ាយ៉ា ពីក្នុងគ:ង្ក្ងា ដ:ើបទ្ជ្ីងជ:ាម្ដង
ពនាងទ:ទ:ី ខ្ជ:ស់ពីទ្ីកផ:ង ក្ងកត្ជ្ងីស្ងេ:ាំ:ស្ងង
ក្ងាក់ព្ជ:ស្ងានតី ។

នាងអ:ក:ន្ធ:ង លើកព្ជ:ហស្ងផ:ង បង្ក:ំ:ាប់ន:ៃ្ក
ហ:ើយនាងធ:ីតា ន:ីម្ជ:ងថ:ាម្ងាស់ន:ីម្ជ ព្ជ:គ:ុណ:ូ:ន់ន:ៃ្ក
ផ:ត:ងគ:ុណនា ។

មកស្ងេ:ង:ុ:ាំ:ាប់ ក:ុ:ាអ:ីខ:ុ:ាំ:ាប់ ន:ៅក្នុងគ:ង្ក្ងា
ព្ជ:គ:ុណនាងន:ីម្ជ ធ:ូ:ន់ន:ៃ្ក:ម:ាមា សូ:ម:ទ:ពសម្ងាន
ម:ត្ត:ាចម្ជ:ង ។

អញ្ជ្ងខ:ុ:ាំនេ:ហើយ ឌ:ីៃ្ជ:ានផ:ល់ត្ជ:ើយ ស:ុ:ាទ:ានាយ:ហ:ាង
សូ:ម:ន:ីម្ជ:ធ:ីតា ម:ត្ត:ាខ:ុ:ាំផ:ង ឌ:ីៃ្ជ:ខ:ុ:ាំនេ:ហ:ាង
ផ:ល់ត្ជ:ើយ:ធ:ណ:ី ។

ក្រពើនារី ឦនាងទេវី អង្ហរច្ចោះខ្ញី
កម្សិណនោះមច្ចា ដណ្តើងថាស្រី ក្រមុំប្រិមប្រិយ
នាងមកពីណា ។

ចានដាមកធ្លាក់ ក្នុងទឹកតែតម្លាក់ ឯងក្នុងជលសា
ហេតុម្តេចដូច្នេះ ចូរប្រាប់យើងវ៉ា នឹងជូនធីតា
ខ្ញុំប្រាជ្ញដល់ត្រើយផង ។

ក្ស្ត្រីទស់ជន្ម ឦនាងសុវណ្ណ ខ្ញុំនៃ៎ស្ងួតសង
នាងប្រាប់សេចក្តី ឥតបីខ្វះផង កម្សិណនោះស្នេហ៍ស្នង
សុវណ្ណខ្ញុំនៃ៎ ។

ក្រពើកាទ្សា ឦនាងធីតា ប្រាប់ហើយជ្រៀនៃ្ក
លឹងអាសូរនាង នេត្រភ្លាងថាទ៉ៃ បទុមច្ចាថ្ម
គាប់ចៃយើងចាន ។

មកស្រង់នាងឆាប់ កុំអីនាងស្លាប់ ក្នុងទឹកមិនខាន
យើងស្រង់នាងហើយ ជូននាងខ្ញុំប្រាន ទៅដល់ត្រើយត្រាណ
ត្រាច់ទកសងារ ។

ក្រពើនារី ជាស្តេចជលធី សំណេះចរចា
នឹងនាងជមហេសី សព្វគ្រប់ប្រការ ស្រែចហើយមច្ចា
កន្ទុយវ៉ីធនៃ៎ ។

បក់ទឹកខ្លាំងនៃ្ក ហែលលៀនត្រៀវនៃ្ក ទៅលុះដល់នៃ
ត្រើយត្រាណធណី ឆ្នេរទឆ្ងាច់ប្រទ៉ៃ ក្រពើមាសម៉ាយ
ជាក់នាងធីតា ។

លើឆ្ងាច់ហើយហោង ក្រពើស្នេហ៍ស្ងួង លានាងធីតា
ហិចហែលទៅវិញ្ញ មុជស្ការ៉ាមច្ចា ចាប់ចរិតភ្ការ
ចូលទូងវិញ្ញហោង ។

(បទព្រហ្មគីតិ)

យើងថ្លែងដាបទព្រហ្ម- គីតិកាលអំពីនួនណ្ណង
ក្រពើមាសចម្ពង ដាក់ដល់ផងលើឆ្នេរទន្ទ្រាច់ ។
ហើយក្រពើកាឡា លាធីតាទៅទិញស្រេច
ក្រកាយនោះនាងខំត្រាច់ ទកសម្ដេចព្រះរាជា ។
នាងភិតភ័យតក្ដមា ហើយធីតារត់ទៅ
ទកមើលព្រះរាជា ដោយគង្គាឆ្នេរទន្ទ្រាច់ផង ។
នាងពុំយល់ចក្រវិត សម្លាញ់ចិត្តនាងទៅ្ឍយហោង
នាងទ្រទ្រហាជាម្ដង ឥតក់ទ្ធូងផងស្រែកយំថា ។
ថាឱ្ន ព្រះជិនវង្ស ឫត្ថ ព្រះអង្គទៅឯណា
មិនឃើញមហាកន្ទ្រតា ឫត្ថ ទៅណាអម្ចាស់អើយ ។
ខ្ញុំស្នានជាព្រះបង ស្ដេចមែលណ្ណងដល់ត្រើយហើយ
មិនដឹងឫត្ថ ទៅ ទ្ឍ ១ ១ ១

នទ្រៀលនៅនោះ ហោង សោ កភ័យផងឫតស្នា រតី ។
សូន្យសព្វនៅនោះណា យូរមហិមា ទើបមហេសី
នាងភ្ជា ក់ព្រះស្នា រតី ហើយកន្ត្រៃត្រា ចលីលា ។
ខិតខំ រកស្វា មី រាជមហេសីសោ កមហិមា
ដោ រជន់ព្រះ នេត្រា នេត្រដាយា ទតរំពៃ ។
សព្វថ្ម ុកចង្ហ ន ខ ្ យ ា ច ់ ពុ ំ ឃើ ញ ្ ស្ដ េ ច ន ៅ ន ោ ះ ន ៃ
នេត្រនាងភ្ជាងរំពៃ ទតទៅ ន ៃ ល ម ុ ទ ្ ទ (្ (្ (្

បំភ្លឺកមងារអញ្ញណា	ផ្ទាក់ក្សត្រានឹងអញ្ញហោង ។
អំពីមងារមាសម៉ាយ	ផ្ទាក់ចុះនៃព្រាត់ឆ្នាផង
ពីព្រោះខ្យល់ទោះហោង	ព្រាត់ព្រះបងដូច្នោះហើយ ។
ជាតិនេះខ្ញុំប្រាសស្តេច	កម្មមកផ្តាច់ព្រះត្រាណត្រើយ
សូមសព្វជាតិទៅហើយ	ថ្លៃបងអើយខ្ញុំប្អូនស្រី ។
សូមជួបសព្វ ៣ ជាតិ	កុំបីឃ្លាតពីចក្រី
បើស្តេចកើតជាអ្វី	ខ្ញុំប្អូនស្រីសូមកើតផង ។
សូមកើតជាពនិតា	នៃកក្ស្ត្រាដូចបំណង
សូមកុំឱ្យឃ្លាតហោង	ជ្ជរាបផងដល់និព្វាន ។
និទទោសនិទុក្ខា	និទណ្ណាកីមិនមាន
ពាក្យអើយពាក្យពេជ្ជញ្ញាណ	កុំឱ្យមានហៅឃ្លាតឡើ ។
នាងខ្ញុំត្រាច់យាត្រា	ទកសងារ្ទ្ធានទៅឆ្ងាយនៃ
ទង្វេងភ្លេចអស់ព្ធ	ខ្ញែតស្រីថ្លៃខ្ញុំដើរទៅ ។
ប្រទះសឹងសព្ធសត្ធ	សាហាវ ក្ដាត់ក្ដងនៃ្ទ
សត្ធផងឃើញនាងទៅ	សត្ធយោនយៅជ្ជៀសទៅឆ្ងាយ ។
នាងសោយសោកបណ្ដើរ	ដោយដំណើរនាងឆ្ងាមឆ្ងាយ
ឃើងស្ដេះពុំនិយាយ	ទ្ធឹងបន្ទាយពីកន្ធ្ធ ។

(បទភ្ជុជង្ក)

ថ្ងៃងបទភ្ជុជង្ក្ស	មានស្ដេចកន្ធ	ពិសីពីនត្ត្ធ ។
ទ្ធមច្ចាកន្ធ	ជ្ជ	លុងលុះជ្ជ ។
ទ្ធ	ជ	។
ទ្ធ	ជ	។
ទ្ធ	ជ	។
ទ្ធ	ជ	។

បងនៃកន្ទ្រនថ្ងៃថ្ងា	ម៉ែមនមានបងនិងប្អូន	កន្ទ្រនត្រៃនៃត្រៃ ។
ចោមចាំបំនើនាងថ្ងៃ	មានកាលមួយថ្ងៃ	កន្ទ្រនីទ្ទេហាន ។
ទ្រមង់ត្រៃ្ងងនុងទ្រៃ្ងងសោភា	ហើយបបួលគ្នា	ទៅលេងត្រីកន្ទ្រៃ ។
អស់ហ្ជូងកន្ទ្រនផងនៃ	ទ្រៃមនាងលួមស្ម្ម	ចេញ្ជ្ជលេងត្រៃផង ។
ត្រៃ្ងងលេងសើចលេងអ៊ីងកង	បេះ្ជានផ្ការផង	ថ្ងាយនាងកន្ទ្រនី ។
ទាំងពីរនានីប្រិមប្រិយ	ត្រៃ្ងងប្ជ្ជចស្ម្ម	សនសើរផ្ការថា ។
បងអ៊ីយបងបេះពីណា	នេះផ្ការចម្ប៉ា	ក្រអូបឈ្ជ្ជប់ត្រៃ ។
កន្ទ្រនថ្ងាត់ថ្ងាយផ្ការ ថ្ងៃ	ខ្ញុំបេះពីត្រៃ	មកថ្ងាយថ្ងៃលេង ។
ទាំងពីរនានីទន្ទ្ងង	ទ្ជ្ជលផ្ការ លេង	ក្រសាលសប្ជ្ជាយ ។
ការ៉ាកែកនេ្ទ្ធ ថ្ងាត់ថ្ងាយ	ផ្ទ្ងៃ្ងងផ្ងងនាយអ្ជ្ជ	ម៉ីលផ្ការចម្ប៉ា ។
បកគ្ជ្ជ៏ កន្ទ្រនីនានា	ការ៉ាកែកកាយ	ទ្ជ្ជ ម៉ែ ទ្ជ្ជ ។
នានីទាំងពីរប្រិមប្រិយ	ការ៉ាផ្ការ ពិសី	ដ្ជ្ជ យ ខ្ជ្ជ ន ឈ្ជ្ជ ន ឈ្ជ្ជ ។
ចេ្ជ្ជ ផ្ការ ស ប្ជ្ជ ន គ្ជ្ជ ។	ទ្ជ្ជ ល ចា ប ់ យ !	្ជ ន ត្ជ្ជ ្ជ ្ជ ។
ស្ម្ម ! ស្ម្ម ! ! ! ! ! !	! ! ! ! ! !	! ! ! ! ! !
! ! ! ! ! !	! ! ! ! ! !	! ! ! ! ! !
! ! ! ! ! !	! ! ! ! ! !	! ! ! ! ! !
! ! ! ! ! !	! ! ! ! ! !	! ! ! ! ! !
! ! ! ! ! !	! ! ! ! ! !	! ! ! ! ! !
! ! ! ! ! !	! ! ! ! ! !	! ! ! ! ! !
! ! ! ! ! !	! ! ! ! ! !	! ! ! ! ! !
! ! ! ! ! !	! ! ! ! ! !	! ! ! ! ! !
! ! ! ! ! !	! ! ! ! ! !	! ! ! ! ! !
! ! ! ! ! !	! ! ! ! ! !	! ! ! ! ! !
! ! ! ! ! !	! ! ! ! ! !	! ! ! ! ! !
! ! ! ! ! !	! ! ! ! ! !	! ! ! ! ! !
! ! ! ! ! !	! ! ! ! ! !	! ! ! ! ! !
! ! ! ! ! !	! ! ! ! ! !	! ! ! ! ! !
! ! ! ! ! !	! ! ! ! ! !	! ! ! ! ! !
! ! ! ! ! !	! ! ! ! ! !	! ! ! ! ! !
! ! ! ! ! !	! ! ! ! ! !	! ! ! ! ! !

ភក្ត្រឈ្ងងបំព្រងត្រចះ ទេ្ធងលេចណ្ណាស់ ល្ងមនៃ្ងអង្គា ។
កិន្នរត្រៃកអរមហិមា ខានរកមាលា ទិលវិញ្ញជាម្ពង ។
ដើរហើយទទះស្លាបផង ឆាប់ទ្រៃកន្លង ដល់នាងកិន្នរី ។
ខ្ញុំនអង្គបង្គំទូលនី ថាម្ចាស់ពិសី ខ្ញុំទៅរកផ្ការ ។
ប្រទះនឹងស្រីនោះណា ក្នុងទ្រៃត្រីកន្ទ្រា ម្ចាក់ងងហៅ៖ហ៊ាន ។
សម្ផ្ទុរសំបកខ្លួនត្រណ ល្ងពន់ប្រមាណ ព្រះភក្ត្រប៉ៃ្ប ។
នារីទាំងពីរថ្ការ ៉ ្ជ ហើយអរ ទ្រៃ ចង់ឃើញ្ញ ពេកក្ការ ត់ ។
កិន្នរលែងផ្ការ ចោលថ្ការ ត់ រាជកិន្នរសត្ត ២ ១ ១ ១

ខ្ញែកងបុណ្យប្តីនាងចានផ្ទង់ ចានទស់ទ្ធចឆ្លង មកតាមនាងថ្លៃ ។
មកដល់ព្រៃអាយផងពួ យើងនាំនាងថ្លៃ ស្តាត់ទកព្រះបុង ។
បទុមសុទិយាឆ្លងស្ពង ស្តាប់ចូរចិត្តផង ទើបនាងឆ្លើយ ថា ។
បើនៅខ្ញុំសោតនៅណា បើនាងមេត្តា ដូចថានេះម្តង ។
អនគុណនាងលន់កន្លង ខ្ញុំនឹងនៅផង ចាំទកស្វាមី ។
ទាំងពីរនារីកិន្នរី ពួនាងពិសី ព្រាក់ព្រមនៅផង ។
កិន្នរត្រេកអរកន្លង ចូលអង្គែលខ្ជង ដៃនាងស្រីថ្លៃ ។
ខ្ជះបេះបន្លាពីស្បែ ពីសក់ស្រីថ្លៃ ស្រែចហើយកិន្នរ ។
ទាំងពីរសោមនសស្ទ្រោះសរ អញ្ជើញាញ្ជបទ ១ បទុមសុទិយា ។
ថាថ្លៃអើយចូរយាត្រា ទៅនឹងយើងន៉ា ឱ្យដល់គុហា ។
ថានយើងសប្ជាយមហិមា អញ្ជើញាញ្ជលីលា ទៅផ្ទ្ជ១ទ១ហាង ។
បទុមសុទិយាឆ្លងស្ពង ពួកិន្នរផង អញ្ជើញាញ្ជកន្ត្រី ។
ទៅងគុហានោះឱ្ម ទើបនាងពិសី យាងយាសយាត្រា ។
កិន្នរនាំនាងធីតា ដលនេត្រទ្ធ១ាន បណ្តើរនាងទៅ ។
ចានដល់គុហាលំនៅ ឱ្យនាងស្រីពៅ ស្រង់ព្រះគង្គា ។
លីងយកទឹកអប់គន្ធា កិន្នរទ្ធ១ាន ១ាន់ទឹកដោយដៃ ។
ទើបនាងផ្ទាស់ព្រះពស្ត្រថ្លៃ ផ្ទាស់ត្រៃ្ជងអស់ពួ ១ើយកិន្នរផង ។
ស្រោចស្រស់ប្រស់ស្រង់នាងឆ្ពងស្ពង លាងធូលីផង ឆ្ពងស្ពងស្ពងត្រៃ ។
ភ័ត្ត្ជ្ជ្ជ្ជ្ជ្ជ្ជ្ជ ១ាងទ្ធ១ង់ត្រៃ្ជងថ្លៃ ស្រែចកិន្នរី ។
ទ្ធ១ីសយកផលាផ្ទ្ជ១ាងថ្ម ១ាន១ាសពិសី ឱ្យនាងភ១ាក្ត ។
នាងនឹកដល់មហាកន្ត្រ១ា ១ាន១ាសោយផលា សោយសោ ១ាណ ។
កិន្នរ១ើញ១ាងសោយសល់ ពុ១ាន១ាសោយផល សោយ១ៃ១ាសោ ១ា ។
នាងកែ១ាកិន្នរធីតា នាំនាងលេងណា ១ាសាន្ត១ាសោ ១ាងផ ។
មិចកែ្ជ១ាកនិយាយ១ាស្ទ្ធ១ាស្ទ្ធ ១ាទ១ាកាន់នាងបង ១ាសុ១ាណ្ណ១ាកិន្នរ ។

ថាអ្នកបងថ្លៃបង់ទ សុទ្ធណ្ណកិន្នទ ចូរអ្នកបងន៉ា ។
មើលយាមឱ្យនាងសុទិយា តើថ្ងៃឯណា នឹងជួបប្តីផង ។
ត្បិតយាមអ្នកឆុតកន្លង ខ្លែងទាយត្រូវផង មិនខ្លែងលន្ទុលក្រែ ។
មើលឱ្យពិនិត្យពិស្ម័យ រាប់ខែរាប់ថ្ងៃ ឱ្យដាក់ដាម្ពង ។
សុទ្ធណ្ណកិន្នទស្នេហ៍ស្នង មើលមុខគ្នាផង ដឹងដោយប្រាជ្ញា ។
ថាប្អូនធ្លាប់នាងសុទិយា កុំឱ្យសោកា ធ្លាប់ម្ហាងផង ។
នាងដឹងដូច្នោះ ហើយហោង ទៅបនាងស្នេហ៍ស្នង សុទ្ធណ្ណកិន្នទី ។
ផ្ទៃដា ទ្រាប់ដើងទ្រាប់ដី ទអូចស្រលី យូរបន្ដិចថា ។
ដាហេតុចៃដន្យទេទ៉ា ធ្លាប់ប្រតិធីតា សុទ្ធណ្ណកិន្នទី ។
ឱ្យនាងទាយត្រូវ ទៅ ១ ១ ទៅ ២ ១ ១ ២ ១ ១ ២ ១ ១

ស្តេចភ័យនូលទាន់ ឈោងចាប់មិនទាន់ ព្រះបួនឃ្លាតឃ្លា
កាន់តែព្រះខ័ន នឹងធ្នូលនថ្លា ធ្លាក់ព្រះ រាជា
ចុះដល់ទឹកខ្ចី ។

មច្ចា ទាំងទ្សាយ ភិតភ័យ រត់ឆ្ងាយ ខ្លាចព្រះ ឫទ្ធិ
គឺមោះ កម្ម ស្តេច ពីព្រៃ ងដាតី តាមទាន់ ចម្ងៃ
ទ្ស្ស ទ្ធ ទ ទ ទ ។

កាលធ្លាក់ ពោ ធី ក្នុងមហា ន ទី កាលនោះ រាជា
ស្តេចសៀ ត ខ ន ថ្លា ធ្នូ ល ន ស ោ ភ ា ធ្នូ ព្រ ះ រ ា ជ ា
អ ណ្តែ ត ស ុ ង ស ុ ល ។

ស្តេ ច ហែ ល ព ា ក ់ នឹ ង ធ្នូ ល ន អ្ន ក អ ណ្តែ ត ដ ោ យ ក ល ់
ដ ោ យ ទ ឹ ក ន ល ក ខ្យ ល ់ ច្ម ា ក ខ្ម ា ំ ង ស ល ់ ស្ត េ ច ហ ែ ល ត ា ម ខ ្យ ល ់
ពុ ំ យ ល ់ ទ ិ ស ត ្រ ី យ ។

ព្រ ះ ម ហ ា ក ្ស ត ្រ ក ្ស ា ន ្ត ស្ត េ ច អ ធ ិ ដ ្ឋ ា ន លី ល ្ម ្ម ាំ ស ្ម ែ ច ហ ើ យ
ស្ត េ ច ន ឹ ក ដ ល ់ គ ុ ណ ទ ូ ល ទ ុ ក ្ខ ដ ា ត ្រ ី យ ក ្ម ា ណ ុ ំ ង ់ ទ ្ម ី យ
ស្ត េ ច ស ោ យ ស ោ ក ។

ថ ា ន ្ម ី អ ញ ្ជ ើ ម ក ី ម ែ ន ក ្ន ុ ង ស ា ត ន ទ ឹ ក ដ ៃ ប ្រ ន េ ះ ណ ា
ហ េ ត ុ ក ម ្ম ម ក ផ ្ត ា ច ់ ស ម ្រ ែ ច ស ង ្ខ ា ន ច ្ច ុ ះ ច ូ ន ផ ី ត ា
អ ញ ្ជ ើ ប ជ ួ ល ផ ង ។

ឥ ទ ្ធ ិ ទ ន េ ះ ន ៃ ស ្ន ា ប ់ ដ ោ យ ទ ី ដ ៃ ទ ្រ ូ ល ម ្ត េ ច ច ្ច ុ ះ ហ ោ ង
ប ង ់ យ ក ប ួ ន ម ក ថ ា ជ ា ស ុ ខ ផ ង ម ិ ន ដ ឹ ង ទ ្ម ី យ ហ ោ ង
ន េ ះ ម ្ត ង ម ក ក ្ន ុ យ ។

ព ោ ធ ិ ស ្ថ ា ន ស្ត េ ច ទ ុ ក ច ិ ត ្ត ថ ា ព ្រ ះ អ ង ្ค ក ្ន ុ ណ ក ្ន ុ យ
ត ្ម ិ ត យ ល ់ ស ម ុ ទ ្រ ទ ូ ល ា យ ធ ំ ត ្រ ែ ក ទ ៅ ម ហ ា ក ្ស ត ្រ ដ ៃ ផ្ត
ទ ួ ញ ទ ៅ ជ ន ន ី ។

នឹងព្រះបិតា ព្រះឱ្ស្ឋគិតថា ឱ្យគុណទាំងពីរ
លមកូនពុំបាន សងគុណទាំងថ្ងៃ ឱ្យព្រះជនន៍
មកជួយខ្ញុំផង ។

គុណកែកវទាំងបី ឲ្យូវគុណកាលិយ សូមជួយខ្ញុំផង
ឱ្យខ្ញុំបានរស់ ជាមនុស្សនេះម្តង ឱ្យខ្ញុំបានសង
គុណព្រះមាតា ។

ហេតុតែបានមី សច្ចំខ្ញុំ ១ កតញ្ញូតា
ស្តេចសាងប្រាជ្ញជាតិ មកពេកណាស់ណា កាលមហាកប្ប
ន៍ កគុណនានា

ឱ្យជួយស្តេចផង ន៍ កដូច្នោះ ហោ ង ហេតុបុណ្ឍ ១ ជា
ជ្រួតជ្រាបដឹងដល់ សម្ដេចឥន្ទ្រា ហាក់ដូចនាជា
ថានៅ ១ ការ ។

ព្រះឥន្ទ្រពុ ១ ជាក់ ១ ១ ១

ញ្ញទ្រ័ត្ត ១ ១ ១

ផ្ទៃហាក់ទ៉ានហើយ មិនចង់ស្រង់ទេឬ ទ្រទ្រគ្រ ស្ដីថ្នាត់
ចង់ល្ងង់លចិត្ត ចិន្ដាមហាកន្ត្រៃ ចង់ដឹងប្រតិបត្ដិ
ព្រះមហាកន្ត្រៃផ្ដែ ។

ទើបផ្ដើយទៅថា ទ៉ាមកពីណា ហៅអញ្ជួយជ្រែក
ស្រណោះពេកណាស់ ឆ្ងាស្រង់ម្ចាស់ផ្ដែ កាតតែតេះស្ដី
បញ្ជ្ជាតដាស្ដែ ។

កំឡាំងតាត់ណា មកឧបការ បំទីអញ្ជ្ជង
មកលង់លិចទូក ខ្ញ្ជែកហៅក្ដែង ពុ ឆ្ងាស្រង់អ្នកឯង
មិនស្រង់ទេ ។

ទូកអញ្ជ្ជផងអញ្ជ្ជ អញ្ជ្ជដ៏ម្ចាក់អញ្ជ្ជ អញ្ជ្ជអំពល់អី
ឆ្ងឯងឯងផ្ដ ណ្ដ ណ ណ ណ

ឯចាស់ការ ១ ១ ១

តាចាស់កាឡា ឮកក្រត្រៃថ្លា ទានប្រចនាដ៏
នឹងអុំនានា ដូចថានេះនៃ ទើបតាចាស់ដ៏
ទនៀសឆ្លើយថា ។

អ្នកកុំអុំទេឡើយ នៅតែស្ងៀមហើយ ឫចទឹកឱ្យតា
អ្នកទប់តែខ្លួន ឱ្យនឹងអាត្មា ត្បិតទូកនេះណា
ពៀបហើយដោកត្រៃ ។

ពោធិសម្ភារ ឮចាស់ចិត្តជា មិនឱ្យកក្រត្រៃ
អុំនានានោះ កម្សិណនោះចមត្រៃ ស្តេចគង់ស្ងៀមត្រៃ
ទប់តែអង្គា ។

ព្រះហស្តកាន់ស្នាច ប្រុងតែនឹងឫច ទឹកក្នុងនានា
ទឹកសោតពុំមាន នឹងឱ្យនាជា ឫនឫចគង្គា
ក្នុងទូកនោះទេឡើយ ។

ឯឥន្ទកាឡា ដឹងជាកក្រតា ពុំស្គាល់ស្តេចហើយ
ទើបអង្គឥន្ទអុំ ទៅពុំលង់ទៅឡយ ហើយឥន្ទត្រាណត្រៃយ
ធ្វើសួរនាជា ។

ថាអ្នកឯងហោង មកមែហលថ្ងៃផង នៅក្នុងគង្គា
មានបើហេតុអ្វី មកនឯងនៃនា ម្នាក់ឯងកំព្រា
ចូរប្រាប់តាផង ។

មហាកក្រត្រៃថ្លា ឮចាស់កាឡា លាកសួនដើមទង
ទើបសាស៍ឮប្រាប់ អស់ស្រេចជាម្តង ហើយកក្រតចាស់ចាង
សួរទៅតាថា ។

តាឯងនេះផង ផ្ទះតានៅហោង ឯត្រៃយខាងណា
ចៅនៅនេះកូន ទៅត្រូវនឹងតា តាចាស់កាឡា
ថាហើយអុំផង ។

ខ្ញុំតែមួយចង្ហាន់ ទំពេចដល់ទៅ ត្រើយនាយដាមួងដ
ហើយទើបថ្លែងថ្វាត់ ប្រាប់ក្សត្រចាស់ច្បងដ
អ្នកដល់ត្រើយហើយ ។

ចូរអ្នកឯងណា ទ្បើងទកសងារ កុំបង្ហង់ទ្បើយ
ចូរអ្នកខ្ញុំទក ព្រៃនេះឯងហើយ គ្មានផ្ទះនៅទ្បើយ
ឯនាយនោះណា ។

ពោធីច្បងចាស់ ឮពាក្យតាចាស់ ប្រាប់ឱ្យក្សត្រា
ទ្បើងទកមហេសី នៅព្រៃនោះណា ទើបក្សត្រថ្លៃថ្លា
ទ្រង់ធ្លាជយា ។

ស្តេចសៀតព្រះខ័ន ស្រែចស្តេចទ្ទួសរាន់ ចុះចាកនាវ៉ា
ហើយបន្ទូលថា តាអើយខ្ញុំលា អនគុណមហិមា
ខ្ញុំលាហើយតា ។

ឯព្រះឥន្ទ្រា ឮព្រះរាជា ចុះត្រាច់យាត្រា
លាទៅច្ចោះហើយ ទើបចាស់ការ៉ា ថាអ្នកទៅណ៎ា
តាលាទៅហើយ ។

ទើបព្រះឥន្ទ្រា ធ្វើអ៊ុនាវ៉ា ទៅពុំលង់ទ្បើយ
កំចាំងអ្ជាតិ ពោធីត្រាណត្រើយ ក្សិណពុំលង់ទ្បើយ
ប្រណៃប្រកាទ្បា ។

ជាព្រះឥន្ទ្រា ហោះហើរទេវហាសិ ទៅដ៏ត្រត្រឹងសា
សោយសុខសម្ប្ដត្ដិ ដ៏ឯទត្ដពនិតា ឧ្យាងស្ដ្រីសុជាតា
ដ្ជូចដ្ជើមសព្ជ្ជ ។

(ទ្ទ្ធ្ជ្ជ្ជ្ជ ,ខ ,ទ ២ , ទ ១០៣ - ១១៤)

ទេវ្រីងព្រះជินវង្ស

Introductory Note

ច្បាប់ issue, version, copy; specifier for stories, books, newspapers, etc.
ព្រះអរិយតាមណី /preăh-qariyeăq-kiəmənii/ ecclesiastical title
ហ៊ីង (personal name)
ញ្ញាណធ្ពន /ñiənəthei/ ecclesiastical title
សុវណ្ណវង្ស /sowannəwŏŋ/ name of Preah Chinavong's father
ជិនបុប្ផា /ciɨnnəbopphaa/ name of Preah Chinavong's mother
ចាក់ទុក to sow discord, slander for one's own purposes
ស្នំឯក ranking concubine
ភុជង្គនាគ /phuccŏŋ-niəq/ Naga
ទ៉ែក to tear open, tear a hole in
ប្រោះ to restore to life, resurrect (by magic)
យក្ខិណី /yeăqkhənəy/ female ogre
បទុមសុរិយា one of Preah Chinavong's wives
សុវណ្ណទេវា one of Preah Chinavong's wives
មាលិវ៉ន ogre king, Preah Chinavong's father-in-law
ពិចិត្រទេវា ogre queen, Preah Chinavong's mother-in-law

Text

ពុំនៀវ (=ពៀវ)
ចង to ensnare, catch up with, devolve on
ហេតុពៀវពុំនៀវចាំចង by the inevitability of fate
នាង (i.e. បទុមសុរិយា)
មហាកន្ត្រា (i.e. ព្រះជិនវង្ស)
រ៉ៃពេច suddenly, instantly
ខ្ទារ (=ខ្ទាល់) whirling madly
ប្រទេលាម forming a great cloud
ត្ងេច to whirl, churn (of wind, water)
យន្តហង្ស (=ហង្សយន្ត) a mechanized swan (frequently occurs as a magical conveyance for heroes in mythological literature)
ចមន្ត្រ king (i.e. Preah Chinavong)
ឈ្ងេន imitative of the sound of rushing, gushing
ផ្ទុក to have something occur to one; here: euphonic after /pqaəl/
ផាត់ to blow (of wind)
យើងនិយាយ៖ រាជាពុំមានមានទ្ធ we will leave off talking about Preah Chinavong
សុរិយា (=បទុមសុរិយា)
ត្រាណត្រ្ពាយ (here: ព្រះជិនវង្ស)
ឫទ្ធមីតា (= ឫទ្ធមី)
ជលស៊ីយ /cŭəlləsay/ ocean
ខ្ងូង dented, sunken, concave
ទ៉ែន extremely
សុមេរ (Mt.) Meru
ត្រេងត្រ្ពឹក (=ត្រ្ពឹកតត្រេង) thunderously, tumultuously
ជាយា wife (Roy)
មិនតែតម្ល៉ៃ not only that, furthermore
មា in large numbers, many
ឌ៉ីនីរ៉ៃ gold
កល្ប /kal/ (= កប្ប /kap/) an age, long period of time
កល្បសល់ទ៉ែនទ្ធ for ages, for an extremely long time
អញ្ញាខានមិនចេះ How can I not...
ល្ម well-proportioned and petite
ល្ម soft, pliant, supple
ក្ងាណ just then, thereupon

ធីតា girl, daughter (Lit)

កន្លង extremely

ឥតឯគណនា immeasurable, inestimable

ទេពសម្ភារ heavenly virtue (term of address for the mermaid)

ផ្ទោ (=ស្ទូចផ្ទោ)

លង back, in return

នាងនេត្ត precious girl

បទុម (=បទុមសុរិយា)

គាប់ជ្រៃ (=គាប់ជួន) fortunately, by good fortune

ត្រៃយ៍ត្រាណ (=ត្រៃយ៍)

លំណេះ to reminisce, exchange personal information

ទ័ធ (=ទ្រាត់) to swish, beat, flail

ជ្រ៉ (=ទ្រាយ) to hit, strike, beat

ទ័ធជ្រ៉ to swish, beat, flail

ចក់ to beat, fan, flap

ហិចហ៊ែល swim with undulating movements

បវិសេសាគ្ត (=បវិសេសាគ)

តក្ខមា /tɑqkəmaa/ frightened, alarmed

ទត់ទ្រា run haltingly

ចក្រវិត (=ចក្ក្ដ, ចក្ក្ដ) king, emperor

សម្ការ៉ាចិត្ត [her] beloved

ទ្ទ្ទ្ទ to wail, moan loudly

ឆក់ beat with closed fists

សាច់ [my own] flesh (i.e. her husband)

ទ្ទ្ទ (= /wɨl-wɨy/; /wee/ to rhyme with /twee/ in next line)

ចម្រាស to separate (tv)

ទ្ទ្ទ far, distant

ទ្ទ្ទ to lament

ទ្ទ្ទ to speaking to [Preah Chinavong]

សូមឆ្លុតស្ទ្ទ្ទ្ទ please answer my prayers, fulfill my request

ផ្ទ invoke aid, trust in [God]

ប្ទ throw oneself down (as from fatigue, exhaustion)

ស្ងប់ (=ស្ងប់ស្ងាត់) to die out, be extinguished, completely silent

ជ្ទ to overflow, brim with

ចង្ហ small ditch, channel, canal

ទ្ទ្ទ (Idiom) to break violently (of waves)

ស្ទ្ទ to search

ព្ទ Tender One (i.e. Preah Chinavong)

ជ្ទ everywhere, in various places (?)

ស្ទ្ទ a kind of sharp-bladed grass

ចាក់ to hook, catch at

ជ្ទ by the act of

ចក្ស /baqsaa/ (Pali pl.) birds; male bird

ម្ទ a kind of tree

ស្ទ /sowannəhɑŋ/ golden swan (i.e. Preah Chinavong's mount)

 អ្ទ (Pali pl.) themselves

ពាយ a kind of vine with edible fruit

ផ្ទ circling around

ទ្ទ wind (Lit)

ប្ទ to overturn, upset

ផ្ទ (=ស្ទ)

ត្ទ be separated

ស្ទ្ទ in future reincarnations

ពនិតា /puŏnnitaa/ woman, wife (Poetic)

និរទោស /niərətooh/ blamelessness, innocence, absence of

guilt
និទុក្ខា /niərətukkhaa/ absence of pain, lack of suffering
និទតណ្ហា /niərətɑnnəhaa/ absence of passion
ពេជ្ជញ្ញាណ /pɨccəñiən/ precious, supreme, enlightened
ពាក្យពេជ្ជញ្ញាណ words of enlightenment (i.e. of the Buddha)
ពាក្យអើយពាក្យពេជ្ជញ្ញាណ may these words have the efficacy of Buddha's words
ឃ្លាតមិ្ល (=ឃ្លាតឃ្លា)

ភ្លេចអស់ព្ធ didn't know where [she] was
កិន្នរ /kənnɑɑ/ mythological bird-woman
ជរា old age, senility, decrepitude
បៀត to afflict, attain

លុងលុះ until, to the point of

លុងលុះជន្ម្ម to the point that [they] died (lit: up to the point of [their very] life)
ទ្រង់ត្រៃ្ជ to put on one's regalia
ត្រៃ្ជងត្រ្ជ (=ត្រៃ្ជង)

ឈ្ងុប (=ឈ្ងុយឈ្ងុប) intensifier for fragrance
ទន្ទ្ធង descriptive of a smooth glide with arms extended gracefully
ការ៉ាវ៉ីក to twist and turn, posture, make exaggerated and slightly affected movements
ដ្ដាយខ្ជ្ជ each one, each on [her] own
លំនាំ manner, gait, stylized movement, gesture
ត្ជ្ជ្ជ្ជ្ជ as a result of [their] gestures
ស្ទ្ធ everted, pouting, turned outward
ទន្ទ្ធ gracefully, lithely

ផ្ទ្ធ្ធ pass [it] along, hand [it] from one to the other

លមិ្ត small plant with fragrant flowers
ពុតផ្ត a kind of flower

ដ្ដកមិ៍ a kind of tree with fragrant flowers
មាលតី /miələdəy/ gardenia

ក្ដ្ដ a kind of flower

ពុ្ធ term of endearment for a woman: darling, precious one
នាងផ្ដ្ដ beautiful maiden (i.e. Botum Soriya)
ភ្ជ្ជ ក្ដ្ដ to be startled, to start with surprise or alarm
ផ្ដ to crane the neck to see

ង to gesture with the arm, move the hand in an arc
ស្ដ to stretch out, extend, spread
ប្ដ /paqkhaa/ wings

ក្ដ្ដ drawn up, contracted

ប្ដ to hide oneself, conceal oneself, cover oneself
ផ្ដ to incline to one side

ប្ដ to gape, be open, be gaping

ប៉ាមិ្ប fresh and pretty

ម៉ាងម៉ាង coquettishly, with exaggerated movements
ម៉ង (=ម៉ន?)

ម៉ងមានទ្ធ there's no place [we haven't seen]
 អាយ (=ផ្ដ)

ឲ in, at

ចូ្ធ to be pleased, happy, satisfied, gratified
ប្ដ ... ... if [you let me] stay, I'll stay
ត្ជ ... (=ត្ជ?)

ម៉ាមិ loosely-woven cloth, muslin

ផ្ដ /saomənɔ̆əh/ pleased, delighted; pleasure, delight
ស្ទ្ធ sincere pleasure, genuine cordiality; sincerely, genuinely
ជ្ជ /cuə̆lləneet/ tears (Roy)

ស្ដ to bathe (Roy)

ស្រៃ (=ស្រព) to sprinkle

ថ្មោងថ្មី (=ថ្មីថ្មោង) fresh, new

សោយ to eat (Roy)

ណាស់ desolate, sad

សោយទ៍តសោកា double entendre: 'ate (partook of) only grief' or 'did nothing but grieve'

មិច to wink

យាម prediction; auspices, signs of the future

ទមើលយាម to tell fortunes, predict destiny

ពិនិត្យពិស្ស័យ /pinɨt-picay/ carefully

រាប់ជើងរាប់ដៃ to count on the fingers and toes

១ម្ជូច to move the lips silently (as if calculating half-aloud)

ជារហេតុដ៏ចំណ្យ១ទ១ទ០ by divine fortune

ប្អូនអើយ--- ខ្ញុំសម្ដង Younger Sister, my skillful predictions, which are never wrong, predict the following

ធ្វើស្ងួតមុខមាត់ (=ធ្វើមុខមាត់ស្ងួត) to put on a serious face

លង two

សព្វថ្ងៃ all day

ពោធី bodhisatva (i.e. Preah Chinavong)

ចម្ការស់ចម្ការ appellation for a king

ភ្ជុក to turn over, upset

ទមោ: it is (Archaic)

ជាតី (=ជាតិ)

ន១ទី /no:otii/ river, ocean (Lit)

ស្ពាងស្ពាស់ bright, white

ពពាក់ in a huddle, piled up, overlapping one another

ស្ដ្ចទ៍ហ--- ដ៏ណ១ស០ he swam by the strategy of floating on top of his bows and arrows

អធិដ្ឋាន /qathithaan/ recite, invoke, swear by

សីលប្ញ១ the Five Principles

គុណ merit [of the Three Jewels: Buddha, Dharma, and Sangha]

ទ្ជ្ជ១ទ្ធ to undergo suffering, endure grief; here: recite his woes

ក១ណ១ពុ១ណ១ទ១ទ្ធ១ not long afterward

សាគ១ ocean

ស១ម្ម១ចជ១ណ១ put an end to his life

ប១ជ្ជ be together, be in harmony (in dying)

ជ្ជ: --- ជ១ would that my wife were here to die with me

ជ១ន១ (=ជ១ន) /cuɔ̆nnii/ mother (Lit, Roy)

ម្ជ: ១ន៍ស្ជ /preɔ̆h-qaoh/ mouth (Roy)

ក១ស១ Indra

ស១ច្ចំ /saccaŋ/ truth, honesty, goodness

ម្ជ: ១ន៍ស្ជ១ត១ថ១ he said

ក១ត១ញ្ញ១ /kattaññuutaa/ gratitude, recognition of service done

ហ១ក់ជ១ចរ១ជ១ថ១ន១ក១ម១ just as he wished

ចក្ខ /caqkhoq/ eye (Lit)

ទ១ព្ជ១ចក្ខ /tɨppəcaq, -caqkhoq/ magic eyes

ត្ម១ត្ម១ត១ង១ thirty-three (Skt)

ម្ជ១ក (=ន១ក់)

ល១ច to leak

ប្ជ្ជ១ងប្ជ្ជ១ង to bob, pitch and roll

ចូ១ច to splash, scoop (water)

ន១ខ១ក sound of rattling of loose boards or slats

ខ១ស់ម្ជ១ចម្ជ: ណ១ (=ម្ជ១ចកាខ១ស់ខ្ជ១ងម្ជ:)

ត១ក១ណ១ក /taok-yaaq/ miserable, wretched, unfortunate

ល១ច (=ល១ច) to leak

ផ្ដង to direct (something) toward, to aim
ឈ្ងារ noisily

ទ៉ាត to turn a boat by paddling toward oneself
គាស់ to turn a boat by paddling away from oneself
ងោកងាស to nod forward and back, rock back and forth

ចចាំងចចាស to stagger, lurch from side to side
ឆ្ងូត to slice, split, crease

ពង្ស១ពុទ្ធ Buddha's lineage (i.e. Preah Chinavong)
ត្រីទ្ធ old (Lit)

ញ៉ាងដៃ to shade the eyes with the hand
ទ៉ាទើយ unconcerned, nonchalant, detached
ត្រឡាះ crude, improper, excessive, nasty, rude
ស្ដី to blame, criticize, scold

ប្រតិបត្ដិ behavior, conduct; here: reaction
ស្រណោះពេកណាស់ (Idiom) how amusing, how interesting (sarcastic)
ម្ចាស់ទ្ធ my lord, my good fellow

កំឡាំងគាត់ណា (=អ្នកណាមានកំឡាំង)

ឧបការ to provide assistance, render a service to (Lit)
អញ្ជ១ង you

ទ្ធ្ងង ១ clamorously and insistently
ទ្ធ (=ទ្ធើយ)

ផង (=ទ្ធស់) of, belonging to

ទូកអញ្ជ១ងអញ្ជ my boat

អ៊ីតាល់ to trouble, bother; to concern oneself with, go to the trouble to
អញ្ជ១អ៊ីតាល់អ៊ី why should I bother?, what do I care?
ទ្ធោ២ wail, lamentation, cry

ឫ (=ឬអ៊ី)

អញ្ជ១ពោតទ្ធ I'm amazed that [you can] say [such things]!

ទ្ធោ២ rationality, sense, reason

មិនដឹងស្ដ១ទ្ធោ២ doesn't know what [he's] talking about
ហាត់ maybe, perhaps

ទ្ធ២ការ business, affair

ម១ទ្ធ... អញ្ជ១ង what (business) do you want me to do for you?
អ្ស១ទ្ធ១ះ crude, rude, nasty

ទ្ធ១ណាទ្ធ១ង I'll go wherever you're going
ទ្ធ១ង about, concerning, with respect to
ទ្ធ១ propriety, respect, respectful behavior
ទ្ធ១ប្រតិបត្ដិ propriety, respect

ជ១ត្រ១ យ (i.e. Indra)

ម្ដ១ចម្ដ១ whatever, whatever it may be
ឫ១ (=ឬ១) /ruupaa/

ពុ១ង១ /putthuŏŋkoul/ Buddha's lineage (i.e. Preah Chinavong)
ម១ត់ទ្ធ១ស្ដ១ while talking, while saying [that]
ងោក to nod; to roll, rock

ទ១ទ១ល to hurry, hasten

ពៀ២ to be low in the water from a heavy load (of a boat)

ស្ដ១ a hollowed-out log or bamboo, used for scooping water, feeding pigs, etc.
ធ្ដ to pretend

ម១ទ្ធ១ទ្ធ១ហ៊ី what happened; how is it that...
ដ១ម១ង background, origin, cause

ចង្ហ១ instant (?)

ជ១ (=ជ១)

ទ្ធ១ត្រ១ងស្ដ (= ទ្ធ១ត្រ១ងស្ដ) the second level of inanimate beings; heaven (lit: thirty-three)

VIII. RELIGIOUS EPIC

អក្សរសាស្ត្រខាងសាសនា នឹងអាចចែកចាន់ជាពីរចំណែក ។ ចំណែកទីមួយគឺ : អក្សរ-សាស្ត្រខាងសាសនាដ៏សុទ្ធសាធ ។ អក្សរសាស្ត្រចំពូកនេះ គេសរសេរជាភាសាលីទាំងអស់ ។ ចំណែកខាងអក្សរវិញ្ញ គេប្រើអក្សរមូល ។ តំណាងនៃអក្សរសាស្ត្រចំពូកនេះ គឺព្រះត្រៃបិដក ព្រះវិនិយ ព្រះសូត្រ និងព្រះអភិធម្ម ។ ព្រះត្រៃបិដកសរសេរនៅចុងសតវត្សទី ១៨ ហើយនឹងដើមសតវត្សទី ១៩ ។ ក្នុងសៀវភៅនេះ យើងមិនយកអក្សរសាស្ត្រ ចំពូកខាងភាសាលីនេះមកបញ្ជាលទេ ដោយយល់ឃើញថាជាវិស័យនៃទេវវិទូ ។

ចំណែកទីពីរនៃអក្សរសាស្ត្រខាងសាសនាគឺ : អក្សរសាស្ត្រដែលប្រើសាសនាជាមូលដ្ឋាន ។ ក្នុងចំណែកទីពីរនេះទៀត យើងចែកជាចំណែកតូច ៣ ពីរទៀតគឺ ១.ដូចជាទេវរឿងសុចិនកុមារ គឺជាទេវរឿងខាងសាសនា តែប្រឌិតទៅឡើងដោយអ្នកនិពន្ធតែម្តង ។ គេឥតឃើញមានទេវរឿងនេះនៅក្នុងគម្ពីរភាសាលីផ្សេង ៣ ទេ ។ ២. ដូចជាទេវរឿងក្រុងសុភមិត្រ និងមហាវេស្សន្តរ ជាទេវរឿងប្រែមកពីគម្ពីរភាសាលីផ្សេង ៣ ។ ការបកប្រែនោះសោត ក៏មិនមែនបកត្រង់ ៣ ទេ តែមានបន្ថែមបញ្ជាលលែងខ្លាយតាមតែចំណង់ចិត្តអ្នកនិពន្ធ ។

២.១. សុចិនកុមារ

(គ្មានឈ្មោះអ្នកនិពន្ធ)

បុព្វកថា

ទេវរឿងសុចិនកុមារ ជាទេវរឿងមួយដ៏សំខាន់ក្នុងកម្មវិធីអប់រំកម្ពុជបុត្រ ក្នុងសម័យបុរាណ ។ ក្រោយពេលដែលកុមារសិក្សាវិត្ត ទៅរៀនអក្សរ អានចប្រាប់ផ្សេង ៣ ចប់ហើយ គេចាប់អានទេវរឿងសុចិនកុមារ ដែលដោយយើងមិនអាចប្រាប់ច្បាស់ជាក់ជាជាដំហានយ៉ាងសំខាន់ដែលញ្ជាំងឲ្យកុមារទាំង-ឡាយ មានជំនឿកាន់តែស្អាងទៅឡើងចំពោះពុទ្ធសាសនា. ។

លេចក្តីដកស្រង់មកនេះ ផ្ទៃខាងក្នុងនៃសុចិនកុមារ ក្រោយដែលចានឃាត់ក្ងានមិនឲ្យទៅ

បួសហើយ ក៏ឈរស្ងៀងមើលៗ យមទ្រាលចាប់យកទៅ ផ្ទៃទ្រូប ចូលក្នុងភ្លើងនរក ។ ដោយអំណាចបុណ្យ នៃកូនលោកដែលពុំនៃ ទៅ បួស លោកក៏ជ្ងានរួចរស់ជីវិតទៅវិញ ។

អត្ថបទ

(បទពំនោល)

យមទ្រាលចាលនាងក្នុងភ្លើង	ឈ្លូកមាសផ្ទុសទៅវិញ	ប្រមាណប៉ុនកង់រាជរថ ។
តែជ:ផ្ទាល់ផ្ទ្ចាស់ប្រាកដ	ទទួលជើងផ្ទ្ចត់	ឥតបីទ្ធ្ចត់ទៅវិញណ៎ា ។
នាងឋិតលើសុទ្ធ្ណ្ណ្ណ្ណ្ណ	តែជ:ស្ងៀ	សុបិនជ្ងានបួសសាមណេ ។
ទៅគ្ចប:ន្ធ៏ប:ម្ចាយ	យមទ្រាលខ្ចីងខ	ក៏ភ្ជ:ចកគ្ចន្ធ្ចាក់ផ្ចាក់ទៅ ។
ចូលចុះ ទៅ ក្នុងនណ្ដ	ភ្លើងមួយនោ:ជ្ចា	ទ:ហ:មួយពាន់យោជនីជ្ងាន ។
តែជ:ផ្ទាល់អានិសង្ស	ក្ងានបួសប្ចធ	ស:ណ:ក្នុងពុទ្ធ្ចាសនា ។
ជ្ងានឈ្ចកមាសមួយ	ផ្ទុសទ្ចាទ	នាងនោ:អ:ណ្ដ:ខ្ចស់ទ្ចៀ	។
យមទ្រាលសោ:ចាប់ជ្ងានជើ	ចាលនាងក្នុងភ្លើ	ទ:ហ:មួយម:ន: យោជនីយ	។
តែជ:ក្ងានបួសជ	ផ្ទ្ចាស់	ណ្ដ:ាលនៃ:ភ្លើងអ:ចី	។
ជ្ងានឈ្ចកមាសមួយ	ផ្ទុសទ្ចៀ	មហ:ន:ក:ធ:ន	។
ទ្ចទ្ចង់ទ្ចាទ	ខ្ចស់	ឥ:ត:ក្ដ:ាក្ចហ:យ	។
តែជ:ហ:ផ្ទ្ចាស	សុ	ផ្ទ្ចាស:ជ្ចួ	។
ខ្ចុ:ដ:ក	ក	ទ	។
យ	ភ	ប	។
ខ្ចីអ	ពុ	អ	។
យ	ក	ទ	។
ខ្ចុ:ស	ថ	ក	។
ប	អ	ម	។
ប	ម	ដ	។
ដ	ផ	ហ	។

នោះទើបព្រះយមរាជា ត្រេកត្រាស់ទៅថា នេះធ្វើអំពើបុណ្យអ្វី ។
នាងទូលថ្លែងអស់សេចក្ដី បពិត្រធិបតី ព្រះអង្គតែងដឹងលោកា ។
កូនប្រុសខ្ញុំជ្ញានបួសជា លាមណោនៅលើឈណា ណាក់ក្នុងពុទ្ធសាសនាថ្លៃ ។
ព្រះយមស្តាប់ហើយអានម្រៃ ព្រីព្រួចហប្ជ្ញ័ យ បន្ទូលន្ទ្យាសាធុការ ។
សាធុនាងមានសម្ភារ នាងទៅពារ្យាជ្ញល ទក្ស្យាកូននាងហោងណា ។
បទខ្ញុំឃាត់កូនកំព្រា ពុំឱ្យបួសជា ណាក់ព្រះពុទ្ធព្រះសង្ឆ ។
ទ្ធ ទ្ធ ទ្ធ ! ! !

RELIGIOUS EPIC

អក្ខរមូល round script (a decorative style of script used for names, titles, and religious texts)
ត្រៃបិដក /traybəydɑq/ Tripitaka (the Three Baskets of Pali scripture)
វិន័យ /wiqnɨy/ Vinaya (discipline, rules of conduct for the Sangha)
សូត្រ /sout/ Sutra (includes Buddha's discourses and the 547 Jataka tales or stories of Buddha's earlier reincarnations as a Bodhisatva)
អភិធម្ម /qaqphiqthɔə/ Abhidhamma (metaphysics, highest law of Buddhism, in the form of questions and answers)
ទេវវិទូ /teewĕəqwituu/ theologian
សុបិនកុមារ main character of the story of the same name
ក្រុងសុភមិត្ត /kroŋ-soppəmɨt/ main character of the story of the same name

សុបិនកុមារ

Introductory Note

កម្ពុជបុត្ត /kampuccəbot/ Cambodian children
ល្អ fully, completely, wholeheartedly
យមឫស /yumməbaal/ Yamapala, guardians of hell
ពុំនៃ defiantly, in defiance of

Text

នាង (i.e. Sobenkomar's mother)

ផ្នួស fact or state of being a monk, entry into the monkhood
ផ្គត់ to support, provide support

ឋិត (=ស្ថិត) to stand, be located

បទុមា (=បទុម) lotus

លីលា (=លីល)

សុបិន (=សុបិនកុមារ)

ត្រដមន្ទីប to envelop, protect

បំរែបរ turn aside, shunt aside, ward off
ខឹងខេ (=ខេខឹង) angry

១យោជន៍ distance of approximately 1,600 meters, a mile
អានិសង្ស blessing, benefit

ប្រណាន (=ប្រណិធាន) to vow, swear an oath, promise
ឫទ្ធា (=ឫទ្ធ)

អវិចី /qawəcəy/ hell of ceaseless fire
ជួសជ្ជា (=ជួសជ្ជាសាមណេរ)

ខ្ទះ large round-bottomed skillet, wok
ភ្លើ bonfire, outdoor fire

លុត to kneel

ពុំមានលក្ខណ៍ there's never been anything like this before
ជ្រមួន to cower (?)

ព្រះយម Yama, God of Death

ទាំងផ្លូវអស់ប្រការផង in every way, in all respects
ទនៃ (i.e. you)

បពិត្រធិបតី Your Highness

ព្រះអង្គនឹងដឹងលោកា You who surely know everything about the universe
សាធុការ blessing, good wishes

ខ្ញុំ because I (i.e. Sobenkomar's mother)
ក្នុង in

ជីកក្នុង therein, within

ភ្ញាក់ awoke (from her dream)

រលេះរលាំង in a dither, all in a hurry
ផ្ទះ toward (home)

ព្រះយមរាជ /preăh-yummərɨəc/
Yama, God of Death
ទុតម /tuurəkum/ deep, remote
(here: profound, great)
រមួត to slip away

រមួតរលួត to slip away, slip free,
escape
ដោយ... មកពីការ [through] the
power of your monkhood, [I]
was spared great suffering.

២៨. ក្រុងសុភមិត្រ

ដោយ

១ក (ឧកញ៉ាកោសាធិបតី)

បុព្វកថា

ទេវ៉ីងក្រុងសុភមិត្រនេះ ជាទេវ៉ីងមួយក្នុងបញ្ញាសជាតក ។ ចម្លាប់ដើមនៃទេវ៉ីងនេះ លះលេងជាឫសីទាំងអស់ ។

នៅឆ្នាំ ១៧៥៨ ទើបឧកញ៉ាកោសាធិបតីកៅ ចាត់ចែងបកប្រែតែងទៅជាពាក្យកាព្យ ។ ទេវ៉ីងបញ្ញាសជាតកនេះ មាននៅតែស្រុកខ្មែរ ស្រុកសៀម ហើយនឹងស្រុកលាវ ទេ ឥតឃើញមាននៅប្រទេសកាន់ពុទ្ធសាសនាឯទៀតទេ ។

លេចក្តីដកស្រង់មកនេះ ចំណែងពីក្រុងសុភមិត្រ ក្រោយដែលលះបង់រាជសម្បត្តិទៅនៅក្រុងអសុភមិត្រ ព្រះអនុជដែលជាឧបរាជរបស់ព្រះអង្គនោះ ត្រូវនិត្រាត់ត្រាស់បុត្រនឹងព្រះជាយ៉ាងអាណោចអាធ៌មជាទីបំផុត ។

អត្ថបទ

(បទភុជង្គលីលា)

ក្សត្រាជ្ជ ជ្ជ ស្ថាសស្ដ ី ស ល់	ត្រាច់ត្រង់ដ ើ ទ ដ ល់	ជ្រុងជ្រោះ គ ិ ទ ី ។
មានអ្ងរ ទ ជ ្ ជ ្ ទ ទ ួ ល ទ ី	ស្រះ ទ ្ ទ ្ ក ្ ន ណ ី	ទ េ ះ ទ ា ប ទ ង ថ ្ ន ា ។
ព្រះ អ ង ្ គ ពី ទ ព ង ្ ស ្ ស ោ ភ ា	ន ំ ប ុ ត ្ ត ពុ ង ា	ចុ ះ ស ្ ដ ង ់ ទ ា ទ ី ។
ស្រ ង ់ ជ ្ ស ្ ច ស ម ្ ដ ច ច ក ្ ក ី	ន ំ ប ុ ត ្ ត ព ិ ស ី	ដ ើ ទ ដ ោ យ ត ្ (ង (((

ព្រឹកក្សាបុណ្ណដង្ហ្ជ ហាក់ដូចអ្នកពួ្ជ លំយុងយោនយាន ។
កន្លង់ត្រាចត្រង់សព្ទ្ធ៍ាន សៀងលួនទ្ធូហាន ភ្លេងតូ្ជ្ជតន្ត្រី ។
ត្រាចត្រីបជ្ជ្ជាបក្ខ្ជ្ជ ទ្ធ្ជ ទ្ធ្ជ ទ្ធ្ជ ។
ក្ស្ត្រាថ្ជ្ជ ទ្ធ្ជ ទ្ធ្ជ ។
ស្ត្ជ ។
ដ្ជ ។
ព្ជ ។
ទ ។
ទ ។
ទ

នាងស្តាប់សាសត្ថុភូធ ស្រីទ័ន្ធបវ៉ាន ទង្គ៊ីះ ខ្ជោ ចផ្ទ្រា ។
នាងនាថសញ្ជាប់ភ្ជ្រា គិតបុត្រទ្ធ្ហាន ត្រ ទ្ធ្ហ ចងកងង ។
ក្ស្ត្រីទ្ធ្ហ ទ្ធ្ហ ចំ ចែ ងង អ្ជ ល ន ្ធ ្ធ ្ធ

ស្ងៃ ខ្ញែងលៃ ខ្ញែងសីមា ឱ្ងនអុំនា ទ្រា ប្រុបនេ្ធ ទជ្ជ ។
ព្រាហ្ម៎ាព្រានដ៏ងដ្ឋានទ្ធ ចនចេញ្ជ ទ្ធ ស្ទ្ធ ក ស្ទ្ធ ចមច្ចា ។
ទ្ធ ងយ ប ព្ជ ប ប ្ជ ទ្ធ ទ ្ជ ទ ្ជ ប ្ជ ត ្ជ ក ្ជ ត ្ជ ្ជ ្ជ ។
ព្ជ ន ្ជ ្ជ ទ ្ជ ្ជ ្ជ

បុត្រាសោកាពេកទ្រៃ អាទ្សារ៉ះអាល័យ មាតាបិតា ។
ផ្ទ្យាខ្ជោចលន្ធោចន៏ីនា ខ្ជាចប្រាន១ទ្រៃទ៉ា ចំឫត់ដ៏ីនី ។
ឆ្ងាញ្ជ្ញ១ទ ំ ន ួ ញ ១ ទ ៅ ឱ ្ ្ ី ១ ១ ១

សន្ធ៎ុសាងសីលា ពាំងត្រីកន្ទ្រាឲ្យ ស្នេហ៍ស្ងួ
ដ១ាបអស់ជីវិត ឲ្យ១ទ្យ១ងនួចពេ១ទ១ទ១ា ។
ស្តេចផ្តាំ ហើយផ្តាំ ១ទ្យ១ត ត្រូ១ងចង្ហ្ស១ឈើ១ខ្ជា ១ចផ្ទ្រា
ស្រយុតអស់អង្គា គិតត្រ១ះ ១ប្អូ១ពន់ ១ពកសល់ ។
ន១ា ១ងន១ាថ១ងសោយ១សោ ក ១ស៊ែ១ន១ អ១មា ១ក១ន្ទ្រ១ផ្ទ្រ១ ១ទ១ពល
ត្រ១ះ ១ន ១ត្រ១ា ១ជ១ា ១ទ១ជ ស្រ១ក់ ១ស ១ស្រ១ា ១ក ១ត្រ១ះ ១ភ ១ត្ត្ត១ា ។
ត្រ១ះ ១អ ១ីយ ១ចើ ១ត្រ១ះ ១ប១ ១ទ១ា ១ចម្ល១ងបុ ១ត ១ទ ១ហ១ា ១ន
ត្រ១ះ ១អ ១ង្ក ១ន១ា ១ប ១ទ ១ ១ ១

ហិចមែលក្នុងគង្គា យើងបញ្ជ្រាប់ស្លេះសិនហោង ។
ទើបយើងនឹងសំដែង ទិទានថ្លែងដោយទំនង
កាលត្រកាយកន្ត្រកជ្រាស់ជ្ជង មានភេត្រាបើកចេញ្ចរ ។
ឯនាយភេត្រានោះ សោតនាមឈ្មោះហៅសាគរ
ពាណិជនាំអស់ប - ទិពាទ្រ្ចាំរយគណនា ។
បើកក្ដោងឆ្ពោះសំដៅ តម្រង់ទៅនគរា
បើកតាមផ្ទៃទជលសា លុះត្រពីកត្រពាងត្រៃចមកដល់ ។
ដែនដាក់នាងធីតា ទ៉ុនជាយាទ៍ត្ថនិមិ៍ល
ទៅនាទីផ្ទាក់ផ្ទ្ជ ទៅទ៍ីមទ្ទ្ជ្ជ្ជ្ជ្ជ ។
ខ្ជ្ជ្ជ្ជ្ជ ។
ខ្ជ្ជ្ជ្ជ្ជ ។
ខ

ក្រុងសុភមិត្ត

Introductory Note

ក្រុងសុភមិត្ត /kroŋ-soppəmɨt/ King Subhamitra, hero of the epic of the same name

ឧកញ៉ាកសាធិបតីកៅ Oknha Kosadhipati Kao, author of the story 'King Subhamitra'

បញ្ញាសជាតក /paññaasaq-ciəɓɑq/ Fifty Jatakas (50 apochryphal birth stories not included in the Tripitaka, but very popular in Cambodia, Thailand, and Laos)

ក្រុងអសុភមិត្ត King Asubhamitra

ឧបราช /quppəraac/ Vice-King

អาណោចអาធ័ម sad, pathetic, pitiable

Text

ក្សត្រา King (i.e. Subhamitra)

ជ្រោះ gorge, mountain stream, spring

អូរ seasonal stream

ចង្ហូរ ditch, gully, small channel of water

ព្ទ្ធក្ខរณี /paokkhaarənəy/ lotus-pond

ទេះ to wear away, shave off, chip away

ទង settled, cleared up

ទេះราบทงส្ហา [water] wears down [the earth around the pond, where it] settles [to the bottom, leaving a] clear [surface]. (This is a good example of the common poetic device of portraying an entire picture with a few basic words.)

ពីរពងក្ស (= ពីរអង្ក)

ស្ទូងខ្សាច់ sandbar, sand dune

ប៊ូ bow (of ribbon or cloth)

បុស្ប /bos/ flower (Lit)

ប៊ូបុស្ប bow-shaped blossom

ទុះ to untie, undo, unfold; to fall, drop, sprinkle down

ផារ (= ពីផារ) odor, fragrance

ការ៉ែកស a plant with fragrant flowers

ផកទ្ទស a kind of flower (canna lily?)

ឈ្ងូ a kind of flower

ម្ជុះទ្ធត a variety of jasmine

ម្ជុះលา a variety of jasmine

ខ្ទីង a kind of flowering tree

ខ្ទុ a kind of flowering tree

ស្ងុតភី (=ស្ងុតភី) a kind of flower

មហาหิङ្ग /məhaahɨŋ/ the plant asafetida

ប្រយङ្ग /prɑyɑŋ/ the plant Panicum Italicum

ឆ្ងនស្រី a variety of jasmine

ស្រទ្ធិត dwarf fig tree

ចារ an odorless flower

លន្ធ a small plant with fragrant flowers

ទំផក a kind of cactus with fragrant blooms

ផ្ទាសផ្ទាល all around, all over

ផ្ទ្ធ cluster, bunch

លំយុង hang down, point down; downward

ឆោនឆាន hanging all around, suspended all over

ស៊ាន buzzing, humming

ស្ទ្ធ sound, voice

ត្រីប to suck

ជញ្ជាប់ to suck

ទ្ធសราย genial and entertaining, expansive

លំណេះ to reminisce, exchange memories

ត្រាប់ត្រាយ (= ត្រាយត្រាប់)

ប្រមេ:ះ to shell (corn); shell out, rub off, gather

ស្ងាត់ jungle, deep forest

ជ្រងំ dead, complete (intensifier for quiet, calm, peaceful)

ធាន immense, huge

ពីលាប to lament, mourn and weep (Lit)

ចរចេរ go, walk (Lit)

ពង្រាង carry in the arms

ទង្រាង to continue

ខ្ចីថ to care, be concerned

សម since, given the fact that

លន្ធ្លាច sad, melancholy, plaintive

ឥតល្ហើយ relentlessly, without respite, unrelievedly

បង--- មក If I had known it would be like this, I wouldn't have brought you along.

អន្ទមញ្ញ /qammənin̄/ to suffer (mental anguish)

ខ្ចែង increasing(ly)

ឥតាប់ខុស [whether] right or wrong

ព្រលឹង soul

ជួបជួន to meet

មូលបន្ទាប់ to form a complete whole (i.e. be all together)

ភូធរ king (Poetic)

ទ្ធ្ចិ:ះ anxious, worried; feel anxiety about

សញ្ជាប់ sad and pensive (of facial expression)

ចំខ្ចីបង to brood, agonize, worry

អមាកៃ sad, disconsolate

ប្រវាល expanse, wide surface

ទន្ធ្ន់ agitated, surging

ពន្ធ្ងីក strong, loud, great

ខ្ចីបកខ្ចែង to break into spray, throw up a mist

គគ្រេងគគ្រាំ (=គគ្រាំគគ្រេង) with a constant roar

អស់ទិសា (=អស់ទិស) in every direction, all around

ផាត់ to blow (Lit)

ផាត់ផាយ (=ផាយផាត់) to blow (Lit)

ពិន្ធង a kind of whale

ចខ្ចីបល ray fish

ឆ្លាម shark

ឆ្ពាំង catfish

លំកាំង to float, glide, soar

ភ្ជាំង have a mental lapse, go blank

ពលា /puŏlliə/ force, strength

ឆ្នេ្ងរ៉ាងឆ្នេ្ង beach, shore

ជ្រាលជ្រៅ (= ជ្រៅ)

ស្ងើម to be amazed at, impressed by, stand in awe of

សរពេជ្ជ /sarəpic/ the one who knows all (i.e. the Buddha)

ជិនស្រី /cinnəsrəy/ the victorious one (i.e. the Buddha)

ផ្ទាក់ផ្ទល់ terrace, bank, elevation

ជល /cŏəl/ water (Lit)

ជោរជល brim with tears

ស៊ីមា boundary, border; here: land, shore

ដឹងដានឆ្នេ្ង know the coastline well

សន្ធ្យា /sɑntyiə/ dusk, twilight

លាភជ័យ good luck

ឆ្ងាយ remote, distant

អម្ពុង period of time, lapse of time

អម្ពុង--- ឆ្នេ:ណា there hasn't been

anything like this for quite a long time
ឆ្នក they (i.e. the children)

ធ្លាយ to harm, hurt

អង្គ (=មិនធ្លាប)

យល់អង្គ្គ seemed unusual

ស្ទាស្ទប់ to crouch and move from side to side in anticipation of an attack
ចំប្រេចប់ trembling, shaking

ទ្រាមី the speaker

ពល (here: to use the strategy of, to trick by)
ពិសាល (=ពិសេសពិសាល) excellent, special
ពន្ធេង agitated

ផ្ទ្រា (=ព្រោះ ; Archaic)

ពុំដឹងសេចក្ដី inexperienced, immature
ចំញ្ចាត់ជីវ៉ា to kill, take [their] lives (Lit)
ទំនួញ a lament, wail, cry

ទ្ធ្ងន: to hurry

តក្ខសិលា Takkasila (place name)

ផ្ទាក់ផ្ទម cherish, pamper, treat gently
ស្រាងសុទ្ធិយ៉ា to be just light, light as at predawn
ត្រ៉ែង still, typically, continuing to, in the process of

ទុព្ធ្ល /tuppʊ̆l/ debilitated

ណាស់ (=ណាស់)

ទ្ធ្ងៅ you (Lit)

ប្រយ័ត្នក្រោយ be careful (lit: keep a lookout behind)

ហ៊ីងទ្ធ្ងា to harm, bother, mistreat

សន្ទ្ធ្ងាងសីលា accumulate merit (i.e. by keeping the precepts)

ពឹង--- ស្ងួ ask for the benevolence of the forest

ស្រយុត to sag, droop, collapse, feel enervated
ទសពល the strength of ten [elephants](i.e. Subhamitra)
ស្ទ្ធ្ងាក profusely

ស្ងួងដ់ desolate, melancholic, sad

ញ្ជ្ងៅ to feel a chill of fear, to shiver
ឃង់ឃល់ to see

ផ្ដែផ្ដាំ to admonish, counsel, leave final instructions
ពោធិសត្ត /poothisat/ Bodhisatva (i.e. Subhamitra)
ជលសាគ១ /cʊ̆ʊllə̆saakɔɔ/ ocean

 គម្ភីរ (=គម្ភ្ជ) deep, profound, unfathomable
ឃ្លាមៃ (=ឃ្លាតមៃ) exhausted and dejected
ពន្ធ្ងៅ to weep, cry (Roy)

ទ្ធ្ងាមទ្ធ្ងង់ wide-eyed (with fear or surprise)
ទ្ធ្ងាំ to wait expectantly

ទល់ទុក្ខ facing grief, in misery

ថប់ be worried lest, have a negative premonition about
ពាធ to hurt, harm, do damage to
បង់ទ្ធ្ងៅ needlessly, to no good purpose
ភ្ជ្ជ្ជ seagoing sailing vessel

សាគ១ពាណិជ name of a ship's captain (lit: seagoing merchant)
ទ្ធ្ងមទ្ធ្ងៅ next to

ឬមួយ or, or perhaps

ផ្ទាក់ក្ដ្ដ to lower the sails

ជ១ជ១ ocean tide

ក្ជ១ចកើតកាន់ស្ងេហ៍ស្ងួ [a feeling of love] arose toward her
សម័យ information, matter, circumstances
ភ១ (=ក្ជ) the ship's captain

ធ្ងើកោតកាន្ដ្ដ្ដ្ដ pretend that you respect [your husband and that this would be] an impropriety

២៩. សព្វសិទ្ធិ

ដោយ

តន់ (ហ្ជីនភក្តីអក្សរ)

បុព្វកថា

ទ្រឿងសព្វសិទ្ធិជាទ្រឿងមួយនៃបញ្ញាសជាតក ។ ចម្លាប់ដើមសរសេរជាកាលី ។ នៅឆ្នាំ១៨៥៥ ទើបហ្ជីនភក្តីអក្សរតន់ ទ្យាបទ្យាងទៅជាពាក្យកាព្យ ។

កាលព្រះសម្មាសម្ពុទ្ធនៅជាពោធិសត្វនៅទ្រើយ ទ្រង់កើតជាសត្វជ្យាបកប្ជាស មានភរិយាព្រមទាំងកូនខ្ចី ។ ព្រឹកថ្ងៃមួយ ជ្យាបកប្ជាសឈ្មោលហើរទៅរកចំណី ។ នៅពេលកំពុងត្រតែបលំអងកសរផ្ការីកមួយ ជ្យាបកប្ជាសកំត្ងូវផ្ការីកក្ពាជជាប់នៅក្នុងត្រតបកទៅ ។ នៅថ្ងៃដដែលនោះ ភ្លើងត្រ្ជៃពនាលមកឆេះសំបុកនិងកូនស្លាប់ទៅ ។ លុះដល់យប់ត្ជ្ជៅផ្ការីកកំទីកទ្ជ្ជ្ជ

ល្មមព្រះទិនកនចនត្រៃ្ងយត្រៃ្ងន អណ្តែតលយលៃ្ងនចាកព្រីកៗ
ស្រទ្ធ:ចាស់ទ្ធ:ព្រះសុទិយា ចំហាយឧណ្ហាចំផ្ទៃនដី ។
ទ្ធ:ឯបុស្ស្ជ:ក្ងងស្រ:ន:ន: លង់ល:ត្រូវ:ក្ដ:ព្រះសុទិយ
ទ្ធ:ត:ទ្ធ:ត:ក្ដ:ជ:ជ:ត:ទ:ទ:ញ្ជ:ខ្ញ: ចាប:ន:ន: ឥតជ:ជ:ងទ:ឃ្ជ:ណា ។
ក:ពុ:ងចឹ:ក:ចា:ជ:ជ:ជ:ជ:ជ:ទ:ម លោ:ដ:ជ:ជ:ត:ទ:ទ:ប:ក:ជ:
ទ្ធ:ត:ទ:ជ:ជ:ជ:ជ:ន:ទ:ក្ន:ងផ:ក: ជ:ក:ជ:ជ:ជ:ជ:ជ

ឱ្យអ្នកដាច្ចីថ្លៃពន្ធក ម្តេចពុំឃើញ្ញមណ៑ាអ្នកអើយ
ភ្លើងនៃព្រៃនេះ កូនសូន្យឥតត្រើយ កូនអើយម្ល៉ះសមអ្នកត្ដាផ្ទ្យា ។
លោ ក១ហើយនាងចាបឆ្ងាបហើ១ចុះ ទ១ីបហ្ចាចំពុះនៃអាត្ម្ម
ចឹកពាំ នាំ កូនស្ងួនសង្ហ្ម ១ ន១ីងពាំ យ ាត្រ ាកីពុ ំ ឫ ន ។
អនិ ច្ច ា ចា ប ញ ី ្ញ ា ១ អ ស ់ អ ង ្ គ ហើ ១ ហ ក ់ ទ ិ ល ទ ង ់ ល ោ ក ប ្ រ ុ ះ ប ្ ដ ូ ណ
ទ្ធ ញ ្ ញ ា ថ ា ឱ ្ យ ក ូ ន ស ្ ង ួ ន ក ល ្ យ ា ណ ម ្ ល ៉ ះ ស ម ម ្ ត ា យ ខ ា ន ឃ ើ ញ ្ ញ ម ា ល ថ ្ ម ្ ។
ហើ យ ថ ្ ម ្ ង អ ង ្ ហ ១ អ ស ់ ទ េ ត ្ ត ^ ^ ^ ស ្ ថ ិ ត ស ្ ថ ា ន ណ ា ^ ^ ^ ^ ^ ^ ^ ^ ^ ^
ជ ្ ដ ា ះ ជ ្ ដ ា យ ស ូ ម ជ ួ យ ^ ^ ^ ^ ^ ^ ^ ^ ឱ ្ យ ^ ^ ^ ^ ^ ^ ^ ^ ^

ឫត្ត់ទាំងសំបុកមែលទុកកូន ឃើងស្ងាត់សោះសូន្យក្នុងសានគ្រោះ
ប្រពន្ធកើតឫត្ត់ពិតចំពោះ គឺមោះដាកម្មនៃអាត្មា ។
ទឹងទីតញ្ជ្ឫទញ្ជាប់ចំប្រមប់ប្រូណ ទំនានខ្ទឹកខ្ទួលក្ដួលសោកា
ឱ្ន៏កូនកំសត់បុត្រទ្ធេហារ ទ្ធៅណាពុំឃើញផ្ទូចសព្ធកាល ។
ត្រានោះឯនាងសកុណី ឃើញប្ដីមកដល់សោកដាសដាល
ទើបចេញពីមែកត្រកក្ស្ទាសាល មកផ្ទ្ធាលស្ទ្ធសដ៏ឱ្ន៏ប្ដីថា ។
អ្ធកឯងទ្ធៅមែកព្ធានសប្ធាយ ត្រែកនឹងសហាយត្ធូវទ្ធិន្ធា
ឥ.ទ្ធ្ធ.ទ.ភ្ជ្ជ.ងមែកឆ្ងៃ.ត្ធ.ក.ស្ធ ឆ្ងៃ.ក.ន.ទ្ធ.ហ. រ.ម.ណ.ក.ន.យ ។
សព្ធកាលទ្ធ្ធ.ងមកមកត្ធ.ទ.ពេ.ល មិ.ន.ដ.ល.ខ.ត.ខ.ន.ខ.ុ.ស.ម.ួ.យ.ម.ន.ថ.ម.ន.ម.ន.ម.ន

បកប្រាស្តាប់ដាក់ទើបតបថា កុំខ្ជែប្រជ្រាជ្ជាណាអ្នកអើយ
ប្រសិនអាល័យខ្ញុំមែនហើយ ម្តេចមិនផ្ញើតោះតើយដូចម្តេចណ៎ា ។
ទិស័យកើតជាប្រពន្ធប្តី គប្បីដឹងទុក្ខដឹងសុខា
ទើបហៅស្រឡាញ់ពេញស្នេហា នេះមាត់តែថាអាណិតណាស់ ។
ឯចិត្តបែកខ្ចែកខ្ជែប្រជ្រើងឆ្ងៃត គិតទុកថ្មីទៀតចោលឯចាស់
ហើយថាផ្តាត្តាបជាប់ក្នុងស្រុះ ខ្ញុំដឹងចិត្តច្បាស់យ៉ាងនេះឯង ។
ហ៊ានចោលទាស់ភ្លើងឆេះសំបុក ធ្លាក់ក្ងានត្រសុកទៅក្នុងខ្ជែងឯ
គ្មានសល់ទូបសោះអស់ឆ្ងីងខ្ជែងឆ្ងង ឃើញមានតែផ្ទៃងហុយដងគ្គាល ។
ខ្ញ៉ាកូនសំឡាញ់ពេញចិត្តស្ម័គ្រ ម្តាយនឹកដើមអ្នកធ្លាក់ថ្លើមក្ពល
ម្តាយសោកពិលាបសព្វខ្ញ៉ីកខ្ជួល ឈឺឆ្ងៀបឆេះឈ្ងល់ញ៉ាំ្ងទពុងពោះ ។
បកប្រាបៀតខ្ជែងតែចាំស្តាប់ ប្រពន្ធសារទស័ព្ទស្ដីបញ្ជ្ញាះ
ខ្ជីងខ្ជ៏ណ្ណប្រជ្ញណ្ណប្រជ្ជែងឈ្ងោះ គំទ្ទាះគំទ្ទាមតាមក្រោធា ។
ទើបលោមប្រលោមថាត្រលឹង មាសនឹងខ្ជីងថ្ងៃពៅពុំងា
បងត្រង់គន្ធិតឥតមាយា ជាក់ជាស្រឡាញ់ពេញពីពោះ ។
ខ្ជែលពុំធ្ងនមកដោយពេលពិត ដោយសារទង្ការ៉ាទ្ធ្ជ្ជ្ជ្ជ្ជ
កម្មកើយកម្មកាត់ខ្ញ៉ាត្ធ្ជ សូមប្ជ្ជ្ជ្ជ
សកុណ្ណ្ណ្ណ្ណ ថាចិត្ត
ខ្ញ៉ាដ្ជ អ
ន ហ
ខ ន
ប ។
ទ ។
ន ។
ប ។
ន ។
ខ ។
ន ។
ន ។
ន ។
ន ។
ន ។

ថា ហើយកាងស្លាបក្រាបបង្គំ ប្រណមៃ្យទេវតាសួគ៌ាល័យ
ទាំងទេពស្ថិតស្ថានដានត្រីកៃ្ងប្រៃ នៅនៃគិរីទីបព្វតា ។
សូមអស់លោកជួយដាសាកៃ្ម ទោះបីខ្ញុំកើតជាតិកាណា
ខ្ញុំសូមតាំងចិត្តគិតសច្ចា ប្រាថ្នាកុំឱ្យទៅនួមកាយ ។
នឹងជាតិជាប្រុសគ្រប់អង្គប្រាណ ហើយកុំឱ្យជ្ញានមែងអភិប្រាយ
មេត្រីស្ដីស្ដាប់សព្ទបវិយាយ ឱ្យឆ្ងាយទៅងវាល់ជៀសឱ្យជ្ញាន ។
ទោះបីទៅកើតភពណា ៣ ជាសត្វមនុសៃ្សសព្វគ្រប់ស្ថាន
ជាតិប្រុសកុំស្ម៊ីគ្រនឹកៃ្ងនួមប្រាណ កុំឱ្យវាប់អានស្ថានមេត្រី ។
គ្រានោះសកុណាបក្សាសត្ត សម្ងាត់ចាំស្ដាប់ស័ព្ទបកៃ្ម
ឮនាងសច្ចាថានេះ ទីបស្ដីផ្ដើយឆ្លងសួងទិញ្ញថា ។
សូមអស់ទេពទេសសោឡសស្ថាន ស្ថិតក្នុងត្រៃយត្រាណកាមា
ជួយដាសាកៃ្ម ខ្ញុំប្រាថ្នា តបសួងវាចានាងបកៃ្ម ។
ជ្ជិតគេប្រាថ្នាអនាគត ឱ្យចៀសឱ្យផុតខ្ញុំជាប្ដី
ជាតិប្រុសគេថាមិនមេត្រី មិនស្ដីមិនស្ដាប់សព្ទវាទី ។
ថាខ្ញុំស្រឡាញ់ៃ្ងមិនពេញស្ម៊ីគ្រ នឹងនាងនេះជាក់ស្ដីដីវី
ពុំមានបែកបែរប្រែចិត្តពីរ ដៃលកទកញ្ជ្ជាងទៀតសោះ ។
ជាតិត្រកាយសូមឱ្យជ្ញានួមនឹកៃ្ម នឹងនាងនេះជាក់ជាគូស្នោះ
ខ្ញុំស្ដីឱ្យស្ដាប់ស័ព្ទស្រណោះ កុំឱ្យទេជ្ជាងលុះនិញ្ជាន ។
ឯនាងសកុណីជ្ញានស្ដែងស្ដាប់ បក្សាសារសព្ទតាំងប្រណិធាន
ចិត្តក្ដៅគិតក្ដួលឆ្ងួលទិះធ្យាន មិនមានឆ្ងឹកស្ដាយដល់ជីវិតា ។
ហើរចុះចូលស្ទុងក្នុងកងភ្លើង ឆេះទៅជ្ជាងរលត់ផុតកាយា
ចាបឈ្ងោលយើញៃ្ងជាក់ផ្ដាក់ថ្ដើមផ្ទ្រា ស្ទុះផ្ដោះចូលឆ្ងាក្នុងអគ្ជី ។

(តន់ (ញ្ជីនភក្ដីអក្សរ), ទៅ្ជ្ជងសព្ទសិទ្ធិ, ទំព័រ ៣ - ១៥)

សព្វសិទ្ធិ

Introductory Note

សព្វសិទ្ធិ /sɑp sət/ Sabvasiddhi (name of one of the fifty apocryphal Jatakas popular in Cambodia, Thailand, and Laos)

ញ៉ែនភ្ជីអក្សរ /mə+n-pheăqkədəy-qaqsɑɑ/ royal title for a scholar

ឥន់ name of the Cambodian author of Sabvasiddhi

ព្រះសម្មាសម្ពុទ្ធ /preăh-sammaasamput/ the Enlightened One (i.e. the Buddha)

ផ្សង់ឃ្មុកបង្ហាស a kind of small sparrow

ក្មេងខ្ចី baby, newborn infant

ចំណី food (Lit)

លំអង pollen

រាល to spread, expand

គន្ធ /kuăn/ fragrance

បទុម /patum, botum/ lotus

មួយថ្ងៃទាល់ល្ងាច all day long

Text

ដាច...សុខា happily, with no problem

រះ to appear, come out, shine

ទេរ្ធីងរះ to come out gloriously, shine brightly (of the sun)

ព្រហាម dawn

ម៉ែតមួយម្រាណ alone, by himself

ពនាល័យ forest, forest abode

ទទេ sparse, spaced

លំចង់ a kind of aquatic flower

ចង្កូលណី /cɑŋkollənəy/ an aquatic plant (same family as lotus, water lily)

ព្រះសុរិយ /preăh-sorəy/ the sun

ទេះពួយ to dive (from the sky), make a pass at

ល្ម just as, at the same time as

ព្រះទិនកន /preăh-tɨnnəkɑɑ/ the sun (Lit)

ម្ត្រីយម្ត្រីន slowly, gradually

ចំហាយ steam (here: heat)

ខ្ញុណ /qonnəhaa/ hot (Lit)

បុស្ប្ជ /bohsəboŋ/ lotus (i.e. flower [which rises from] the mud)

ទ្រីតទ្ជ to constrict, tighten, contract

លោតដ្ជ as if

ទ្ជ to squeeze

ទ្ជតទ្ជ (=ទ្ជីតទ្ជ)

ទ្ជ twisted

ក្ជ to be in a torment, heart-sick

ខ្ជ្ជ (=ខ្ជ)

ពុំចាំគិត not concerned, doesn't matter, don't have to worry

លើកទុក to set aside, put aside

ចាត់ undertake to

ទ្ជ fiercely, like an inferno

ផ្ជ acrid smoke

ចលាចល [causing] turmoil, confusion, pandemonium

សកុណី /saqkənəy/ female bird

ចុក to have a pain, have a cramp

ម៉ាសី /meăŋsəy/ (=/meăŋsaq/) flesh, meat (Roy, Clergy)

ស្ងាត់ to be numb, asleep (of a limb)

ផ្ទ (=ផ្ទ) extremely

ស្ទ to sidle back and forth evasively, dodge back and forth

ផ្ទេរផ្ទា to cast about in a panic

ជីវ៉ៃ /ciiwəəŋ/ life

ស្ទាំងកាំង stupified, stunned

ផ្ទារខ្លោច (=ខ្លោចផ្ទារ) anguished

ឯកណ្ដោចឯកណ្ដែង lonely, desolate

ចំពុះ beak, bill

អនិច្ចា preceding a noun in Cambodian literature: the poor..., the unfortunate...

ទេព្រ៊ីកន្ធ guardian angels

ព្រ្ជាយ cape, point (of land)

ទ៉ែកទ៉ែ to reflect, deliberate, resolve (a problem)

ដាល to spread, extend

ត្រដ្ឋ to loom, tower, rise above all else

ឆាប to reach, lick at (of flames)

ក្ងូច to swirl, twist, revolve, whirl

ទោល to scorch, singe

ស្លក់ to be pale

ត្រា to cease, die down, diminish

ផ្ទាញ (=ចំផ្ទាញ)

ជ្ជាក soaked

មាលី flower

ស្រទាប់ petal, layer, stratum

រំសាយ to loosen, spread, distribute loosely

បុស្ប៉ី /bohsəbəy/ flower (Lit)

ទ្ធ្ងៃ sad, lonely, desolate

ផ្ទោះផ្ទេក (=ផ្ទេកផ្ទោះ)

ផ្ទេច quickly, with a dart, like a flash

ហ្ជង់ /wαŋ/ extremely (clear, bright, fragrant)

សាន (=ស្ងាន) jungle

ព្ជ្ជ្ជ៍ dangerous, full of danger

ចំពោះ (here: from [him])

ស្ងាល (=ស្ងាន)

ផ្ទ្ងាល to rebuke, reprove

ស្ដ្ងី (=ស្ដ្ងី) to say, speak (Lit)

ខ្ទាតខ្ទាន (=ខ្ទាន)

ការ៉ាអាល័យ to stop loving, betray love

ល្ងៃត trick, strategem

ទកល្ងៃតថ្ងៃ be unfaithful, have an affair, find a lover

ពេញ្ជ្ជ្ជ្ជ ១ with all one's heart

ប្ជ្ជ្ជ ១ to ruin, destroy; to die; death, destruction, ruin

ឧ្ជ្ជ---ពិត to pass off your pretensions as truth

សកុណា /saqkonnaa/ male bird (Lit)

ប្ជ្ជ្ជ /prαcan/ jealous (of one's spouse or lover)

ប្ជ្ជ្ជ to like, desire (Lit)

ព្ជ្ជ្ជ ១ sun (?)

ការ៉ាចិត្ត maintain, insist on; here: stubborn, unyielding

ទ៉ែ្ជ្ជ្ជ to scheme, look for excuses

ទ្ជ្ជ្ជ chance, fortune, fate; here: [since it was our] fate

ដ្ជ្ជ ១ share the bad and the good

ទ្ជ្ជ this, in this present case; you, in your case

ម្ជ្ជ just saying, saying insincerely

ត្ជ្ជ disappearing among, burrowing through

ផ្ទ្ជ្ជ (=ផ្ទ្ជ្ជ)

ហ្ជ to rise, puff (of smoke, steam, etc.)

ដ្ជ្ជ in a big cloud

ទ្ជ្ជ scratchy, prickling (as a hair in a shirt)

ឈួល feel a burning, biting sensation (as from horseradish)

បញ្ជោះ to provoke, egg on, taunt

ឮណ្ហ to dictate, order imperiously

ប្រកែជ to dispute querulously

គំនៅ rude, crude, coarse

ពេញៃ្ជ្ជ៖ wholeheartedly, from the bottom of my heart

កាត់ to destroy, alienate, cut off

ឫស្យា /rɨhsyaa/ covetous, begrudging; corrupt

ឧនៃ (=ឧនា)

សោកាល័យ (=សោក + អាល័យ)

ស្ងគ៌ាល័យ /suəkiəlay/ heaven

បព្វតា (=ប្ពតា) mountain, hill (Lit)

អភិប្រាយ to talk, converse (Lit)

ទៀងទាត់ continuously, forever

ទ័ពនួម (=នួមទ័ពនៃ) live a conjugal life

ស្ពានមៃ្ត្រ to form an alliance, ally with

ឆ្លង back, reciprocally, in reply

ទស /tuŏh/ ten (Skt)

សោឡស /saolɑh/ sixteen

ទេពទសសោឡសស្ពាន the ten angels of the sixteen heavens

ឆកាមា /chɑɑ-kaamaa/ six-level heaven

មាន...ចិត្តពីរ to be unfaithful, have divided loyalties

ទៅដាច់ come untied, come loose; be separated

ឆ្ងល to burn, consume

ធ្យាន to meditate

ស្ទ្ងរ speedily

ឆ្ងរ loud, roaring

ឆ្ងា vigorous, energetic (here: without hesitation)

ផេះ ashes

៣០. មហាវេស្សន្តរជាតក

(គ្មានឈ្មោះអ្នកនិពន្ធ)

បុព្វកថា

ទេវ្រឹងមហាវេស្សន្តរជាតក ជាទេវ្រឹងមួយនិយាយអំពីកំណើតព្រះពោធិសត្ត មុនព្រះអង្គឫទ្ធានត្រាស់ជាព្រះពុទ្ធ ។ ទេវ្រឹងនេះមាននៅក្នុងព្រះសូត្រដ៏ដ្ឋកមួយនៃគម្ពីរព្រះត្រ័យបិដក ។ ខ្មែរអ្នកកាន់ពុទ្ធសាសនាចូលចិត្តទេវ្រឹងនេះជាទីបំផុត ។ នៅពេលចេញវស្សា គេតែងយកទេវ្រឹងនេះមកទេសនាមួយថ្ងៃមួយយប់ ។

ទេវ្រឹងនេះគេប្រទះឃើញជាប្រើនច្បាប់ ជាភាសាខ្មែរ ខ្លះវែងខ្លះខ្លី ។ ចំណែកឯការបកប្រែវិញ្ញ គឺមិនមែនជាការបកប្រែត្រង់ ១ ទេ គេដកស្រង់អត្ថបទឫសី មានវែងមានខ្លី ហើយគេផ្ទៃអត្ថាធិប្បាយបញ្ចេញ្ញបញ្ជ្ចូលនូវទេវ្រឹងវ៉ាវជាប្រើនដ៏ដ្ឋកខ្មែរសុទ្ធ ១ ។ យើងពុំអាចដាក់អត្ថបទឫសីបញ្ជ្ចូលផងទេ ដោយយល់ឃើញថា ភាសាឫសីជាការសិក្សាដ៏ដាយ ទ្ធ ។ ក្នុងកន្លែងត្រង់ណាដ៏ដ្ឋកមានអត្ថបទឫសី យើងគ្រាន់តែដាក់សេចក្ដីសង្ខេតប្រាប់ឱ្យដឹងថា តើនៅកន្លែងនោះ មានអត្ថបទឫសីចំនួនប៉ុន្មានបន្ទាត់តែប៉ុណ្ណោះ ។

ទេវ្រឹងមហាវេស្សន្តរជាតក មិនមែនសរសេរជាពាក្យរាយធម្មតាឬជាពាក្យកាព្យទ្ធ ឡើយ តែអ្នកនិពន្ធប្រើបច្ចេកទេសម៉ាងដ៏ដ្ឋកហៅថា "ពាក្យកែវ" ដ៏ដ្ឋជួនកាលមានពាក្យជួនគ្នារដ៏ក មានទំនងស្រដៀងគ្នានឹងណ្ណាព្យ ។

អត្ថបទខាងក្រោមនេះ ដកស្រង់ចេញមកពីកណ្ណឈ្មោះ "ណ្ណកុមារជ័ព្ធ" ត្រង់ការដ៏ដ្ឋព្រះពោធិសត្ត ឱ្យបុត្រទាំងពីរទៅតាជូដក ។

អត្ថបទ

តមត្ថំ ឧបការសន្ត្ថា សត្ថា អាហ ទ្ធីអាចារ្ធម៌ដ្ឋណាពុំទាន់ប្រាកដ ឧទ្ទេសដ្ឋណាពុំទាន់ច្ចែងច្ចាស់ លុះព្រះឫទ្ធានត្រាស់ហើយ ព្រះអង្គបន្ទ្ជូលសូត្រសាឡូវ្ធាទ្ធព្រះគាថាដ្ជូចខ្ជេះ

[ឫសី ១ បន្ទាត់] ទ្ធ្ជ្ជ ភិក្ខុ ! ឱ្ជ នាកាលតថាគតនៅជាព្រះវេស្សន្តរបរ ១ ១ ១

ទ្រ៍ក្រពក ។

[ឫ្ស ១ បន្ទាត់] កាលព្រះឫ្ទ្ធិទ្រ៍ទ្រ៍ទ្ធ្ងន្ធ្ងនបរមពោធិសត្ត ទ្រ៍ង់ព្រះរាជទានព្រះរាជន្ធ៍ទ្ធ្ងសទ្ធ្ងាំងពីរទ្ធ្ងៅព្រាហ្ម្ណ៍ទ្ធ្ងនោះហ្ងើយ ទ្រ៍ង់មានព្រះបីតិសោមនស្ស ទ្ធ្ងាប ទ្រ៍ង់ឫ្ទ្ធ្ងានឱ្ស ទ្ធ្ងានជាអ្ងាទ្ធ្ងណាស់ ហ្ងើយស្ដ្ងេចមិតទ្ធ្ងតទ្ធ្ងមិលមើលព្រះរាជកុមារទ្ធ្ងាំងពីរក្ន្ងុងកាលណ្ងោះ ។

[ឫ្ស ១ បន្ទាត់] កាលទ្ធ្ងនោះ ជ្ងូជកព្រាហ្ម្ណ៍ឫ្ទ្ធ្ងានព្រះរាជកុមារទ្ធ្ងាំងពីរមកទ្ធ្ងៅក្ន្ងុងកណ្ដ្ងាប់ដ៏ដ្ងេ ហ្ងើយកូ្ងរ ក៏ម្ដ្ងីម្ដ្ងារ ទ្ធ្ងលះ ទ្ធ្ងលាំ ងចូ្ងលទ្ធ្ងៅក្ន្ងុងដ្ងងដ្ងមដ៏ព្រ ដ៏ដ្ងេ ប្ងារ ទ្ធ្ងាចទ្ធ្ងាលិ្ងមកទ្ធ្ងាំ ការ ន ដ៏ងធ្ងេ ញ ឫ្ទ្ធ្ងានហ្ងើយ ប្ងារ ទ្ធ្ងាប ដ៏ដ្ងេ ទ្ធ្ងេ ងនាងក្រ ក្ងា ប្ងារ ទ្ធ្ងាប ដ៏ដ្ងាំ ទ្ធ្ងៅ ជ្ងាលី ឫ្ទ្ធ្ងានហ្ងើយ ទ្ធ្ងួ ប ជ ជ ប ទ្ធ្ងាង ជ្ងា ម្ដ្ងយ ជ ហ្ងើយ ប ណ្ដ្ងើ ទ ទ្ធ្ងៅ យ ក ចុ ង ទ្ធ្ងាលិ ទ្ធ្ងាយ ដ ។ ទ្ធ្ងៅ ចំ ពោ ះ ព្រ ះ ភ ក្ត ព្រ ះ ឫ្ទ្ធ្ងាទ ទ្ធ្ងៅ ទ្ធ្ងេ ស ទ្ធ្ងន្ធ្ងន ប ទ ទ ពោ ធិ ស ត្ត ទ្ធ្ងនោ ះ ទ្ធ្ងាង ទ្ធ្ងាង ។

ត ម ត្ត ំ ប ក ា ទ ស ន ្ធ ា ស ត ្ត ា អ ា ห ទ ី អ ា ច ិ ធ ម ៌ ទ ្ធ ា ណ ា ពុ ំ ទ ា ន ់ ប ្ដ ូ ห ដ ប ទ ្ធ ្ធ ្ធ

ទ្រាប្រកបដោយបុទ្ធិសទ្ធោ ១៨ ប្រការ អកុសលកម្មនាំមកបង្កើតនៅនាលោកិយនេះ [១] ១ ១ ១

ពីរកន្លែងសោយសោកកន្ទក់កន្ទេញយ៉ាងមហិមា ក្រាបទូលទ្រង់ព្រះកន្ទ្រង់ពិលាប ដោយឫទ្ធិព្រះគាថាតទៅ ទៀតថា

[ឫសី ២៨ បន្ទាត់] ទីព្រះរាជកុមារ ទីព្រះរាជកុមារា កាលអ្នកថ្វាយបង្គំលាទៅ អ្នកសៅ សោកនអាក់ទអួលតានតឹងក្នុងខ្ទរាទាំងបងទាំងប្អូន ព្រះវ៉ទ្ធបិតាពុំមានព្រះបន្ទូលណ្ឌ ព្រះរាជបុត្រសោះទ្ធ ទ្រង់ព្រះចិន្តាតែក្នុងព្រះរាជហ្ឫទ័យ ឣ្ន ក ឣ ឣ ១ ១ ១

ជាលំនៅដ៏សប្បាយ ដ៏មានត្រើង ត្រូស ភ្ជ ភ្ជង បង្គ្រៅ ផ្ទ ផ្ទអង្គាល់ ជ្រៃ ជ្រៃ ខ្ពស់ត្រឃឹងត្រលែនតើតឆ្ងាយ ឫសវ៉ាដុះវ៉ែងឆ្ងាយ ពាក់ព័ន្ធទៅមកទាក់ស្ទៀតស៊ីកវកគ្នា យើងតែងយកផ្ទៃដាទ្រាងយោលលេង យើងប្រេ្ចងលេងជាវ៉ែ្ស្ងងត្រកាលសប្បាយ ព្រះពាយផ្ទាយផ្ទាត់ត្រជាក់ក្ដៃមកក្ដ្រាន្ត ឫស្ជ្ជសោតសឹងមានផ្ទាយណ៍ស្ជ ៣ ត្រកមម ខ្ទ្ងៃ ស ស្ជ្ជ្ជ្ជ្ជ្ជ យើងតែងតែដ៏ីនទៅ ប្ដេះយកឫស្ជ្ជមកថ្ងាយ ស៊ីមស្ទៀតត្រព្ះ ១ កសា ប្ដ្ជ្ជ ១ ១ ១

សាលា មានព្រះហឫទ័យក្រៀមក្រំជាំព្រះកន្ត្រា ទ្រង់ព្រះចិន្តាគន់គិតអាណិតព្រះរាជបុត្រ ញ្ជាប់ញ៉ីរទន្ធត់អស់ទាំងព្រះកាយ ។

តមត្ថ៌ បការសេន្ត្តា សត្ថា អាហ ទីអាចារ្ជ៍ធម៌ឯណាពុំទាន់ប្រាកដ បទព្រះឫលីឯណាពុំទាន់ច្បាស់ លុះព្រះឫទ្ធានត្រាស់ហើយ ព្រះអង្គមានព្រះបន្ទូលសួរដូចតទៅ

[ឫលី ២ បន្ទាត់] លំដាប់នោះ ព្រះឫទ្ធីសេ្ទ្ធ លុះស្ដេចព្រះរាជទានព្រះរាជបុត្រទាំងពីរទៅ ព្រាហ្មណ៍ហើយ ស្ដេចចូលទៅក្នុងព្រះបណ្ណសាលា ទ្រង់ព្រះកន្ទ្រឹងសោកាពិលាបយោបំ ដ្ដ្ដ ១ ១ ១

លុះព្រះមហាកស្សបត្រេចង់ត្រិះទិះដូច្នេះហើយ ក៏បានជាត្រេចង់ព្រះចិត្តក្នុងព្រះទ័យវិញថា ធម្មតាអ្នកមានធម៌សប្បុរសតាំងចិត្តប្រាថ្នាជាព្រះពុទ្ធ នាំសត្វឆ្លងវដ្តសង្សារ ឲ្យនយកកូនឱ្យទៅជាទានស្នូមហើយ ឃល់តែស្នូមវា ផ្ញើទុក្ខទោសកូនដល់ម្ល៉ោះកូវ ត្រឡប់ជាប្រែចិត្តគំនិតគិតក្តៅក្រហាយស្តាយក្រោយ ហើយមានគំនិតគិតទៅ ផ្ញើទុក្ខទោសគេវិញនោះ មិនសមគួរទេ ។ ព្រះបទវិនិតកគាថា ដ្ឋែងព្រះតម្រិះនៃព្រះបរមពោធិសត្វនោះ ឱ្យចែងចារ៉ាល់ដូច្នេះថា

[ឫសី ៤ បន្ទាត់] ម្ចាស់ភិក្ខុផងទាំងឡាយអើយ កាលព្រះឫសីទេវិសន្ធនៃបរមបពិត្រ ត្រេចង់គិតនំពីងក្នុងព្រះរាជហ្ឫទ័យថា អញនឹងយកព្រះកាទ ណ្ណនូវព្រះខាន់សរថ្ម ស្ពាយស្ពាខាងឆ្វេងហើយអញនឹងតាមទៅសម្លាប់ព្រាហ្ម ណ៏ឱ្យកន្ទ ក ជីវិត លឹមអញយកកូនអញទាំងពីរទ ណ្ឌ ១ ១ ១

មហាវេស្សន្តរជាតក

Introductory Note

មហាវេស្សន្តរជាតក /mɔhaa-weehsəndɑɑ-ciəɗɑq/ Mahā Vessantara Jātaka

ត្រាស់ to attain enlightenment (i.e. reach Nirvana)

មួយថ្ងៃមួយយប់ a full day, 24 hours

អត្ថបទ /qattəbɑt/ article, composition, text

អត្ថាធិប្បាយ /qatthaathibaay/ commentary, explanation; to explain, describe

បច្ចេកទេស /paccaekkəteeh/ technique; technical

កម្រង garland, braid

ពាក្យកម្រងទ័ពវ rhythmical prose (lit: style of interwoven jewels)

កណ្ឌ /kan/ episode, part, section; fascicle (of a palm-leaf manuscript)

កណ្ឌកុមារទាំ one of the 13 sections of the Maha Vessantara Jataka

ជូជក /cəcuŏq/ Jujaka (name of the Brahman to whom Vessantara gave his two children)

Text

តមត្ថំ បការសេន្ត្តា សត្ថា អាហ /taqmətha ŋ paqkaaseentao satthaa qaahaq/ a Pali formula which typically precedes quotations from the Tripitaka; its general meaning is 'Then the Buddha said...'

សា to tell one's story, recount past misfortunes

ឫទ line, phrase (of verse or scripture)

គាថា poetry, verse (Pali)

តថាគត /təthaakuŏt/ general pronoun for the Buddha

ស្រីពិរាស្ត្រ (Kingdom of) Srībirāstra

ជាលី Jālī (name of Vessantara's son)

ក្រហ្ស្ណា /krəhsnaa/ Krishna (name of Vessantara's daughter)

កើតជាអស្ចារ្យ something extraordinary happened, a marvelous thing happened

ក្រឡាប្រមាណ surface of the earth

ញាប់ to shake, quake

សិនេរុរាជ /səneeruriəc/ (Mt.) Meru

លំទោន to bow, bend over; to submit

គិរីវង្គ /kiriiwuŏŋkɑt/ name of a Himalayan mountain

បព្ពត /bɑɑrəpoŏt/ mountain (Lit)

ឥន្ត្រាធិរាជ /qəntriəthiriəc/ Indra

ឥសូ /qəysou/ top, highest, foremost

ព្រះសំនួល (=ព្រះសម្ងួល) to laugh (Roy)

ថ្វាយសព្ទសាធុការ to bless, bestow a blessing

អធិក extremely

អ៊ីងអាប់ tumultuously, clamorously

ព្រះបីតិ to be delighted, ecstatic; ecstasy, delight

ទលះទលាំង to shuffle hurriedly along, to bustle

ផ្ទុម bush, brush, underbrush

ជ្ជ joined together

ទ្រាយដ (=ទ្រាយ) to beat, hit (Coll)

ចំពោះព្រះភ្ក្ត before the very eyes of, right in front of (Vessantara)

សរីរ: /sərəyreŏq/ body (Lit)

ពុ /pul, poo/ bruised, pulpy

ពង to blister

ទង to undergo, suffer (hardship, grief, etc.)

តាង to represent; in place of, instead of

ស្ម្ប to flat, prostrate

ដំណើ (=ដើ)

ផ្តាំផ្ញើ to have final words with, leave final instructions with
ក្រៃលែង beyond, exceeding
បុរិសទោស /borihsatooh/ human fault, mortal defect
ស្ពក់ swollen and lifeless
ជ្ចាន slab-like, block-like
ក្ងក់ crooked, hooked, twisted
កញ្ចន calf of the leg
សាច់ដុំ muscle
រយៈរយោង sagging, hanging down here and there
ឆនោង a kind of rough-skinned squash, Chinese okra
ពពីរ lips, rim of the lips
យុវយាន /yuu-yiə/ sagging, protruding, hanging down
ខ្នាយ tusk, fang, spur
ញាក់ broken, irregular
គន្លាក់ notch, crease, depression
កន្ទ្ចាំង swollen, bloated
កន្ទ្ចាក swollen, bloated, rotund
ស្រលៀង cross-eyed
ស្រទ្ធ cross-eyed
ពុកចង្កា beard
ស្រមូរ bushy
ប្រចាស្ប្ចាញ់ brush-like
រមួល twisted (here: tangled, matted)
ក្ងញ្ជ brush-like, curly, coiled
ក្ងញ្ជ kinky, curly, coiled
ស្ងរសៃសើ្ចង veins stick out, veins protrude
ទ្ធីមទ្ធាម in crisscrossing helter-skelter lines
អាចមីរុយ freckles (lit: fly-specks)
ប្ចប្ជុយ mole (on the skin)
ក្ងវ ក្ងែ cornea of the eye
ជ្ចងខ្លួន body
ក្ងន្ធ spread apart, spraddled
ស្ងែ to fear, stand in awe of, dread
នាំ to care, be concerned
ឆ្ងនា (=ឆ្ងូ , ឆ្ងូជ) /kuərəniə/ like, as if (Lit)
ទ្ធាញ cattle herdsman
លន្ធ to support, help out, assist; support, assistance, kindness
ពុ្ធ (=ពុ្ធ)
ឫសី /rɨhsəy/ hermit, holy man, rishi
ក្ងន្ធ to whine, plead, beseech
ស្ងៅ (=ស្ងៅ)
ត្ងនតឹង constricted, choked up
ល្ងៃ attain, achieve
ពោធិ ញ្ញាណ /poothiññiən/ enlightenment
បរមសុខ /bɑrommə̆sok/ great joy, perfect peace of mind
ស្ងែ a weight, encumbrance (attached to an animal to restrict his movement)
អារ្ស /qaasrɑm/ hermitage, forest retreat
អារ (=អ)
ឆ្ងន ១ to twist and turn, roll about
ដ to pound, beat
ស្ងរ /sei-mɔ̆ən/ a variety of rambutan
ចន្ធ a sweet-smelling fruit
ម្ជ a sweet-smelling fruit
ល្ងាត a variety of litchi
ផ្ងូ to bathe, give a bath to

ដុស to rub, scrub (to remove dirt)
រមៀត tumeric

ពីសា delicious

លំហើយ to relieve, lessen, ease (tv)
សង្រែង to grieve

សន្ធៃសន្ធឹក (= សន្ធឹកសន្ធៃ) sprawled despondently, prostrate with dejection
ស្រក to recede (of water)

ទីង dried up (by evaporation)

ទ្រីង parched

ហួត to evaporate

ខះ dried out, dried up, dehydrated
ទុក្ខនេះ---ទាំងឡាយ This [kind of] suffering is more persistent than any other [kind of] suffering.
ជម្ពូ rose apple

អធិក great, extreme, many

ពោធិ៍ញ៉ា a kind of banyan tree

ត្រសាយ extended, spread out, branchy
ត្រសាយត្រសុំ (=ត្រសុំត្រសាយ) spread out, overhanging, providing deep shade
ត្រពាំង a kind of tree with edible fruit
ត្រូស a variety of mangosteen

ភ្ជ a kind of tree

ភ្ជង a kind of red hardwood tree

ដងអង្គាល់ 'plow-handle' tree

ត្រឈឹងត្រជ្ជៃ cool and shady

ទោង a swing

ផាយផាត់ to blow (of wind)

ទ្រ៉ែម to put a decorative border on, embellish around the edges

សត្ត្បាន /sattəbaa/ an aquatic plant (?)
ប្រ៉ៃ /prəh/ a kind of deer

ប្រាយ a kind of deer

គជសីហ៍ /kuccəsəy/ mythological lion with elephant's trunk

ស្ងួន (=ស្ងួន) to mold, shape, fashion
ទ្រង់ to possess, embody (Lit)

សមាធិ concentration, meditation

តាដ៏ old man (Polite)

សំនួន model, figure, sculpture (from /soun/)
បន្ធូរបន្ថយ be relieved of, to ease

ដំរីសារ adult elephant, full-grown elephant
ចុះប្រ៉ៃ to rut; go wild, run amuck (Idiom)
ចំណាប់ (=ការចាប់) seizure, arrest

ឫនចំណាប់ to get caught (by)

បណ្ណសាលា /pannasaalaa/ hermitage, hut of leaves
ជ្ងាំព្រះភ្ជ្ញា have a darkened countenance (lit: bruised face; in Cambodian tradition extreme grief or emotion is reflected by a darkened complexion)
ថ្ងៃ time, period (of the day)

ចំផឹក to give to drink, cause to drink
ស្រយាល late, distant, remote (refers here to the sun)
ម្ល៉ះហើយ (here: now, in these circumstances)
មាលឡាយ /miələbaay/ extremely (Poetic)
បញ្ជ្ជ៉ះ to antagonize, provoke

លើសជ្រ៉ែងនៃ ---ពីមង់ [worse] than one would [treat] a repurchased slave
ទោះយ៉ាងណា if, even if, although, no matter
ទោះយ៉ាងណា--- អម្ចាស់ម៉ាន no matter how much [he had] pleased or displeased [me]

ញ្ជាំង to feel constrained to, compelled to

ខ្ជែងចិត្ត to feel diffident toward, have consideration for the feelings of

គេញ្ជាំង--- ទ៉ាយដំទ្ធើយ people would feel constrained by diffidence toward the fact that [these] were Vessantara's slaves, [and] (people) would (fear [my] power [and]) not dare to beat [them].

កញ្ជ្ជាស់ old (Coll)

ក្ជ្ជ្ជ្ជ្ជ stingy, miserly

ឈើច្ជ្ជ cane, walking stick

ខ្ជ្ជ្ជ្ជ furious, burning with anger, incensed

ច្ជ្ជ a cylindrical fish-trap

ផ្ជ្ជ stopper, plug

ទ្ជ្ជ to inch ahead, work one's way forward

ច្ជ្ជ /prəh/ conical bamboo entry to a fish-trap

ក្ជ្ជ period, interval, interior, inside, bounds

ផ្ជ្ជ្ជ (= ផ្ជ្ជ)

 អ៎ះ final hortatory particle

ស្ជ្ជ beggar

ខ្ជ្ជ (=ខ្ជ)

ប្ជ្ជ /pareqwitok/ thought, consideration; to ponder, consider (Roy)

ថ្ជ្ជ precious, excellent, perfect

ប្ជ្ជ /praacñaa-saarəpɨc-tañiən/

ខ្ជ (=ខ្ជ)

ល ្ជ enlightenment

ក period, age, interval

ឯ--- ទ្ជ្ជ As for me, if I didn't enter [Nirvana] during my former periods as a Bodhisatva [it was because I] didn't sacrifice my wife and children.

ទ្ជ even if; usually (Lit)

ឈ to stop, quit (Lit)

សមាធ concentration; meditation

ឥ slab, block

ប្ជ្ជ image, statue

ដ្ជ្ជ conceived by a sculptor

IX. REAM-KEI

រាមកេរ្តិ៍ ជារឿងខ្មែរប្រឌិតយកលំនាំតាមរឿងរាមាយណៈ នៃប្រទេសឥណ្ឌា ។ ដូចជារឿងឯទៀតដែរ រឿងរាមកេរ្តិ៍ មិនមែនបកត្រង់ ៣ ពីរឿងរាមាយណៈនោះទេ ។ ករណីខ្មែរគ្រាន់តែយកគោល ៣ នៃរឿងរាមាយណៈនេះ មកប្រឌិតតាមតែបុ័ណ្ណោះ ។ វគ្គខ្លះនៅក្នុងរឿងរាមកេរ្តិ៍ គេឥតមានប្រទះឃើញនៅក្នុងរឿងរាមាយណៈទេ ។ ហើយគេសង្កេតឃើញមាន់ៗទៀតនូវ វប្បធម៌សំស្ក្រិតដែលលាយឡំប្រចប្លូកប្រចប់នឹងវប្បធម៌ខ្មែរ ។ ប្រជាជនខ្មែរចូលចិត្តរឿងរាមកេរ្តិ៍ណាស់ ។ រឿងនេះជារឿងល្ខោនមួយ ដែលគេនិយមជាទីបំផុត ។

រឿងរាមកេរ្តិ៍ ឫនត្រូវអ្នកនិទ្ទានិត្តិសាស្ត្រខ្មែរទូទៅ ចាត់ទុកជាទីរកថាមួយដ៏មានចំណាស់ចាស់ជាងរឿងឯទៀតទាំងអស់ ។ ទីមួយ ដោយមានការប្រើពាក្យបូរាណជាច្រើន ។ ទីពីរ បទកំណាព្យប្រើនៅក្នុងរឿងរាមកេរ្តិ៍ នេះ ដែលតាមការស្មានរបស់អ្នកនិទ្ទានិត្តិសាស្ត្រខ្មែរ មានប្រើតែនៅក្នុងសម័យអង្គរទេ ។

រឿងរាមកេរ្តិ៍ នេះ មានទាំងចារទុកនៅលើជញ្ជាំងប្រាសាទនៅអង្គរផង ។ រឿងរាមកេរ្តិ៍ ដូចរឿងរាមាយណៈដែរ ជារឿងមួយវែងណាស់ ។ តែសព្វថ្ងៃ គេរកឃើញតែពីក្បាលទី ១ - ១០ និងពីក្បាល ៧៥ - ៨០ ទេ ។

ដូចរឿងខ្មែរភាគច្រើនទៀតដែរ រឿងនេះឥតមានប្រាប់ឈ្មោះអ្នកនិពន្ធ ឬថ្ងៃខែទេដែរ ។

៣១ - រាមកេរ្តិ៍ (ទី១)

(គ្មានឈ្មោះអ្នកនិពន្ធ)

បុព្វកថា

សេចក្តីដកស្រង់មកនេះ ផ្ទៃងអំពីព្រះឫទ្ធមិថិលា ដើម្បីនឹងទៅសួរកអ្នកដ៏មានទិព្ធិតេជង្គ្រីដែ យកមកធ្វើបុត្រប្រសាទរបស់ព្រះអង្គ ក៏ទ្រង់ដបន្ទូលនឹងមួយ ហើយទ្រង់ប្រកាសថា បើអ្នកណាលើកធ្នូរួចព្រះអង្គនឹងលើកនាងសីតា ព្រះរាជបុត្រីឱ្យជាអគ្គមហេសី ។ ទេពតាទាំងឡាយផ្ញើលនោ -

ទ្បា មកល្បងលើកធ្នូ ។ តែគ្មានទេពតាណាមួយលើកធ្នូនោះរួចសោះ ។ កាលទ្រង់ជ្រាបអំពីទ្រឿងនេះ ព្រះនាមកើយាងទៅក្រុងមិថិលា ហើយល្បងលើកធ្នូឲ្យានដូចព្រះបំណង ។

អត្ថបទ

(បទច្រៃងុក)

ដូងនោះ ឥសូរមិថិលា ទ្រៀបទ្រាជយោធា ឆ្ងៃ ១ ១ ១

ព្រះឥសូរសិទ្ធិសក្តិ ស្ងប់ស្ងាត់ លស់ ។ ដ្ឋិតភពដ៏មណ្ឌល ។ លំណាក់ទ្រនេចពតន្ត្រា ។
ស្តេចលើឱ្យសភ ។ ទ្រាជដ៏មហា ។ អតិទេកមហិមា ។ ឧត្តមអំណាចព្រះធនូ ។
អស់ទេពកន្ធ ។ ទ្រាជព្រះភូ ។ ធនទត្ថ្ងៃ ។ ប្រមោជនីធ្ងូ ។ ១ ។ ១ ។ ១

(បទជើតហើយប្រេះ)

ផ្ទៃនោះព្រះចាទមិថិលា ស្តេចយល់ដ៏ឫទ្ធា - ឧភាពព្រះរាមលើសប្រៃ ។
ស្តេចប្រែកអនង្ស៊ីពន្ធជ័យ ជ្ជយោជ័យប្រៃ លម្ប្រមិ្ចីរាមមហិមា ។
ស្តេចយកទ័ពនឹងរាជសីតា ប្រកបនូវលក្ខណា ក៏ថ្វាយព្រះរាមដ៏ក្លាង ។
ស្តេចទ្រាំងមុខមន្ត្រីផ្ទាង ប្រើទូតទៅចង ម្ចេតីព្រះចាទទសរថ ។
ស្តេចផ្ទាំទូតទៅបីកណ៌ ថ្ការនព្រះទសរថ ចីលុះបុរីព្ធយុធ្យា ។

(រាមកេរ្តិ៍, ភាគ ១, ទំព័រ ៦ - ១១)

REAM-KEI

រាមកេរ្តិ៍ /riəm-kei/ Ream-Kei, Cambodian version of the Rāmāyana
គោល ៣ various ideas, various points
ច្រឡូកច្រឡល់ mixed up, mixed together, fused, confused
និរុត្តិសាស្ត្រ /niruttəsaah/ philology
ទូទៅ all, in general, generally

រាមកេរ្តិ៍ (ទី ១)

Introductory Note

មិថិលា /miqthelaa/ Mithilā (a former kingdom in northeastern India)
ជ្ជ /cup/ to conjure up, produce by magic
លើក to give (a daughter in marriage)
សីតា /səydaa, sidaa/ Sītā

ឆ្ងោទ្ធ្យា with a great hubbub and commotion

Text

ប្រ:ផ្ទុក name of a poetic style used in the Ream-Kei
ផ្ទៃនោះ once upon a time; then, thereupon, at that time (a standard formula used in the Ream-Kei to indicate a change in the action)

ផ្ទាលមិថិលា King Mithilā

ទូទ្ធ្យាត់ទ្ធ្ងាងថ្ការនព្រះនគរ returned to the capital
រាជ្ជាកញ្ញា (i.e. Sītā)

ល្ង prefix: good, excellent

ដ៏ [This particle occurs frequently and in a variety of contexts in Old Khmer. It usually occurs, as in modern literary Khmer, as an attributive marker, but as a general rule it can be omitted without changing the meaning.]
ឧទ /quttəə/ stomach (Roy)

ស្ទ្ធើបុត្ត្ររ៉ាដ៏ឧទ as if [she] were his own flesh and blood
ល្ងុះ លើ (= ដ៏)

ពិភព /piphup/wealth, treasure

រាជ្ជពិភព throne, palace

ស្ត្ងប់ស្ត្ងល់ satiated, content; here: prosperous, having enough of everything
អភិសេក to anoint, confer, consecrate
ដ្ជ្ជ្ជ

Princess Sītā according to the circumstances (In Sanskrit sītā means 'furrow'; according to legend Sītā sprang forth during the plowing of the royal furrow, and was therefore worshipped as the goddess of agriculture.)

ប្ងណ៌ /bou/ full (of the moon)

ប្រាល់ប្រាស់ (=ប្រាសប្រាល)

វ៉ាលកន្ទ្ងាំ (=វ៉ាលណ្ណ) /wɔɔleăq/ high virtue, excellence

ទសសហ្ស (=ទសសហស្ស) /tuăhsəsahah/ 10,000

ព្រះមិថិលាធិបតី King Mithilā

ពិសន្ត famous, renowned

សុន្ទ្ងរ good, excellent, pleasing to the ear

មុនី scholar, learned person, sage

ព្រះមុនីរាជ appellation for King Mithilā

អធិស្ឋាន (=អធិដ្ឋាន) to swear, invoke, recite

ទោ: (here: if)

ដេកូ /daecoo/ (=/daeceăh/)

ឌ (=ទ)

ទ all, all of

ទស /tuăh/ ten

ទិសា (=ទិស) direction

ឆ្ងាហ (=ឆ្ងាហ /qunəhaq/) heat; to heat

ឆ្ងាហ group, host (of stars, angels, etc.)

ឆ (=នាំ) lead, accompany (one another)

ទ្ធ with a great commotion, with a hue and cry

អមរ /qamaraq/ god, angel; holy, sacred

ឆ (=ឆ + ឆ) (Indra's) elephant

ថ្ងៃ great, illustrious

ត្ថ្ងៃ awe-inspiring

ព្រះអគ្គី God of Fire

ទមាស rhinocerous

ផ្ទ្ងាយផ្ទ្ងាត to diffuse, suffuse, spread

អស្ស្ងាវ (=អស្ស្ងាវ) horse (Lit)

ប្ងហារ to kill (Skt: to beat, hit, kick)

អស្ស្ងាវ--- ប្ងហារ went spurring his horse with gusts of wind

ពិរុណ God of Rain

ឆ្ងាន awesome, huge

ឆ (=ឆ) Naga Chief

ពិពិធ various, different

ពិពិធពិណ៌ multicolored

ព្រះពិរុណ--- ជ្ងលធ The awesome King of the Rain was mounted on the multicolored Naga Chief in the sea.

សុណ៌ /sopɔə/ gold

ម្ងូ peacock

ប្ងាត (=ប្ងាត) to break, violate, transgress

ត: /tapaq/ ascetic practice, discipline

ឫទ្ធិតប: powerful magic

ព្រះនន្ទ /preăh-nee/ name of a god

ឥ (=ឥ) [having] supreme royal power

ព្រះវ៉ៃស្រ៍ណ៌ appellation for the god Kuvera

ឆ (=ឆ +) having the power of Indra

ប្ងាយ serpent

ពិមាន conveyance for a god

ត្ថ្ងៃ three stages of existence (i.e. desire, form, and formlessness)

អតិរេក /qateqraek/ supreme, extreme

ឆ្ងាន great power

ភូធ /phuuthɔɔ/ king, ruler

ប្រយោជន៍ for the purpose of, with the intention of
ដើត name of a poetic style used in the Ream-Kei
សម /sɑm/ and of course, obviously
ព្រះមុនី appellation for King Mithilā
សមមិតនៅព្រះមុនី and of course [the bow] remained [before] King Mithilā
ព្រះហរី /preăh-haqrii/ appellation for Vishnu
ពល /puăl/ strength

ទោះនឹង... នៃជ្ជាពល Even with [his] mighty power [he couldn't] lift the magic bow

ឧនន្ទាថ /nɔɔniət/ king, protector

អស់ទេពតាដល់ all the gods having tried
លម្ហមលីលា name of a poetic style used in the Ream-Kei
ព្រះពិស្វាមិត្ត Visvamitra (the rishi companion and counsellor of Rama)
រាជនីបពិត្ត Excellent King (i.e. Rama)
លក្ស្ម៌ Lakshmana (Rama's younger brother)
រាជាធិរាជ King (Mithila)

ទ្រីងល្ងង (=ទ្រីងល្ងង) to reply

លំណាឆម a style of poetic meter used in the Ream-Kei
ត្រេកីស to rejoice, be extremely happy
ពិធ luck, destiny

ចេស្ដាធិការនុភាព great power /ceisdaathikaareăqnuphiəp/
លោកធាតុ (=ចក្រវាឡ) sphere, galaxy, unit of the universe
បរម /bɑrommə-/ bound attribute: highest, best, most excellent

ព្រះបរមនាថ appellation for Rama

ទ្ធ to brandish, wield

ទាញ to pull (a bowstring to shoot an arrow)
សក្ដិធ្ងន់ extraordinary, powerful

ប្រត្យ៌ក្ស /prɑtyaq/ clear, obvious, evident
ត្រាយ (=ទាញ)

ទ្ធមណ្ឌលចក្រ like a circle, like a wheel
រ៉ាយ to float, soar

ដើតចើយប្ចះ a poetic style used in the Ream-Kei
ជ័យ /cĭyyoo/ victory; interjection used as a cheer: success!, victory!
សម្ប្ដិ (= សំរ៉ាទ្ធ /sɑmrət/) success, achievement

ពន្ធ exceedingly [great], surpassingly [powerful]
ព្រះទ្ធ១ទ្ធ King Dasaratha (Rama's father)
ណ៌ set the date (i.e. for the wedding of Rama and Sita)

ឦយុធ្យ /qayyutyiə/ Ayudhyā

៣២. រាមកេរ្តិ៍ (ទី២)

(គ្រានឈ្លោះអ្នកនិពន្ធ)

បុព្វកថា

សេចក្តីដកស្រង់មកនេះ ថ្លែងអំពីហនុមាន ក្រោយដែលព្រះរាមទ្រង់ព្រះតម្រិះឱ្យទៅទាក់នាងសីតានៅឯកោះលង្កា ឃើញហើយ ក៏តាំងចាប់ផ្តើមចំផ្លាញ្ជ្រាសាទក្នុងរាជធានី និងសម្លាប់ទ័ពយក្សអស់ជាច្រើន ព្រមទាំងសហសន្យកុមារ កូនរបស់រាជធានីផង ។

អត្ថបទ

(បទកែកវណ្ណ)

ឯកអង្គមហិមា ខ្ញែប្រប្រើង ខ្ញែប្រជ្ញាណទ្ធទ្ធីង លមលោលលាំ លោតដល់ ។
ការ៉ាកំពែងមាសដ៏ម្ណូល ក្ដីតក្ដាលាហល ទ្ទ ល់ទាំងយក្សកុម្ពន្ធ ។
ជ្រៅ មខ្ញែជ្ជងបីលំ ខ្ញែងកនកាន់ ត្រៃ្ងងត្រគ ប់ខ្ញែលទ ីន ធ្ទ្ធ ្ទ ្ទ ្ទ

យក្សដា សេនាធិបតី ត្រៀបទ្រៀបសេនីយ៍ ទ្រូហានទលកសាគន ។
យក្សទោ មចូលចោ មពានទ ពានទប្រ៊ីងឈរ រ៉ាងនូ៎ទ្យានសោ:សា ។
ហនុមានប្រ៊ីសប្រ៊ីងពេជ្រដ្ឋា ចោ:ត្រូវទ ណោ ធា ទាហានអសុរស្លាប់ស្ងត ។
ការ៉ាកការ៉ាកបីកំបុត ផ្ទ្ការ៉ាយពោ:ជ ទ ទ ពាយទពួនលើគ្នា ។
ដ៏ញ្ជ្ញាពលដ៏ញ្ជ្ញាខុនយក្ស ដ៏ញ្ជ្ញាទ ណ យ ណ ធ ទ ទ ទ ទ ។
គង់លើ ទ ជ ទ ថ ខ ទ ទ ទ ទ ទ ។
ទ ទ ទ ទ ទ ទ ទ ទ ទ ។
ទ ទ ទ ទ ទ ទ ទ ទ ទ ។
ទ ទ ទ ទ ទ ទ ទ ទ ទ ។
ទ ទ ទ ទ ទ ទ ទ ទ ទ ។
ទ ទ ទ ទ ទ ទ ទ ទ ទ ។
ទ ទ ទ ទ ទ ទ ទ ទ ទ ។
ទ ទ ទ ទ ទ ទ ទ ទ ទ ។
ទ ទ ទ ទ ទ ទ ទ ទ ទ ។
ទ ទ ទ ទ ទ ទ ទ ទ ទ ។
ទ ទ ទ ទ ទ ទ ទ ទ ទ ។
ទ ទ ទ ទ ទ ទ ទ ទ ទ ។
ទ ទ ទ ទ ទ ទ ទ ទ ទ ។
ទ ទ ទ ទ ទ ទ ទ ទ ទ ។
ទ ទ ទ ទ ទ ទ ទ ទ ទ ។
ទ ទ ទ ទ ទ ទ ទ ទ ទ ។
ទ ទ ទ ទ ទ ទ ទ ទ ទ ។
ទ ទ ទ ទ ទ ទ ទ ទ ទ ។
ទ ទ ទ ទ ទ ទ ទ ទ ទ ។
ទ ទ ទ ទ ទ ទ ទ ទ ទ ។
ទ ទ ទ ទ ទ ទ ទ ទ ទ ។
ទ ទ ទ ទ ទ ទ ទ ទ ទ ។
ទ ទ ទ ទ ទ ទ ទ ទ ទ ។
ទ ទ ទ ទ ទ ទ ទ ទ ទ ។
ទ ទ ទ ទ ទ ទ ទ ទ ទ ។
ទ ទ ទ ទ ទ ទ ទ ទ ទ ។
ទ ទ ទ ទ ទ ទ ទ ទ ទ ។
ទ ទ ទ ទ ទ ទ ទ ទ ទ ។
ទ ទ ទ ទ ទ ទ ទ ទ ទ ។
ទ ទ ទ ទ ទ ទ ទ ទ ទ ។
ទ ទ ទ ទ ទ ទ ទ ទ ទ ។
ទ ទ ទ ទ ទ ទ ទ ទ ទ ។
ទ ទ ទ ទ ទ ទ ទ ទ ទ ។

កាច់ទមបង់ទមព្រះអង្គ	សហស្ស្រកុមារ ទ្រទង់	ក៏ចាប់ប្ចចាច់មណ្ឌ ។
ទាំងពលប្ចាំសែនសោះសា	ស្ថានាយោធា	ឆ្ងូវ៉ាន់ជ៍ន៍ៈលីងកន្ស៊ីយ ។
ស្ថាត់ដ្ឋានអសុរពីរនៃ	ទស់ទ្ធចសែងភ័យ	ក៏ទត់ទៅ ទ្ធូលរ ាណ ។
រ ាណ៍ស្ថ ាប់ទ ំ ទ្ធូលអសុ (	ថ ាដ ើ ម ម ាន ពា -	ន ទ (្ ធ ្ ធ (្ (((

ទ្រុក្ខឆ្ន /rukkhəchan/ (meaning unclear)
យក្សាសូរ (=យក្ស + អសុរ) giants, demons, ogres /yeəqsaasou/
កន្ទុយ [Hanuman's] tail
ទង់ទាញ (=ទាញទង់) pull this way and that
ប្រជ្ញាប្រកាញ (=ប្រកាញ) to resist
ធារា pile, heap; Poetic: many, in great numbers
ឆាបឆួរ (=ឆាប)
អន្ធពាល /qantəpiəl/ foolish, foolhardy
 មីរ teeming, small and numerous
ដាសដា all over the place
ទនាបទនេល falling down in piles
បណ្ដាំ order, instruction, message
ម្ដេចហ្ន --- មហាកន្ត្រ Why don't you reconsider?; you're under Rama's orders
ហ្ន្ទមកនេះនឹងដាស្ងាត់ you were supposed to come here secretly
ដល់ផ្ទូចអាជ្ញាស្ដេចប្រើ in accordance with the King's orders
តើដាគាប់ណា Is that the proper thing to do? (Rhetorical)
តង (meaning unclear)
ផ្ទ្ងង to fly away, fly off (?)
អសនី (=ទសនី) troops (?)
ឆក់ឆួរ (=ឆក់)
ប្ដេះ to bolt away, dash off
ប្រាត់ប្រាយ scattered
ត្រៀប to arrange, station, position (troops for battle)
សេនីយ៍ troops, army
រំលាង to destroy
ឧ្យាន (=ឧទ្យាន) park, garden
ទ្រ៊ីស great, grand
ប្រទង់ពេជ្រដ្ឋា [took his] crystal [club]
រ៉ាត់ to run (?)
ទាយ scattering, dispersing
ទ្ធូន crowding together and piling up
ឧ្ន officer, commander
លំទ្ងៀ (=លំទ្ងាន) to scream, yell, roar (Archaic)
ទ្ធ្ន:លំទ្ងៀ្ងទ្ប្ស្ដ្ឋ roaring [like] thunder
ផ្ដ្ដ្ងទ្ប្ងង (=ផ្ដ្ដ្ងផ្ដ្ងន)
ស័ង្ខ spiral shell used as a trumpet
ឆាយា shade, shadow
ការ (meaning unclear)
រ៉ាយ tassel, pompon
ក្ដ្ងង parasol
ក្ដ្ស ceremonial umbrella
ចោះបន to drive
ម្ដ្ងទ្ម្ដ្ម in great numbers, in a crowd
ពន្ធ្ងកសាងបីសទ្ប្ម shout loudly, raise a great hue and cry
ប្ដ្ដ្ងកាយ ក្ដ្ម behind, following
ជ្ញ to be skilled, expert
ជ្ង (meaning unclear)
ម្ដ្ងមុត courageous
ក្ដ្ញ elephant (Lit)
ព្ញ៍ឍ្ញ /pyeəq/ tiger (Lit)
ព្ញ៍ឍ្ញ៍ន្ត្ម King of the Tigers
ម្ដ្ងសា (=ម្ដ្ងសា) /məhəŋsaa/ male water buffalo
ហ្ស to laugh; laughter (Archaic)
ហ្ជ here: off [the ground], above [the ground], away
ប្ដ្ដ្ងន crisscrossing

ទមារ (=ទមារមុត) courageous

ដ៏ធ្ងន់ massive

ក្ដៅ to be enraged, furious

ក្រជ្ជ monkey (Lit)

ពពក្ដ crystal [club]

ទនាបទនៀ falling down in piles

យមុនា Yamuna (the Jumnā river in northeastern India)

រំជ្ជំរ៉ែជ to break, crash together (of waves; Poetic)

ខ្លាំ strong, brave, bold

ជ្ជ to push through, make one's way (through a crowd)

ផ្ដួ to overthrow, knock down, cause to fall over

យាស to go (Lit)

គជ /kucceŏq/ elephant (Lit)

ចោះ to throw around, beat up, bang against (the ground, each other, etc.)

ឥន្ទ្រ mythological eagle, Indra's bird

ឆ្ងុ /chol/ to slash, hack, chop

គជសីហ៍ /kuccəsəy/ mythological elephant-lion

ខ្ពស់ high, high up; top, peak

ទ្រាណ /riəpənaa/ Rāvana, the 10-headed ogre ruler of Lanka

ទ្ធ ... words, message (Archaic)

ដើម originally, in the beginning

ពានរ (= ពានរ + ឥន្ទ) /piənəreen/ King of the Monkeys (i.e. Hanuman)

ទ្ធ to harm, cause trouble

ទសមុ the ten-headed one (i.e. Rāvana)

ដើម story, situation, origin of the trouble

ឥន្ទ្រជិត /qəntrəcɨt/ Indrajita, Rāvana's eldest son

ស្ងាមានៀ low, evil, common

ទ្រ៊ីសម្ដ arrogant, wayward, mean

ប្រ្ចាកដ it will surely redound to my honor

BIBLIOGRAPHY

The following sources were used in the preparation of this book. Those items from which Cambodian readings were taken are followed by the number of the corresponding reading selection in the text.

Ang Duong, King of Cambodia, រឿងកាគី [The Story of Kākī], Phnom Penh, Buddhist Institute, 1966. (22)

Aymonier, Etienne, 'La littérature', in Le Cambodge I: Le royaume actuel, Paris, Ernest Leroux, 1900, pp. 43-4.

Baruch, Jacques, Bibliographie des traductions françaises des littératures du Vietnam et du Cambodge, Bruxelles, Editions Thanh-Long, 1968 (Etudes orientales no. 3).

Bernard-Thierry, Solange, 'Quelques aspects de la chance dans les contes populaires du Cambodge', Bulletin de la Société des Etudes Indochinoises n.s. 27 (1952), 3: 251-60.

_____, 'Sagesse du Cambodge', France-Asie 12 (1955a), 114-115: 436-9.

_____, 'Le Cambodge à travers sa littérature', France-Asie 12 (1955b), 114-115: 440-50.

_____, 'Le sens du merveilleux et l'héroisme dans le Râmâyana cambodgien', France-Asie 12 (1955c), 114-115: 451-5.

_____, 'Le roi dans la littérature cambodgienne', France-Asie 12 (1955d), 114-115: 456-9.

_____, 'La place des textes de sagesse dans la littérature cambodgienne traditionnelle', Revue de l'Ecole National des langues orientales vivantes 5 (1969): 163-84.

Bitard, Pierre, 'Essai sur la satire sociale dans la littérature du Cambodge', Bulletin de la Société des Etudes Indochinoises n.s. 26 (1951), 2: 189-218.

_____, 'Cinq Jâtakas cambodgiens', Bulletin de la Société des Etudes Indochinoises n.s. 30 (1955a), 2: 121-33.

_____, 'La littérature cambodgienne moderne', France-Asie 12 (1955b), 114-115: 467-79.

ចតានុក្រមរាមរកន្ធ៏ [Glossaire Réamker], 3ème éd., Phnom Penh, Institut Bouddhique, 1966.

Biv-Chhay-Leang, ចក្ខីចាំក្រុង [Baksey Cham Krong], Phnom Penh, Viraboras Bookstore, 1965 (3).

Bunchan-Mol, គុកនយោបាយ [Political Prison], Phnom Penh, Bunchan-Mol, 1971 (8).

ចចកចង់ត្បាកកូនចៀមហើយ ['The wolf about to devour the lamb'], National Salvation Youth, Year 1, No. 22, Phnom Penh, Cambodian Student Association, 1970, pp. 21-3 (1).

ច្បាប់រកន្ធ៏កាល [Code of the Glorious Tradition], Phnom Penh, Bouth Neang Bookstore, 1961 (18).

ច្បាប់ក្រម [Code of Conventions], Phnom Penh, Bouth Neang Bookstore, 1961 (17).

ច្បាប់ប្រុសស្រី [Codes of Conduct for Men and Women], Phnom Penh, Kim-Seng Bookstore, n.d. (20).

ច្បាប់ពាក្យចាស់ [Traditional Morality], Phnom Penh, Bouth Neang Bookstore, 1960 (19).

Chhim-Sum, អាវ៉ៃ [/qaayay/], Chapter 4 in Patriotic Songs, Vol. I, Phnom Penh, Buddhist Institute, 1951 (15).

Chim-Peov, កាព្យសាស្ត្រ [Poesie: Etude de la versification], Phnom Penh, Vichay Serey, 1959.

Coedès, Georges, 'Littérature cambodgienne', in Sylvain Lévi, Indochine I, Paris, Société d'Editions Géographiques, Maritimes et Coloniales, 1931, pp. 180-92.

Eng-Sot, Researcher, ឯកសារមហាបុរសខ្មែរ [Documents on Great Khmer Figures], 2 vols., Phnom Penh, International Printers, 1969 (4-7).

Guesdon, Joseph, Dictionnaire cambodgien-français, 2 vols., Paris, Librairie Plon, 1930.

Hing, Brah Ariyagāmanī, ទេវីឯព្រះជិនវង្ស [The Story of Preah China-vong], fasc. 2, Phnom Penh, Buddhist Institute, 1964 (26).

Huffman, Franklin E., Cambodian system of writing and beginning reader, New Haven and London, Yale University Press, 1970.

Huffman, Franklin E., and Im Proum, Intermediate Cambodian Reader, New Haven and London, Yale University Press, 1972.

Ieng-Say, ១មការ្យ [Versification], Phnom Penh, Mey-Sok Bookstore, 1966.

In, Oknha Suttantaprija, គតិលោក [Gatilok], Vol. 1, Phnom Penh, Buddhist Institute, 1959 (16).

Jacob, Judith, 'Some features of Khmer versification', in C. E. Bazell, ed., In Memory of J. R. Firth, London, Longman's, 1966, pp. 227-41.

_____, A concise Cambodian-English dictionary, London, Oxford University Press, 1974.

Jenner, Philip N., Southeast Asian literatures in translation: a preliminary bibliography (Asian Studies at Hawaii No. 9), Honolulu, University Press of Hawaii, 1973.

_____, 'The Khmer code of conduct for young men: Introduction, romanized text, translation, notes to the 'Cpā'pa prusa' of paṇḍita Mai', typescript, n.d.

Jones, Robert B., and Ruchira C. Mendiones, Introduction to Thai literature, Ithaca, New York, Cornell University Southeast Asia Program, 1970.

Kao, Oknha Kosadhipati, ក្រុងសុភមិត្ត [Krungsubhamitra], Phnom Penh, Buddhist Institute, 1967 (28).

Keng Vannsak, 'Quelques aspects de la littérature khmère', Phnom Penh, Annales de la faculté des lettres et des sciences humaines de l'Université royale, 1967, pp. 39-54.

Kim-Samon, ម៉ាងទៀ ទ ! [That's Interesting!], Phnom Penh, Kim-Samon, 1972 (11).

Leang-Hap-An, ការ្យសាស្ត្រ [Prosodie khmère], Part 1, Phnom Penh, B. H., 1971.

Ly-Theam-Teng, អក្សរសាស្ត្រខ្មែរ [Khmer literature], 2nd edition, Phnom Penh, Seng-Nguon-Huot, 1960.

Martini, François, 'En marge du Râmâyana cambodgien', Journal asiatique 238 (1950), 1: 81-90.

Martini, François, 'Notes sur l'empreinte du bouddhisme dans la version cambodgienne du Râmâyana', Journal asiatique 242 (1952), 1: 67-9.

_____, 'Quelques notes sur le Râmker', Artibus asiae 24 (1961), 3-4: 351-62.

Maspero, Georges, 'Littérature khmère', in Un empire colonial français: l'Indochine (Ouvrage publié sous la direction de Georges Maspero), Paris et Bruxelles, G. Van Oest, 1929, Vol. I, pp. 297-305.

Nhok-Thêm, Editor, មហាវេស្សន្តរជាតក [Mahāvessantarajātaka], Phnom Penh, Buddhist Institute, 1964 (30).

Neov, Neak Oknha Maha Vinicchay, and Nhek-Nuv, Neak Oknha Maha Mantri, ក្បួនអាពាហ៍ពិពាហ៍ [Wedding Handbook], Phnom Penh, Modern Printers, 1965 (12).

Pavie, Auguste, 'Les douze jeunes filles', in his Recherches sur la littérature du Cambodge, du Laos, et du Siam (Mission Pavie Indochine, 1897-1895, Etudes diverses, I), Paris, Ernest Leroux, 1898, pp. 27-52.

Porée, Guy, 'Personnages comiques des contes populaires', France-Asie 12 (1955), 114-115: 460-66.

ប្រជុំនិទានប្រពៃណីខ្មែរ [Collection of Cambodian Folktales], 8 vols., Phnom Penh, Buddhist Institute, 1959-72.

Ravivong Kovid, ផ្កាប្រកាំ [Unopened Flower], Phnom Penh, Rasmi Bookstore, 1967 (2).

រាមកេរ្តិ៍ [Reamker], Vol. 1, Phnom Penh, Buddhist Institute, 1964 (31).

រាមកេរ្តិ៍ [Reamker], Vol. 6, Phnom Penh, Buddhist Institute, 1961 (32).

នេរ្ជ័ងទិព្ធសង្ហារ [The Story of Tip-Sangvar], Fasc. 1, Phnom Penh, Buddhist Institute, 1963 (25).

នេរ្ជ័ងមាសយ៉ង [The Story of Mea Yoeung], Phnom Penh, Buddhist Institute, 1961 (23).

នេរ្ជ័ងសុបិនកុមារ [The Story of Soben Komar], Phnom Penh, Buddhist Institute, 1966 (27).

ទេវ្រីងហង្សយន្ត [The Story of Hang-Yon], Phnom Penh, Buddhist Institute, 1966 (24).

Roeské, M., 'Métrique khmère: bat et kalabat', Anthropos 8 (1913): 673-87, 1028-43.

សិលាចារិកនគរវត្ត [Inscriptions modernes d'Angkor], Phnom Penh, Editions de l'Institut Bouddhique, 1958.

Som, Preah Padumatther, ទេវ្រីងទុំទាវ [The Story of Tum-Teav], Phnom Penh, Buddhist Institute, 1966 (21).

Srey-Ou and Nhong-Soeung, ភ្លេងកាយ [/qaayay/], Chapter 2 in Patriotic Songs, Vol. 1, Phnom Penh, Buddhist Institute, 1951 (14).

Preah-Bath Srī Dhammarāja, សរសើរពេមន្តមាស ['In praise of winter'], in Kampuccasoriya, No. 12, 1938 (13).

Tan, Meun Phakdi Aksar, ទេវ្រីងសព្វសិទ្ធិ [The Story of Sabbasiddhi], Phnom Penh, Buddhist Institute, 1966 (29).

Tep-Yok et Thao-Kun, Dictionnaire français-khmer, 2 vols., Phnom Penh, Librairie Bouth-Neang, 1962-64.

វចនានុក្រមខ្មែរ [Cambodian Dictionary], Phnom Penh, Buddhist Institute, Vol. I: K - M, 5th edition, 1967; Vol. II: Y - A, 5th edition, 1968.

Part Two

Cambodian-English Glossary

អក្សរសាស្ត្រខ្មែរ

CAMBODIAN-ENGLISH GLOSSARY

Franklin E. Huffman

and

Im Proum

Copyright © 1977 by Yale University.
All rights reserved. This book may not be
reproduced, in whole or in part, in any form
(except by reviewers for the public press),
without written permission from the publishers.

Reprinted with permission, 1988
by Cornell University, Southeast Asia Program,
Ithaca, New York 14853

Library of Congress Cataloging in Publication Dates

Huffman, Franklin E.
Cambodian literary reader and glossary.
(Yale linguistic series)
Bibliographer: p.
1. Khmer language—Readers. I. Proum, Im, joint author. II. Title. III. Series.
PL4325.H8 495.9'3'286421 76-50538
ISBN 0-300-02069-4 pbk.

INTRODUCTION

This Glossary incorporates the some 4,000 vocabulary items introduced in the authors' Cambodian Literary Reader (Yale University Press, 1977) with the some 6,000 items contained in their two preceding volumes - Intermediate Cambodian Reader (Yale University Press, 1972) and Cambodian System of Writing and Beginning Reader (Yale University Press, 1970) - for a total of some 10,000 words. Words that are spelled irregularly or are likely to cause difficulty for the student are followed by their transcriptions.

Since this Glossary was prepared to accompany the authors' Cambodian Literary Reader, it cannot properly be considered a dictionary. However, in view of its rather comprehensive scope, and of the authors' attempt to provide both general and context-specific definitions, it was felt that the Cambodian-English Glossary might be independently useful as a reference work.

Cambodian dictionaries differ slightly in the order in which words are listed. The order used in this Glossary is based on that of the official two-volume Cambodian Dictionary of the Buddhist Institute. Words are listed primarily by initial consonant symbol, secondarily by vowel symbol, and tertiarily by final consonant symbol. The order of consonant symbols is as follows:

ក, ខ, គ, ឃ, ង, ច, ឆ, ជ, ឈ, ញ, ដ, ឋ, ឌ, ឍ, ណ, ត,

ថ, ទ, ធ, ន, ប, ផ, ព, ភ, ម, យ, រ, ល, វ, ស, ហ, ឡ, អ.

The order of vowel symbols is as follows:

◌ា, ◌ិ, ◌ិ៏, ◌ី, ◌ឹ, ◌ឹ៏, ◌ឺ, ◌ុ, ◌ុ៏, ◌ូ, ◌ួ, ◌ើ, ◌ើ◌, ◌ឿ, ◌ៀ,

◌◌, ◌◌៏, ◌ៃ, ◌ៃ◌, ◌◌ា, ◌◌ា៏, ◌◌ាំ, ◌ុ, ◌ំ, ◌ាំ, ◌ះ.

The order of independent vowel symbols is as follows:

ឤ, ឥ, ឦ, ឧ, ឨ, ឩ, ឪ, ឫ, ឬ, ឭ, ឮ, ឯ, ឰ, ឱ, ឲ, ឳ.

The following additional rules apply:

a) Words spelled with final /bantaq/ (◌) follow identically spelled words without a /bantaq/.

b) Words spelled with a converted initial consonant symbol (◌ or ◌) follow identically spelled words without a converter.

c) Words spelled with initial ᨿ follow all words spelled with initial ᨿ and precede all words spelled with initial ᨿ plus a subscript.

d) Words spelled with initial ᨿᨿ and ᨿᨿ follow all words spelled with initial ᨿ , and words spelled with initial ᨿᨿ and ᨿᨿ follow all words spelled with initial ᨿ .

e) Words spelled with the remaining initial independent vowel symbols follow words spelled with initial ᨿ plus the equivalent vowel symbol.

f) Words spelled with initial consonant plus subscript follow all words spelled with the same initial without a subscript.

The following abbreviations are used in the Glossary; when immediately enclosed in parentheses no periods are used.

abbr.	Abbreviation	Lit.	Literary
av.	Adjectival Verb	masc.	Masculine
adj.	Adjective	mv.	Modal Verb
adv.	Adverb	n.	Noun
Arch.	Archaic	P.	Pali
Coll.	Colloquial	Pej.	Pejorative
conj.	Conjunction	pers.n.	Personal Name
Eleg.	Elegant	pl.n.	Place Name
Euph.	Euphemism	pl.	Plural
Excl.	Exclamation	Pol.	Polite
fem.	Feminine	p.r.p.	Polite Response Particle
Fig.	Figurative	pron.	Pronoun
Fr.	French	Roy.	Royal Vocabulary
Imit.	Imitative	Skt.	Sanskrit
Interj.	Interjection	sing.	Singular
iv.	Intransitive Verb	sp.	Specifier
lit:	Literally	tv.	Transitive Verb

In addition, the following conventions are used:

... Omitted material not translated (discontinuous construction).

--- Omitted material translated (more frequent in Part One).

( ) Explanatory material, or words present in the Cambodian but not essential to the English translation.

[ ] Words not present in the Cambodian but necessary to the English translation.

CAMBODIAN-ENGLISH GLOSSARY

ក

ក /kaa/ throat, neck, collar

ក្បាច់ wrist

ក៏ /kaa, ka-/ so, then, accordingly

...ក៏...ក៏ both...and

ក៏ដោយ to whatever extent, even though

ក៏ស្លាប់ក៏ដែរ can live on, can get along with

ककក frozen, congealed

ककកុញ crowded, congested, dense

ककស់ to shampoo

ककាយ to dig out, scrape out; to scratch about

ककូរ to stir, beat

ककដា /kaqkədaa/ July

ককញ្ជ្រីក to shake, jar, cause to rumble

ককញ្ជ babbling over and over

ককន្ទ្ទ្ទ្ទ to bubble with enthusiasm

कक military division, unit, force

कक load, roaring

कक្ខមរភូមិន្ទ /kaaŋ-khaemmərəĕəq-phuumin/ Royal Cambodian Forces

कक្ខ /kaaŋ-toĕp/ troops, army

कक្ខរាជតម្រួត /kaaŋ-riəc-damruət/ Royal Police Force

कक្ខ tumultuous(ly), noisily

कक្ខសាសាស្ត្រ /kaaŋ-qaasaasmaq/ volunteer military unit

कक្ខកភាព personal guard unit

कङ់ wheel; bicycle

ककញ្ជ kinky, curly, coiled

ककង្ក្ខ frog

ककង្ខ to be enraged, furious

ककង្ខ trouble, bother; to worry, be anxious

ककង្ខារ fanwheel, gyroscope

ककង្ខ restless, impatient

ककញ្ជ mirror

ककញ្ជ package, wrapped parcel

ककញ្ជ old thing, old person; old, pathetic (Pej)

ककញ្ជ to snatch; with a jerk, by jerks and starts

ककញ្ជ an edible aquatic plant

ककញ្ជ a tightly-woven basket

ककញ្ជ fox

ककញ្ជ to rear up, buck, jump (of a horse, etc.)

ककញ្ញ /kaññaa/ girl, young lady; Miss

ककណ /kan/ episode, part, section; fascicle (of a palm-leaf manuscript)

ককណ្ណ one of the 13 sections of the Maha Vessantara Jataka

ককណ្ណ grasp, handful

ককណ្ណ grasp, clutches

ককណ្ណ center; in the center of

ককណ្ណ in the midst of the assembly

ককណ្ណ in the open, right in the sun

ককណ្ណ /kandao, kandol/ rat, mouse

ককណ្ណ termite

ককណ្ណ (=ককណ្ណ) lonely, desolate

ককណ្ណ lonely, desolate

ককណ្ណ a kind of small plant

ককញ្ញ /kattañnuu/ gratitude

ককញ្ញ /kattañnuutaa/ gratitude, recognition of service done

ককតវ /kətaqweetii/ gratitude

ককត to put down, jot down, record

ককចិត្ត ចង់ចាំ devoted (to), irrevocably attached (to)

ককត្រ to register, write down, record

ককត /kattaa/ factor

ককត /katdək, kədək/ October-November (lunar system)

កថិន /kathən/ presentation of gifts to the monks
កនិដ្ឋា /kɑnnitthaa/ youngest sibling (Lit)
ករដ្ឋីយ indifferent

ក្រន្ត្រាក់ /kɑntraq/ to jerk (tv)

ក្រៃន្ត្រ /kɑntray/ scissors

ករន្ត្រាន drawn up, contracted

ក្នក់ករុណ to whine, plead, beseech

ក្នុយ tail

ករុណ woven mat

ក្រន្ទ្រីស /kɑntrɨh/ stingy, miserly

ករ៉ែ្ពក spread apart, spraddled

ក្នុង to pass, elapse (of time); exceedingly, surpassingly
ក្នង់ a small perch-like fish

ក្នង់ a large black flying beetle, woodborer
ករន្ល្យ nook, corner

ករន្ទ្ធ agitated

ករ៉ែ្ពង place, position, office; seat

ករន្ត្រាង supreme one; supremely

ករន្ត្រាងអស់ស្ត្រី above all other women

ក្នុ: /kɑnlah/ half

ករ៉ែ្ពង cloth, napkin, handkerchief, towel
ករ៉ែ្ពង to weep, cry (Roy)

ក to be, be in essence, be endowed with; efficacious
ក្ប៉ាល់ /kəpal/ ship, steamer

ក្ប៉ាល់ហោះ: /kəpal-hɑh/ airplane

 កប្ប៉ាស /kapbaah, kəbaah/ cotton

ក្ងិល sloth, laziness; lazy person, good-for-nothing
ក្ពូល /kɑmpuəl/ woolen cloth

ក្ពូជបុត្រ /kampuccəbot/ Cambodian children (lit: Cambodian sons)
ក្ពូជរដ្ឋ /kampuccərɔ̆ət/ Cambodia

ក្ពូជា /kampucciə/ Cambodia

ក្ម /kam/ karma, fate (usually bad)

ក្មករ /kammənɑɑ/ workers, coolies

ក្មកម្រោ: /kam-kruŏh/ misfortune, (negative) karma
ក្មនិយម /kammənіyum/ natural laws of existence; effects of karma

ក្មកម្ម what fate!

ក្មវិធី /kam-withii/ program, system

ក្មវិធីសិក្ខា curriculum

ក្មិកលេខាធិការ /kammikaq-leekhaathikaa/ recording secretary
ក្រម /kɑmrɑɑ/ difficult (to); rarely
ក្រមង garland, braid

ក្រមាល cover, spread, blanket, sheet
ក្រមិត mark, level, degree; to fix, decree; to allot
ករក្រមីក to move, budge (iv)

ករ៉ែ្ពម interest, profit

ករក្រមាល brutish, crude, volatile

ក្ម្ល to threaten

ក្ម្ពង in, within; interval (Arch)

ករ្ម្ល: single (of a man), bachelor

ក្ម្ាំង strength, power

ក្ម្ាំងទាន extent of one's charity

ក្ម្ាំងមនុស្ស manpower

ករ hand (Lit)

ករណីយ /kaqrənəy/ duty

ករណីយកិច្ច /kaqrənəyyəkəc/ duty

ករុណា /kaqrunaa, kənaa/ to have pity on, have mercy on; please...
ករ /kɑl/ trick, ruse, strategy

ករ /kɑl/ like, as if

ករកិច្ច (=កិច្ចករ) trick, ruse, strategy

ករ to block, chock (e.g. the wheel of a vehicle)

កល់ intensifier: very much, very many
កល្ប /kal/ an age, long period of time
កល្បលស់ទ្រីសនៃ for ages, for an extremely long time
កល្យាណ /kɑlləyaan/ good, beautiful, virtuous
កល្យាណស្ត្រី /kɑlləyaan-sətrəy/ virtuous woman
កល្យាណី /kɑlyaanəy/ beautiful woman

កវី /kawəy/ poet

កវីវង្ស /kawəy-wŏŋsa/ a clerical title
កសាង /kɑɑ-saaŋ/ to build, erect

កសិកម្ម /kaqsekam/ agriculture

កសិករ /kaqsekɑɑ/ farmer (Eleg)

កា to address (a letter), inscribe

ការ leavings, refuse

ការសំបុត្រ discarded letters

ការគតិ /kaaqkəteq/ a style of verse (lit: crow's gait)
ការ្ចាទ kaaqkəbaat/ the symbol +

ការ៉ី /kaakəy/ Kakei, name and principal character of a well-known epic
ការ៉ីកស a plant with fragrant flowers
ការ៉ង to extend, stretch out, spread

ការ៉ូ bad, wicked, malicious

ការ៉ូ to break off, break in two (tv); to kill
ការ៉ូរ៉ីក to twist and turn, posture, make exaggerated and slightly affected movements

ការ៉ូមង្គ្លីត to guide, pilot

ការ៉ូរ៉ាង to perform or utter with affected elegance
ការ៉ាំ to be thrifty, frugal (with)

ការ៉ី /kaa/ ears (Roy, Lit)

ការ៉ីការ a kind of yellow flower

ការ្ណូត motorboat

ការ៉ាត់ to cut, to sever; to cross; to ward off, bar, defend against; to cut off, alienate

ការ៉ាត់ to be of mixed ethnic origin; to be a half-breed

ការ៉ាត់ក្តី to settle an issue, settle a case
ការ៉ាត់ខ្មាស to swallow one's pride

ការ៉ាត់ខ្មាត់ខ្ជ្ជ to crisscross

ការ៉ាត់ទោស to condemn, to sentence

ការ៉ាត់យល់ to realize

ការ៉ាត់អាល័យ to stop loving, to betray love
ការ៉ាតាប /kataap/ briefcase, satchel

ការ៉ាតូលិក /kaatoulik/ Catholic

ការ៉ាន់ to hold, believe in, insist on

ការ៉ាន់ toward

ការ៉ាន់ការ៉ូ to administer, be in charge

ការ៉ាន់ការ to take charge

ការ៉ាន់គន្ធិតន្ធ្ស៍ត្រូតមត្រូវ be on your good behavior, mind your p's and q's
ការ៉ាន់ចិត្ត maintain, insist on; stubborn, unyielding
ការ៉ាន់ខ្លាំ increasingly, the more

ការ៉ាន់ទុក្ខ to mourn

ការ៉ូ to cut, hack (with an axe or cleaver); to kill, execute (with a knife)

ការ៉ូមិនមុត won't pierce, impervious to weapons, invulnerable
ការ៉ូរ៉ូបីកសាច់ឈើ lay open the flesh of the tree
ការ៉ូសំទ្ធ្ការ៉ូ to kill with a hacking motion (e.g. with an axe)
ការ៉ូ្ចរ៉ាល់ (Fr. caporal) chief, commander
ការ៉ាប /kaap/ poetry, verse

ការ៉ាបក្លាង /kaap-kloon/ verse, poetry

ការ៉ាបសាស្ត្រ /kaapəsaah/ prosody, versification, composition of verse
ការ៉ាម Kāma, god of love; sex, sexual desire, lust
ការ៉ាមលោក /kaaməlook/ the intangible world, world of the senses
ការ៉ាមា (=ការ៉ាម) sex, sexual desire, lust
ការ៉ាមាវចរ /kaamaawəcaa/ intangible or supernatural beings

កាយ body (Lit)

កាយវិការ /kaayeəqwikaa/ act, deed

ការ /kaa/ work, affairs, activity; nominalizing element before verbs

ការ /kaa/ wedding; to marry

ការ (= ការពារ) to prevent, to defend against

ការកសាង formation, development

ការការ work, the work that one does

ការកេរ្តិ៍អាត្មា /kaa-kei-qaat/ personal honor, self-respect

ការកំសាន្ត pastime, sport

ការក្រាបថ្វាយបង្គំ greeting, homage, salutation

ការខុសត្រូវ responsibility

ការខ្វះខាត lack, shortage

ការគួរ item of business, some business or other

ការងារ task, duty, function

ការចិញ្ចឹមសត្វ raising livestock

ការចាំបាច់ necessity, necessary action

ការជប់លៀងភ្ញៀវ banquet, feast, entertainment

ការឈប់សម្រាក holiday, vacation

ការដឹកនាំ leadership, direction

ការដឹងយល់ understanding

ការដែល the fact that, the matter of (nominalizes following verb phrase)

ការទទួលភ្ញៀវ receiving guests

ការទម្លាប់ habit, customary action

ការផ្ទៃដ្ឋាំង pottery-making

ការនឿយហត់ hard work, tiring work

ការនេសាទត្រី fishing, the fishing industry

ការនាំចូល importation

ការបើកឥណទាន establishing credit

ការការពារ defend oneself

ការផ្ទះ housework

ការពារ /kaa-piə/ to protect, defend

ការពិសោធន៍ experience; experiment

ការយល់ព្រម consent, approval

ការយាមប្រចាំការ guard duty

ការតុបតែ decoration

ការរស់នៅ life, living conditions

ការរៀនសូត្រ studying; studies

ការរំជួលចិត្ត emotion, sentiment

ការសន្ទនា conversation

ការសិក្សា education

ការសុខ peace

ការស្អាតស្អំ cleanliness; honesty

ការហត្ថកម្ម /kaa-hattəkam/ manual labor

ការណ៍ /kaa/ affair, case, story, situation, event

ការិយាល័យ /kaariyaalay/ office, bureau

កាល time; when (conj)

កាលថ្មីៗនេះ recently

កាលដែល while, when

កាលណា when?; whenever

កាលណាបើ if, whenever

កាលបើ if, when, whenever

កាលពីក្រៃបុរាណ once upon a time

កាលៈទេសៈ /kaalaq-teesaq/ circumstances

ការបា a kind of fish

ការ៉ូ /kaafei/ coffee

ការប្រា to change form, transform oneself by magic

ការប្រាខ្លួន to transform oneself magically, change one's form by magic

កិច្ច /kəc/ affair, matter (usually in compounds)

កិច្ចកាព្យ poem, poetry, verse

កិច្ចការ work, business

កិច្ចក្នុងក្រៅ internal and external matters

កិច្ចចាត់ចែង direction, supervision

កិច្ចដែលបម្រើលោក serving the priests

កិច្ចបញ្ចប់ conclusion, finale

កិច្ចព្រមព្រៀង agreement, concord

កិច្ចសន្យា /kəc-sɑnnəyaa/ agreement, contract

កិច្ចហេតុ /kəc-haet/ facts

កិត close behind, on the tail (of)

កិត្តិយស /kəttəyuəh/ honor

កិន to grind, to mill; to run over, crush; Coll: to blame, scold

កិន្នរ /kənnɑɑ/ mythological bird-woman

កិន្នរី /kənnərii/ mythological bird-woman

កិរិយា /keriyaa/ conduct, behavior

កិរិយាមារយាទ conduct, behavior

កិលេស /kəleh/ lust, depravity

គីឡែន mythological monster with a dragon's head

គីឡាកម /kəylaakɑɑ/ athletics

គីត onom. of a rooster's crow

ឃ្ងុកគីកគីត /kokkəkii-kae-kəit/ sound of crowing

ឃុង curving, curved

ឃ្លាង /koñcɔɔ/ elephant (Lit); excellent, praiseworthy

ឃុត /kot/ monks' quarters

ឃុន movie, film

ឃុមសូមុលសូវីយេត /komsoumɑl souwiyeek/ Soviet Komsomol (Russian Communist Youth Organization)

ឃុមារ /komaa/ boy; in compounds: children in general (Eleg)

ឃុមារា-ឃុមារី /komaaraa-komaarəy/ boys and girls, children (Eleg, Lit)

ឃ្លុមព្ធ (= ឃ្លាណ) /komphɔ̆ən/ ogre, giant (Lit)

ឃ្លីម: /kumpheəq/ February

ឃ្លាណ /komphɔ̆ən/ ogre, giant (Lit)

ឃ្លីមនិស /kommunih/ communist

ឃ្លីម /kommay/ (Jean) Commaille, first Conservator of Angkor

ឃ្លាបុត្រ /kolləbot/ children of good families

ឃ្លីវេរ /koqweereəq/ Kubera (god of wealth)

ឃ្លាល /kosɑl/ merit, good deeds

ឃ្លាលផ្ទាល /kosɑl-phɑl/ accumulated merit

ឃ្លាក /kohɑq, kəhɑq/ to lie, prevaricate

ឃ្លុះកម in great numbers

ឃ្ងក here!, here I am!

ឃ្ងន offspring of either sex, child

ឃ្ងន I (child to parent); you (parent to child)

ឃ្ងនកន្ទ្ងង handkerchief

ឃ្ងនក្រមុំគ a certain maiden

ឃ្ងនខ្ចី baby, newborn infant

ឃ្ងនចៅ children, offspring

ឃ្ងនឈើ sapling, bush, small tree

ឃ្ងនត្នោត Sugarpalm Sapling (pl. n.)

ឃ្ងនទ្ធ small cabinet, small dresser

ឃ្ងនបង្កើត one's own child

ឃ្ងនប្រុស son

ឃ្ងនប្រុសស្រី son(s) and daughter(s)

ឃ្ងនតូច youngest child

ឃ្ងនភ្នំ hill, foothill

ឃ្ងនលោក children of important men

ឃ្ងនសិស្ស /koun-səh/ pupil, student

ឃ្ងនសិស្សលោក temple-boy

ឃ្ងនសំបុត្រ small letter, note

ឃ្ងនស្រី daughter

ឃ្ងនស្រុក inhabitants of the area

ឃ្ងនឥតពូជ illbred person

ឃ្ងប elephant howdah

ឃ្ងរ to stir, agitate

កូឡេស /koleh/ (Fr. collège) high school (grades 7 to 10)
កូឡេសស៊ីសុវត្ថិ Collège Sisowath

កូវ /kəw/ empty poetic particle

កូឡា /koulaa, kolaa/ Cambodian of Burmese origin
កូឡាប rose

ក្ងប to swirl, twist, revolve, whirl

ក្ងប to occur to one's mind, be engendered; to long for, desire
ក្ងយ Kuy (name of a tribal group in Cambodia)
ក្ងរ /kuə/ ear, pod

កើត to be born, come into existence

កើត to prosper, be successful; after a verb: to be able, possible
កើតក្តីនឹងគ្នា to have a disagreement

កើតជាអស្ចារ្យ something extraordinary happened, a marvelous thing happened
កើតទុក្ខ to grieve, have troubles

កើតទោស trouble arises, problems arise, have problems (with someone)
កើតទោសនឹងគេ get into trouble with others
កើតមក to be born, come into existence
កើតមាន to develop, arise

កើតឡើង to arise, come about, happen
កើតអ្វី what's wrong?, what's the matter?
កើតអ្វីហេតុជា why is it that...?, how did it happen that...?
កើន to multiply, increase (iv)

កើយ to rest the head, support the head
កើយ stile for mounting an elephant or chariot
កើល to run aground (of a boat)

កៀក to hold or embrace with one arm
កៀកកើយ to embrace intimately

កៀង (= គៀង) to herd, round up

កៀន next to, up against

កៀប to squeeze, to pressure

កៀរ to round up, herd together

កៀរ to straddle, wrap the legs around
កៀងកាង swing the arms, put the hands on the hips, swagger (symbolic of arrogance)
កែណ /kaen/ to conscript, draft; commandeer, requisition
កេតុជម្ភូ /keetoq-cumphuu/ a kingdom in the Himalayas
កេរ្ត /kei/ heritage, legacy, reputation; honor, glory
កេរ្តិ៍តា: honor, reputation; heritage, legacy, inheritance
កេរ្តិ៍ខ្មាស sexual organs (Euph)

កេរ្តិ៍ឈ្មោ: reputation, fame, honor

កេស /keh, keisaq/ hair; head (Roy, Clergy)
កេសរ /keisaa/ hair; head (Roy, Clergy); pollen (Lit)
កេសរราชสีห์ male lion (i.e. lion with hair)
កេសា head; hair (Lit, Roy)

កេសី (= កេសា) head; hair (Roy, Clergy)
កែ to repair, correct

កែកន្ទ to reflect, deliberate, resolve (a problem)
កែកែ្ប to revise

កែកសម្រួល to smooth, to correct

កែប Kep (a resort area)

កែម to cover, encrust, decorate

កែមជាវ to decorate around the edge, embellish with a border; ornate
កែវ a glass, a cup; glass, crystal, precious stone
កែវ common personal name (lit: crystal, precious [one])
កែវកញ្ញា precious girl

កែវកាគី the fair Kakey

កែវចរណៃ term of endearment (Precious One)
កែវភ្នែក cornea of the eye

កែស a kind of small fish

កែ: /keh/ to scratch, nudge with one finger (a gesture characteristically used to get a friend's attention)

ហិមាល name of a Himalayan mountain

រកាង curved, bent; arrogant, rude, blatant
រកាដ /kaot/ ten-million

រកាណ្ឌិន្យ /kaondɨn/ Kaundinya (legendary founder of Funan)
រកាត to be amazed at, impressed by, awed by
រកាតគោរព to respect, honor

រកាតញ្ញូតញ្ញាត to respect, be awed by

រកាតចិត្ត amazed that, incredulous that
រកាវ /kao/ to shave

រកាវចំងសក់ក្បាល have the head completely shaven
រកាវសក់ to shave the head

រកាវសក់ឱ្យ to shave his head for (him)
រកាលាហល /kaolaahɑl/ disorder, panic, consternation
រកាស /kaoh/ to scratch out, dig out; to scrape (the skin) with a coin or other instrument (thought to have therapeutic value)
រកាសុយ /kaosəy/ Indra

រកាសុយ /kaosay/ silk cloth

រកា: /kɑh/ island

រកា: to call, summon

រកា: to pull (a bowstring to shoot an arrow)
រកា:កុង Koh Kong (Province)

រកា:ថ្មី New Island (pl. n.)

រកា:ត្រតឡាច Koh Tralach (an island in the South China Sea where the French kept criminals and political prisoners)
រកាវ៉ាន់ /kaw-toən/ bow, arc (Lit)

រកាវ: /kawrəreəq/ the Kuravas

រកាសិប ninety

រកាស៊ូ /kawsuu/ (Fr. caoutchouc) rubber
រកាអី chair, seat

រកាអីវែង bench

កុ negative imperative auxiliary: don't...

កុតិតសង្ស័យ have no doubt (about it)

កុំឃើញ on seeing..., don't...(Idiom)

កុំ...ទាំងទាំង don't...either

កុំចាត់ not only

កុំធ្វើ don't be

កុំចាច់ it's not necessary to, don't insist on
កុំបី so as not to, in order not to; don't
កុំបីឱ្យ so as not to have...

កុំព្រួយប្រសាសន៍ don't worry

កុំភ័យអី don't be afraid, don't worry about a thing
កុំណ្ណីបន្ទិច whatever comes up

កុំអាល don't...yet, don't be in a hurry to
កុំអី otherwise, else

កុ...អី discontinuous negative imperative: don't
កុំអីទេឡើយ otherwise

កុំឱ្យ in order not to, so that... won't
កុំឱ្យតែ just so it's not, so long as one doesn't
កុ...ឱ្យសោ: strong negative imperative: never...; don't...at all
កុំឱ្យប្រសាត relentlessly

កំចាត់ to expel, chase out, exorcise; to reject, shun
កំដិល laziness; to be lazy

កំដរ to accompany, assist in, contribute to
កំដរដៃ to occupy the hands

កំដីង debt

កំដៅ heat; to heat, to warm

កំណត់ record, note, inscription; appointment, fixed period; decision, prescription; to fix, decide, set, record, keep
កំណត់ជីវិត predetermine [the length of] one's life, predetermine one's death
កំណត់ទុកដាតញ្ញាតញ្ញា recorded faithfully, recorded accurately
កំណត់ប្រាជ្ញាចិត្ត to decide, conclude (Roy)

កំណប់ cache, treasure

កណ្ដាល a block, chock

កណ្ដាច wicked; wickedness

កណ្ដាញ stingy, miserly

កណ្ដាត់ piece, section

កណ្ដាន់ principle, precept, faith (cf. /kan/ to hold to, adhere to, believe in)
កណ្ដាន់ close, intimate, favorite

កណ្ដាញ poetry, verse

កំណើត origin, birth, beginning; nature, innate character; full-blooded (of kinship)
កំណែន conscription, forced labor, corvée
កុតាត់ a Chinese game of chance

កំទេច debris, bits, remains

កំបុត truncated

កំបុតក decapitated

ការ៉ាង to bar, block, shield

ការ៉ាងវ៉ែក to block the vision; to glance away
កំប៉ោក swollen, bloated, rotund; Fig: haughty, self-important

ក្ងាន់ ៗ very beautiful

ក្ងែ (=ក្ងែ) comical, humorous

ក្ងែ wall, enclosure, rampart

ក្ពង់ port, river bank, river town

ក្ពង់ខ្សាច់ White Sand Port (pl. n.)

ក្ពង់ចម្លង ferry landing (lit: port [for] putting across)
ក្ពង់ចាម Kompong Cham (city, province)

ក្ពង់ឆ្នាំង Kompong Chhnang (city, province)
ក្ពង់ឡែង Kompong Leng (pl. n.)

ក្ពង់សោម Kompong Som (city, former province)
ក្ពង់ស្វាយ Kompong Svay (district in Kompong Thom Province)
ក្ពង់លួង Kompong Luong (town on the Tonlé Sap River)
ក្ពត Kampot (city, province)

ក្ពស់ height

ក្ពស់ក្ពំ height, size (Coll)

ក្ពឹងពួយ an aquatic plant used as a vegetable
ក្ពុង in the process of, -ing

ក្ពូល summit, peak

ក្ពែង wall, enclosure, rampart

ក្ព្រា to be an orphan, be orphaned (lacking one or both parents)
ក្ព្រាក្ព្រា to be orphaned

ក្ពួន calf of the leg, muscle of the forearm
ក្ពួត a kind of fish

ក្ពាញ a kind of small fish

ក្ពីង amaryllis

ក្ពេងមុខ the side of the face

ក្ពិត fixed level, mark, limit; to set, decree, prescribe, limit
ក្ពើត to move, budge (iv)

ក្ពើតវ៉ាត to burst with power

ក្ពាល violent, uncontrolled, tempestuous
ក្ពេង to glance sidelong

ក្ពស់ sad, pathetic, destitute, miserable
ក្ពាក coward

ក្ពាន /kɑmsaan/ to relax, amuse oneself, enjoy oneself
ក្ពាល anger; one who is angry

ក្ពាង anger; one who is angry

ក្ពាងចូលមកស្ម៉ៃ [one] becomes angry

ក្ពាស fault, wrong

ក្ពែង to threaten, intimidate

ក្ពាន to threaten; to encourage; to take courage
ក្ពាង in, during; period, interval (Arch)
ក្ពាំងខាង good at

ក្ពែស dirt, filth

ក្ពាំ step (of stairs)

ក្ពាបិត knife

កាំបិតល្បែង hunting knife

កាំបិតស្លា folding knife

កាំងគីណា quinine (plant)

ក្ងក់ crooked, hooked, twisted

ក្ងោក peacock

ក្តាត a tuber with edible stems

ក្តាត់ extremely (Lit)

ក្តាន់ deer

ក្តាប់ to grasp, hold in the fist; handful

ក្តាម crab

ក្តារ /kdaa/ board, plank

ក្តារឆ្លុះ writing slate; blackboard

ក្តារបន្ទះ plywood

ក្តារកន្ទ្រាប shelf, bench, flat step or stool

ក្តិច to pinch, pinch off

ក្តី /kdəy/ affair, situation, case; court action, suit

ក្តី even though; to whatever extent

ក្តី monastery, monk's quarters

ក្តី...ក្តី whether...or

ក្តីកំសត់ក្រ adversity, struggle, difficulty

ក្តីច្បាប់ education, savoir-faire, law

ក្តីផ្លុង Coconut Affair (pl. n.)

ក្តីទុក្ខសោក misery, things which cause suffering (i.e. sin)

ក្តីទូដ៏ misfortune, bad results

ក្តីទោស: ក្តៅ misery and strife

ក្តីកាន្ត worry, concern, sense of responsibility

ក្ត imitative of the sound of a falling object: with a thump

ក្ត ក្ងក ចិត្ត heavy-hearted, sorrowful

ក្ត manioc, cassava (from which tapioca is made)

ក្ត to be in a torment, heart-sick

ក្ត ១ clamorously, insistently

ក្តាង sail (of a boat)

ក្តាចក្ងែ to cry, wail, lament

ក្ត to be hot

ក្ត ខ្ល to run a temperature, have a fever

ក្ត ចិត្ត furious, burning with anger, incensed

ក្ត ទ្ធ agitated, suffused with emotion

ក្ត ងា a kind of flower

ក្ត ម្ព tree of paradise

ក្ត ក់ a raised representation, a relief carving

ក្ត ង ក្ត ក់ bas-relief carving

ក្ត ញ ១ exasperated

ក្ត ញ ១ indignant, incensed, disgusted

ក្ត ង in, inside

ក្ត ង ១ ខាងក្រោយ ១ ១: below, following (in a text)

ក្ត ង ១ ចំ ១ ១ among

ក្ត ង ១ ១ ១ ១ ១ ១ ១ ១: at that same time, concurrently

ក្ត ត់ to betray, deceive

ក្ត ត់ ១ ១ to betray one's country, commit treason

ក្ត ១ ១ ១ ១ ១ ១ ១

ក្បឿង tile

ក្បៀស comma; to make a stroke

ខ្ជិ ក្ស beside, alongside

ក្ស្ការ:ក្ស្ការ eloquent; in detail

ក្ស round and firm

ក្ណ niece or nephew; affectionate term for young people of one's children's generation

ក្ណ្ណ:ខ្ជ្ជ full niece or nephew

ក្ម child, children; to be young

ក្ម្ងដាន់ក្រោយ later generation, the younger generation

ក្ម្ងស្រី ៣ /kmeiŋ srəy-srəy/ young girls

ក្រ to be poor; rare, scarce; difficult; to be poor at, slow to

ក្រងាយ /kraa-ŋiəy/ emergency, difficulty, eventuality (usu. bad)

ក្រ:ថ្ជ:ណាស់ difficult to resolve

ក្រមាន rare(ly)

ក្រយ:ថ្ងៃ eventualities (i.e. difficulties [which can arise] night or day)

ក្រលំ្ងាក to be poor, in difficult circumstances

ក្រអ៊ there's no problem (about); that's no problem

ក្រ:ក:ជ្ជ /krəqkəchaet/ Krakaccheda (hell for gluttons)

ក្ន:ុ large tree with edible fruit

ក្ន:ូ:ក់ dirty, filthy; morally bad

ក្ន:ួ:ន nasal, muffled, indistinct

ក្ន:ក nail(s)

ក្ន:ដ:ង a fixed oar attached to the gunwales of a boat

ក្ញ:ង់ stiff, rigid

ក្ញ:ាង pointing in all directions

ក្ញ:ើ to scratch, mangle, shred (with teeth or claws)

ក្ញ:ើ:ង extremely, violently (angry)

ក្ញ: sad, dejected, morose (of facial expression)

ក្ញ:ូ:ន to frown, scowl

ក្ញ:ង:ក្ញ:ាង pointing in all directions; descriptive of sudden violent gestures

ក្ញ:ាន drawn up, huddled up

ក្ញ:ាំ claw

ក្ដ:ាស paper

ក្ដ:ាសប្រាក់ bill, paper money

ក្ទ:ា to crouch aggressively

ក្ន:ប casing, binding, cover, support

ក្ន:ី water buffalo

ក្ន:ីស្ល:ាប white water buffalo

ក្ន:ីុ monkey (Lit)

ក្ន:ើ a kind of large tree

ក្ន:ព:ត blowfish

ក្ន:ើ crocodile

ក្ន:ុ unopened, still in the bud

ក្ន:ុ:ី young, tender

ក្ម /kram/ law, rule, decree

ក្ម:ាន /krammə:kaa/ palace officials

ក្ម:ក្ន:ីត /kram-krət/ law, decree

ក្ម:ា towel, cloth, scarf (worn around the neck, as a turban, or as a short sarong while working)

ក្ម:ាច to make comical faces

ក្ម:ិ:ចក្ម:ើ:ម /kraməc-kraməəm/ clownish, comical

ក្ម:ួ:ន wax

ក្ម:ួ:នស name of a former province (lit: White Wax)

ក្ម:ុ:ំ /kramom/ young unmarried girl; virgin

ក្ម:ុ:ំ:ម:ន:ុ:ស្ម:ាន:ថ្ម:ី of marriageable age

ក្ណ:ាសំ:ណ: wedding gifts

ក្ណ:ស្ម:ាស to slip away, wiggle free, evade

ក្ន:ា:ញ cardamom

ក្ន:ា:ត to girdle, tie around (the waist)

ក្ន:ា:ន a kind of flowering tree

ក្រឧស្សាហ៍ /krɑwəən/ make an effort to, try hard (to), be diligent in
ក្រនង្វៀច twisted

ក្រលាល to amuse oneself, enjoy oneself (Roy, Lit)
ក្រសួង department; function, duty

ក្រសួងមហាផ្ទៃ Ministry of the Interior

ក្រសួងមានសមត្ថកិច្ច the department concerned
ក្រសួងសម្ងាត់ secret service

ក្រសួងសាធារណសុខាភិបាលនិងសង្គមកិច្ច Ministry of Public Health and Welfare
ក្រសួងអប់រំជាតិ Ministry of National Education
ក្រសោប to enfold, embrace

ក្រសាំង a thorny tree with sour fruit
ក្រស្ណា /krəhsnaa/ Krishna

ក្រហម red (the spectrum of color from yellow to red)
ក្រហមទ្រាំង rich red

ក្រឡង់ perfectly round

ក្រឡា /krɑlaa, kəlaa/ square; surface (of earth); court, yard
ក្រឡា high, supreme

ក្រឡាឆៀកត្រង់ square, block, check

ក្រឡាបញ្ជី /krɑlaa-bɑñcii/ court clerk
ក្រឡាបន្ទំ sleeping quarters (Roy)

ក្រឡាប្រឹមីតី surface of the earth

ក្រឡារហាម /krɑlaahaom/ Minister of the Navy and Water Transport
ក្រឡាញ a large tree with edible fruit
ក្រឡាប់ to turn over, roll, rotate

ក្រឡាប់ចិត្តងះដាះចុះ change [my] mind [and] abandon [you]
ក្រឡាស់ to turn over, roll over

ក្រឡាស់ត្រឡប់ on the other hand, contrarily; have a turn of fate, have a change of fortune
ក្រឡឹង to lathe; encircling, around
ក្រឡុក to glance

ក្រឡុកទៅក្រឡុកមក look here and there

ក្រឡា wide-eyed

ក្រឡះ to break away, free oneself

ក្រអាញ husky, stocky

ក្រអូប sweet-smelling, fragrant

ក្រអូន massive, stocky

ក្រអឹត stick out, thrust forward (the head)
ក្រាញ a kind of small fish

ក្រាន (=ផ្ទាំងក្រាន) a fireplace composed of three stones as a tripod for cooking
ក្រាប to bow, prostrate oneself

ក្រាបថ្វាយបង្គំ to prostrate oneself in homage
ក្រាបថ្វាយបង្គំលា to take leave (of royalty)
ក្រាបទូល to inform, to say respectfully (to royalty)
ក្រាបបង្គំគាល់ to have an audience with (royalty)
ក្រាបបង្គំទូល to inform, say respectfully (to royalty)
ក្រាបថ្មាច prostrate oneself at the feet of
ក្រាម gram

ក្រាយ a kind of tree

ក្រាយ a kind of fish

ក្រាយ serpent

ក្រាល to spread out, to lay out

ក្រាស់ thick, heavy, many, accumulated
ក្រាស់ទ្រឹក many, abundant

ក្រាស់ទ្រឹក thick, numerous, in great numbers
ក្រិតសង្ឆ /krət sɑŋ/ Code [of Conduct] of the Sangha (priesthood)
ក្រិមិនិយយ /kreqminiqcay/ Kriminicaya (hell for blasphemers)
ក្រិស្ណា /krɨhsnaa/ Krishna

ក្រិស្ណាទ្រង់ឆន្ទៈកើតពីវិស្ណុ Krishna, an incarnation of Vishnu

ក្រីក្រ poor

ក្រឹត្យ law, rule, precept, decree

ក្រុង to cage

ក្រុង city

ក្រុង King, prince, the great... (Lit)

ក្រុងកម្ពុជា Cambodia

ក្រុងកម្ពុជាធិបតី Kingdom of Cambodia

ក្រុងកៃលាសជ័ក the realm of Kailāsa

ក្រុងគ្រុឌ Garuda

ក្រុងទេព Krungthep (lit: city of the angels)

ក្រុងទេពបុរីស្រីអយុធ្យា Ayuthia

ក្រុងព្រះសីហនុ Sihanoukville

ក្រុងយក្ស King of the ogres

ក្រុងរាវ៉ាណ King Rāvana

ក្រុងសិង្គបុរី /kroŋ-səŋkəborəy/ Singapore

ក្រុងសុភមិត្ត /kroŋ-soppəmɨt/ King Subhamitra, hero of the epic of the same name

ក្រុងស្រីអយុធ្យា Ayuthia (capital of Thailand 1350-1767)

ក្រុងអសុភមិត្ត King Asubhamitra

ក្រុងឧដុង្គមានជ័យ /kroŋ qutdoŋ miən-ciy/ Oudong (capital of Ca. 1620-1867)

ក្រុម group, circle, team; department, division (of a ministry)

ក្រុមការ /kromməkaa/ title (very low ranking officials)

ក្រុមញាតិ relatives, family, ancestors

ក្រុមប្រឹក្សាព្រះរាជអាណាចក្រ Council of the Kingdom

ក្រុមព្រះនគរបាល Department of Police

ក្រុមព្រះរាជច្រៀង /krom preăh-riəccə-troăp/ the royal orchestra

ក្រុមសមការ construction forces

ក្រុមរបាំព្រះរាជច្រៀង Royal Ballet Corps

ក្រុមល្ខោនជាតិ National Drama Corps

ក្រុមល្ខោនព្រះរាជច្រៀង Royal Drama Corps

ក្រុមសង្ឆ្យការី /krom sɑŋkaarəy/ Council on Buddhism

ក្រុមហ៊ុនការ the group of workers

ក្រុមហ៊ុន company, business establishment

ក្រូស a perch-like fish

ក្រុះ (= ក្រូស) a perch-like fish

ក្រូច orange, citrus fruit

ក្រូចពោធិសាត់ /krouc-poosat/ orange(s)

ក្រួញក្រាញ (=ក្រាញ) to resist

ក្រួញក្រាច to crouch, draw oneself up (in an attitude of deference)

ក្រួស gravel, small rounded stones

ស្រកៀម hard and dried; sad (of facial expression)

ស្រកៀមស្រោះ dry, arid

ស្រកៀមក្រំ sad, dejected (of facial expression)

ស្រូប to sip

ស្រូបជញ្ជាក់ to taste, get the flavor of (Fig: to enjoy, appreciate)

ស្រណេចក្រោធ angry (Lit)

ខ្លីក្រង to fear, be afraid; for fear that, in the unlikely event that

ខ្លីក្រងចិត្ត to feel diffident toward, have consideration for the feelings of

ខ្លីក្រងឈឺចាប់ម្យប់ទ្ងូ might get sick at any time

ខ្លីក្រង...ទេឬ did [he] perhaps...?

ខ្លីកលក្រាស់ (=ក្រាស់ខ្លីកល) many

ខ្លីកនៃស្រណេ (=ស្រណេ)

ខ្លីក extremely (usually in compounds)

ខ្លីកពេក extremely, excessively

ខ្លីកលីង extremely, without bounds; beyond, exceeding

ស្រាក to get up, rise up

ស្រាកឈរ to stand up

ស្រាកទ្ងឹង to get up

ស្រណេ to be angry (Roy, Lit)

ស្រោម under, below, beneath

ស្រោមទឹក downstream

ស្រោមល្ហងជូលីព្រះបាទ most respectfully, very humbly (lit: under the dust of your feet)

ស្រោយ behind, after

ក្រោយបង្អស់ last, last of all

ក្រោយមក afterward

ក្រាល corral, pen (for animals)

ក្រាលគោ Kraol Ko (pl. n.; lit: ox corral)

ក្រៅ outside, outside of

ក្រៅតម្រា inordinately, excessively, unreasonably

ក្រៅពី besides

ក្រៅពីនោះ the rest

ក្រៅសុច្ចរិត excessive, extreme, abnormal

ក្រៅអំពី besides

ក្រំ to hurt (of internal organs)

ក្លស់ ceremonial umbrella

ក្លាយ to change, alter; to be mixed, adulterated, changed, transformed

ក្លាហាន brave, bold

ក្លិង /kləŋ/ (Asian) Indian

ក្លឹង parasol

ក្លិន smell, odor

ក្លី male friend (Arch)

ក្លៀវក្លា vigorous, dynamic, full of vitality

ក្លែង false, counterfeit; to falsify, impersonate, pretend, disguise

ក្លែងក្លាយ to falsify, adulterate, hedge

ក្លែបក្លាយ to change, shift (aspect or appearance)

ក្លោងទ្វារ portal, lintel

ក្សត្រ /ksat/ king

ក្សត្រិយ៍ (=ក្សត្រ) /ksat/ king

ក្សត្រកន្ត peaceful king, gentle king

ក្សត្រា (=ក្សត្រ)

ក្សត្រាធិបតី /ksattraathippədəy/ supreme king

ក្ស័យ /ksay/ to die (Lit)

ក្ស័យជីវិត to die (Lit)

ក្សាច់ /ksac/ sand

ក្សាន្ត /ksaan/ peaceful, tranquil

ក្ស្ណា just then, thereupon

ក្ស្ណាក្ស័យ /ksən-ksay/ to die (Lit)

ក្ស្ណានោះ at that time (Lit)

ក្ស្ណាពុំលង់ទ្ធ្ឍ not long afterward

ក្សេត្របុរី /ksaet-borəy/ Kset Borey (pl.n.)

ក្សេមក្សាន្ត /ksaem-ksaan/ peaceful, tranquil

ក្អក to cough

ក្អម a water-pitcher

ក្អមធ្នាំង pottery, earthenware

ក្អាកក្អាយ jovial, genial, vivacious; loudly, raucously, with a cackle

ក្អិត a small fish

ក្អ៊ី a long flat fish

ក្អ៊ីក a kind of small fish

ក្អ៊ីត to vomit

ក្អេងក្អាង to talk audaciously, brag, bluster, vituperate

ខ្ចីក crow

ខ្ចីក a kind of black fish

ខ្ចីកគោក a land crow

ខ្ចីកទឹក water crow

ខ្ចីវ to drool

ខ

ខ point, aspect, respect

ខ ១ imitative of a gutteral hissing sound

ខសន្យា /khaa-sannəyaa/ contract, agreement; to contract, promise

ខណៈ moment, time

ខ័ណ្ឌ /khan/ to dictate, order imperiously

ខ័ណ្ឌ /khan/ to separate (tv)

ខត្សាវង្ស /khatsaawŏŋ/ noble family, warrior family

ខន្តី /khantəy/ endurance, patience, restraint

ខន្ধ /khan/ (Skt. khandhā) factors conditioning the appearance of life (usually listed as 5: material form, feeling, perception, coefficients of consciousness [?], and consciousness)
ខបវ៉ែ considerate (Thai: grateful) (Lit) [?]
ខាង side, direction; in the field of, in the area of
ខាងកើត the east
ខាងក្នុង inside
ខាងក្រោម below, lower part
ខាងក្រោយ behind, the back
ខាងគ្នា close together
ខាងឆ្វេង the left side, on the left
ខាងជើង the north
ខាងត្បូង the south
ខាងផ្លូវនយោបាយ in the area of policy
ខាងមុខ front, in front
ខាងលិច the west
ខាងលើ above, upperside; northern
ខាងអាត្មា nearby, at one's side
ខាត to lose; to lose money, to lose time
ខាត់ to polish
ខាន to lack, to miss, to fail to
ខានញ៉ាំន to be essential, indispensable
ខានយូរ to delay, prevent for a long time
ខាន់ sword (Roy)
ខាន់ស្លា bride-price (sum paid by the groom's parents to the bride's parents)
ខារ bitter (taste)
ខាល់ to spin, twirl, whirl (of a fan or augur)
ខិត to move over, scoot over, slide over, to inch along
ខិតខំ to try hard (to), work assiduously (at)
ខឹង to be angry
ខឹងកើតខាត anger causes grief
ខឹងទ (= ទខឹង) angry
ខឹម pink, rose
ខឹមខាត់ elaborate gold belt encrusted with jewels
ខុន officer, commander (Arch)
ខុស to be different, wrong
ខុសច្រមច្រកីត្យ to be against the law, be a transgression
ខុសគំនិត to be mistaken, wrong-headed
ខុសគ្នា different from each other, to vary
ខុស ៣ គ្នា varied, different from one another
ខុសឆ្គង to make mistakes, to be wrong
ខុសទម្លាប់ against tradition
ខុសទំនង improper, incorrect
ខុសផ្លាយ make a mistake, do harm unintentionally
ខុសវ៉ែបបទ wrong, improper
ខុសពីធម្មតា exceptional, unusual
ខុសពីផ្លូវ out of the way, off the path
ខូង dented, sunken, concave
ខូច broken, ruined, spoiled
ខូចលក្ខណ៍ unprincipled, promiscuous
ខួប year of age (for children); anniversary
ខួរក្បាល brain
ខៀវ general term for the spectrum of colors from blue to green
ខៀង (= ខឹង)
ខេត្ត (= ខ្ញែត , ខ្ញែត , ខ្ញែត) /khaet/ province; head-word in compound names of provinces
ខេត្តកំពង់ចាម Kampong Cham Province
ខេត្តកំពង់ឆ្នាំង Kampong Chhnang Province
ខេត្តក្រៅ outer provinces
ខេត្តត្បូងឃ្មុំ name of a former province
ខេត្តតាវ៉ាង name of a former province
ខេត្តកណ្តាល Kandal Province

ខេមរភូមិន្ទ /khaemərəĕəq-phuumɨn/ Cambodia (Lit); name of a boulevard in Phnom Penh

ខេរខឹង (=ខេខឹង) angry

ខែ month; moon; head-word in names of months
ខែកក្កដា /khae-kaqkədaa/ July

ខែកញ្ញា September

ខែកត្តិក /khae-katdək/ October-November (lunar system)
ខែកុម្ភៈ /khae-kumpheĕəq/ February

ខែក្រោយ next month, the following month
ខែក្រោយនេះឯង this very next month

ខែចេត្ត /khae-caet/ March-April (lunar system)
ខែជេស្ឋ /khae-ceeh/ May-June (lunar system)
ខែតុលា /khae-tolaa/ October

ខែធ្នូ December

ខែបុស្ស /khae-boh/ December-January (lunar system)
ខែប្រាំង the dry season (months)

ខែផល្គុន /khae-phɑlkun, -phəkun/ February-March (lunar system)
ខែពិសាខ /khae-pisaaq/ April-May (lunar system)
ខែភទ្របទ /khae-phɑttəbɑt/ August-September (lunar system)
ខែមករា /khae-meĕəqkəraa/ January

ខែមាឃ /khae-miəq/ January-February (lunar system)
ខែមិគសិរ /-mɨkkəsei/ November-December (lunar system)
ខែមិថុនា June

ខែមីនា March

ខែមេសា April

ខែវស្សា the rainy season (months)

ខែវិច្ឆិកា /khae-wɨccəkaa/ November

ខែសីហា August

ខែស្រាពណ៍ July-August (lunar system)
ខែអាសាឍ /khae-qasoc/ September-October (lunar system)
ខែអាសាឍ June-July (lunar system)

ខែឧសភា /khae-quhsəphiə/ May

ខ្លាំង strong, brave, bold

ខ្លាតកំពង់ធំ Kampong Thom Province

ខ្លាតកំពង់លង្វែ name of a former province
ខ្លាតក្រចេះ Kratié Province

ខ្លាតឆ្នាប់ណាល name of a former province
ខ្លាតចចឹងធ្ងៃ name of a former province
ខ្លាតឃ្លាំ name of a former province

ខ្លាតព្រៃវែង Prey Veng Province

ខ្លាតភ្នំពេញ name of former province

ខ្លាតរំដួល name of a former province

ខ្លាតលង្វែក name of a former province

ខ្លាតស្វាយរៀង name of a former province

ខ្លាតសំរោងទង name of a former province
ខ្លាតស្វាយទាប name of a former province
ខ្លែ shield (used for protection in battle)
ខោ trousers, pants

ខោអាវ clothing, suit of clothes

ខោក to rap, strike (with the knuckles)
ខ to try hard, to devote oneself to
ខ្ចាំ to bite; to hold between the teeth
ខ្ចាំមាត់ to compress the lips (in anger)
ខ្ចាំង to block, obstruct

ខ: dried out, dried up, dehydrated
ខ្ចប់ to wrap, envelop

ខ្ចរខ្ចាយ to spread

ខ្ចាត់ to separate, leave

ខ្ចាត់ខ្ចាយ scattered, in disarray; to spatter, spread all over
ខ្ចាយ to scatter, spread; scattered

ខ្ចាយខ្ចាត់ (=ខ្ចាត់ខ្ចាយ)

ខ្ចី tender, green; of persons: inexperienced, naive

ខ្ចី to borrow

ខ្ចីគន្ធិត naive

ខ្ចៅ small water snail; parts (of motors, watches, etc.)

ខ្ជាក់ to spit out, emit

ខ្ជាក់ស្លាបួនគ្នា exchange chews of betel (a traditional way of pledging eternal love)

ខ្ជាប់ firm, tenacious

ខ្ជាប់ខ្ជួន tight, firm, tenacious

ខ្ជិល to be lazy; to be disinclined to

ខ្ជីប /kcɨp/ to contract, come together, bring together

ខ្ជះខ្ជាយ to be wasteful, extravagant

ខ្ជារ (=ខ្ជាល់) whirling madly

ខ្ជាល់ to be angry (Roy, Clergy)

ខ្ជី ginger

ខ្ជៀវខ្ជា shrill, piercing

ខ្ញុំ I, me, my

ខ្ញុំ servant, slave

ខ្ញុំកត្ណា /kñom-kaqrunaa, kñom-kənaa/ I (addressing a monk)

ខ្ញុំកំដរ servant, attendant

ខ្ញុំញ៉ាម I (masculine, polite)

ខ្ញុំញ៉ាំង French collaborators (lit: French slaves)

ខ្ញុំប្រ៊ះកត្ណា /kñom-preəh-kaqrunaa, kñom-kaqrunaa, kñom-kənaa/ I, me (layman to priest)

ខ្ញុំប្រ៊ះញ៉ាម I (addressing one's superior or a high-ranking official)

ខ្ញុំប្រ៊ះញ៉ាមអម្ចាស់ I (to royalty)

ខ្ញុំរាជការ officials (of a royal government)

ខ្ញុំសូមចិត្តនាង I beg of you (to a girl)

ខ្ទង់ cross-beam; unit of vertical measure

ខ្ទប់ to stop up, cover; to corner, shut in

ខ្ទប់មុខ to cover the face

ខ្ទម hut, cabin

ខ្ទរ to vibrate, reverberate, resound

ខ្ទរខ្ទារ vibrant, resonant

ខ្ទាត to spread, scatter, diffuse

ខ្ទារខ្ទរ (=ខ្ទរខ្ទារ)

ខ្ទីង a resinous tree

ខ្ទឹម onion, garlic

ខ្ទេច shattered, smashed

ខ្ទះ large round-bottomed skillet, wok

ខ្ទង the back, dorsal ridge

ខ្ទង specifier for buildings

ខ្ទងសំបុត្រ the address side of an envelope (in Cambodian this is considered to be the 'back' of the envelope)

ខ្ទល់ (nominalization of ១) a support, block, cushion

ខ្ទាញ់ disgusted, irritated

ខ្ទាត model; measuring rod, ruler

ខ្ទាយ tusk, fang, spur

ខ្ទើយ pillow

ខ្ទើយអោប a long cylindrical pillow, Dutch-wife

ខ្ទោះ handcuffs, shackles

ខ្ពង់ high, high up; top, peak

ខ្ពង់ខ្ពស់ high, lofty

ខ្ពស់ high, elevated

ខ្ពស់ទៅ ១ /kpŭəh tɨw, kpŭəh tɨw/ higher and higher

ខ្ពើម be disgusted by, repelled by, (a sight, smell, etc.)

ខ្ពាក sound of falling; with a crash

ខ្ជាញ់ churning, spinning rapidly, turbulent

ខ្ជាញ់ខ្ជៅ jet black

ខ្ជាស embarrassed, ashamed; to lose face (to)

ខ្ជាសកាំ one's shame (i.e. genitals)

ខ្ជី quickly, immediately, soon; newly, recently (Lit)

ខ្ជីឃ្លាត hurriedly, quickly, with all dispatch; to hurry to

ខ្សែទ្យាញ់ swirling,turbulent, churning
ខ្មែរ /kmae/ Cambodia; Cambodian; Cambodian people
ខ្មែរក្រហម Red Khmer, Khmer Rouge

ខ្មែរខៀវសេរី (Blue) Khmer Serey

ខ្មែរនគរវត្ត pure Khmer (lit: Khmer of Angkor Wat)
ខ្មែរព្រៃលើ Upland Khmer (i.e. hill tribes)
ខ្មែរលើ Upland Khmer (hill tribes in general)
ខ្មោច corpse; ghost, spirit

ខ្មោចទឹក water-spirit, water-ogre

ខ្មោចព្រៃ spirits

ខ្មោចសេដ្ឋី the late merchant

ខ្មៅ black

ខ្មៅប្រផេះ dark gray

ខ្មៅមុខស្អ៊ី pale, blanched

ខ្មាំង enemy

ខ្យង bigger snail, water snail

ខ្យល់ /kyɑl,kcɑl/ wind, air, breath (in Cambodia the essence of life and health was traditionally thought to reside in the breath, or wind of the body)

ខ្យល់កម្មជ្ជវាត /kyɑl kammaccəwiət/ life-force
ខ្យល់គ fainting spell, stroke

ខ្យល់គចាប់ to have a fainting spell, to faint, have a stroke
ខ្យល់ចាប់ to have a fainting spell

ខ្យល់ដំនោរ breeze, wind

ខ្យល់ព្យុះ a wind-storm, typhoon

ខ្យល់អាកាស air, weather

ខ្លា tiger

ខ្លាខ្លាំង strong, dynamic, energetic

ខ្លាច to fear, respect; for fear that, in case
ខ្លាចចិត្ត to respect, be deferential toward
ខ្លាញ់ oil, grease, fat

ខ្លី short

ខ្លឹម heart, core, essence

ខ្លឹមសារ meaning, depth, substance

ខ្លះ to put a ring or rope through the nose of (a buffalo, ox, etc.)
ខ្លួន person, body, oneself

ខ្លួន you (familiar)

ខ្លួនខ្ញុំ I myself

ខ្លួនអើយ alas!, woe is me!

ខ្លួនឯង oneself, himself, herself, etc.; sometimes used as familiar 2nd person pronoun
ខ្លោច to be burned, scorched, charred
ខ្លៅ stupid

ខ្ចី svelte; firm

ខ្ចាំង strong; loud; severe

ខ្ចះ some, to some extent

ខ្ចល់ concerned, worried, preoccupied
ខ្ចល់ខ្ចាយ be concerned, worried, in a dither
ខ្ចាត់ to be blind

ខ្ចាត់ខ្ចែង from all directions, criss-crossing
ខ្ចាប់ with a whoosh, with a swish

ខ្ចាយខ្ចល់ (= ខ្ចល់ខ្ចាយ)

ខ្ចិន to be lame, paralyzed

ខ្ចៀក to write rapidly, dash off

ខ្ចេះ to scratch or dig out with the fingers
ខ្ចី roasted; to roast (pig, chicken, duck)
ខ្ចះ to lack

ខ្ជិត weak, poor, destitute; to be without, lacking in
ខ្ជិតខ្ជាយ poor, weak, lacking in wealth and status
ខ្ជាប់ sand

ខ្ជាវ ៗ in a murmur

ខ្ជឹកខ្ជួល to sob

ខ្ជឹង a kind of flowering tree

ខ្សឹប to whisper

ខ្សែ string, thread, rope

ខ្សែក្រវ៉ាត់ a belt

ខ្សែធ្នូ the string of a bow

ខ្សែរតាមក diamond necklace

ខ្សែមាស gold necklace

ខសោយ weak

គ

គ to be mute, dumb

គក់ to pound, beat (with closed fists)
គគាត vigorously, without further ceremony
គគីរ a kind of tall tree

គគ្រឹកគគ្រាត់ imitative of a rumbling, thunderous sound (such as the approach of a train)
គគ្រាត rough, scaly, coarse

គគ្រឹកគរគ្រេង loud, tumultuous, boisterous
គគ្រុក stinking and full of worms

គរគ្រេងគគ្រាំ (=គគ្រាំគរគ្រេង) with a constant roar
គង gong

គង to cross (legs, sticks, etc.); to rest the legs (across something); put across
គងអន្ទាត់ខ្លា cross-legged

គង់ to sit on, to ride on; to stay, remain, reside (Clergy, Roy)
គង់ to remain, endure, persist, resist
គង់ surely, sure to, certain to

គង់ជីវិត to be still alive

គង់ទ្រឹត surely, inevitably

គង់ទៅ to survive, live on, still remain
គង់មានថ្ងៃណាមួយ one of these days...

គង់រស់ to exist, survive

គង្គា water (Lit)

គង្គុន to plan revenge, be vindictive
គជ /kucĕəq/ elephant (Lit)

គជសារ /kuccəsaa/ elephant (Lit)

គជសីហ៍ /kuccəsəy/ mythological lion with an elephant's trunk
គជា /kucciə/ elephant (Lit)

គជេន្ទ /kəceen/ elephant (Lit)

គជេន្ទ្រល្ហាយ magically produced elephant
គជេន្ទ្រា /kuccentriə/ elephant (lit: Indra's elephant)
គ្រជា a kind of fish

គណ /kŭən/ party, group

គណ: /kənaq/ party, group

គណ: កម្មការ /kənaq-kamməkaa/ commission, committee
គណ: កម្មាធិការ /kənaq-kammaathikaa/ committee
គណ: កម្មាធិការពង្រីកការសិក្សា Committee for the Development of Education
គណ: រដ្ឋមន្ត្រី /kənaq-rŏət-mŭəntrəy/ cabinet of ministers
គណនី /kun/ to estimate, calculate

គណនា /kunnəniə/ to estimate, calculate
គត់ exact; exactly

គតិ /kəteq/ path, way (i.e. of conduct, morality)
គតិធម៌ the path of Dharma

គតិយុត្តិធម៌ /kəteq-yuttəthɔə/ justice, fairness
គតិលោកថ្មីដែលកើតមានឡើង modern morality, the new morality
គន់ watch, observe

គន់គយ to watch, look at, observe

គន់គូរ to figure out, calculate (by writing)
គន់ទមីល to observe

គន្ធ /kŭən/ odor, aroma, fragrance

គន្ធា (=គន្ធ)

គន្លង path, furrow, tradition, way

គន្លាត់ notch, crease, depression

គប់ to throw (something) overhand at (tv)
គប្ញ /kŏəpbəy/ auspicious, appropriate, proper
គភ /kɔə/ pregnant

គមនាគមន៍ /kummənəiəkum/ communication, transportation
គម្ពីរ /kummədaəŋ/ King, Master, Supreme Ruler
គម្ពីរ /kumpii/ the Scriptures, (Buddhist) Bible
គម្ភីរ (=គម្ពីរ) deep, profound, unfathomable (Lit)
គម្រាម to threaten

គម្រោងការ plan, project

គយ customs, duty tax

គយ to watch, to observe

គយគន់ to observe

គរ /kɔɔ/ to pile up

គរ /kɔɔ/ kapok

គរុកាសាស្ត្រ /kəruqkaosɑl/ pedagogy

គល់ log, trunk

គ.ស. (abbreviation for គ្រិស្តសករាជ /krɨhsaqkəraac/ Christian Era (A.D.)
គហស្ថ /kɔɔhŏəh/ layman

គាង tapered, tapering

គាងម្ជាយ globular ornament, often resembling a flame, surmounting a monument (lit: buffalo chin)
គាត silk thread

គាត់ respectful 3rd person pronoun: he, she, they; him, her, them
គាត់ឯង you (Pej)

គាថា saying (esp. of the Buddha), proverb; incantation; magic formula; poetry, verse (Pali)

គាប to pinch

គាប់ (=ប្រសើរ ,ល្អ) good, proper, appropriate
គាប់ coincidentally, by fortunate coincidence
គាប់ចិត្ត be pleasing to

គាប់ជួនជា it happened that, incidentally
គាប់ចរិតាស័យ in satisfaction of [their] desires, to [their] hearts' content
គារវៈភាព /kiərəwĕəq-phiəp/ salute, greeting
គាល់ to have an audience (with the king)
គាស់ to pry open; to dig out

គាស់ to turn a boat by paddling away from oneself
គិត to think, plan, intend; to realize, understand; to figure, charge for
គិតគ្រែង to consider, take into account
គិតក្រោយ consider the consequences, think of the future
គិតគន់ consider, be judicious

គិតគូរ concern oneself with, pay attention to
គិតឃើញៗ១ជ្រុងឆ្លាយ think deeply, consider all aspects
គិតងាយ to take lightly

គិតតែតែ to think only of

គិតប្រជុំគ្នារួចហើយ having agreed among themselves
គិតថា to think that, to think as follows
គិតទៅ having considered [it]

គិតទៅឆ្លាយ to think deeply

គិតប្រមាណក្នុងចិត្ត to calculate privately

គិតមិនជ្រៅ short-sighted

គិតអ្វីមិនលេច unable to concentrate one's thoughts
គិម្ហ: hot (Lit)

គិរី mountain (Lit)

គិរីវង្គ /kiriiwŏŋkɑt/ name of a mountain in the Himalayas
គិល imitative of the sound of a roar of anger or emotion: with a roar
គិលានដ្ឋាន /kiliənnəthaan/ infirmary

គិលានុបដ្ឋាក /kiliənuppəthaq/ male nurse
គិលានុបដ្ឋាយិកា /kiliənuppəthayikaa/ female nurse
គីង្គក់ toad

គីម - សំអុន Kim Samon, a contemporary poet

គីឡូម៉ែត /kiloumaet/ kilometer

គីឡូម៉ែតក្រឡា square kilometer

គឹកកង boisterous

គឺ copulative relator: to be, to be as follows, to equal

គុណ /kun/ good deeds, merit, quality

គុណគ្រូ the value of teachers

គុណឫទ្ធិ goodness and power

គុណត្រៃ reward, recompense, good deeds done in return

គុណានុភាព /kunaanuphiəp/ power of virtue, moral force

គុម្ព /kum/ clump, bush

គុម្ពោត bush, clump of bushes

គុយ a vine with edible fruit

គុយទាវ /kuy-tiəw/ a Chinese noodle dish

គុលិកា /kulikaa/ pill

គុហា /kuhiə/ cave, lair

គូ couple; pair; mate

គូកន friend

គូប្រពន្ធ predestined mate

គូវិវាទ /kuu-wiwiət/ protagonists, parties involved, contestants

គូសត្រូវ /kuu-satrəw/ adversaries, opponents

គូសាមីខ្លួន the couple themselves

គូធ buttocks, rear end

គូរ to draw

គូរទាល to draw, mark

គូលី coolie

គូឡែន litchi (nut, tree)

គួស to strike (a match); draw (a line), make a mark

គួច to whirl, churn (of wind, water)

គួប joined together

គួយ Kuy, Kuoy (name of a tribal group in Cambodia)

គួរ /kuə/ proper, correct

គួរណាស់ត្រូវ... really should have...

គួរទាក់ចង់ទ្រមើណាស់ very appealing, very interesting to look at

គួរចុះជ្រុច should be considered as

គួរសម /kuə-sɑm/ reasonable, moderate, appropriate

គួរសរសើរ interesting (to hear)

គួរសម to pay respects

គួរឱ្យ worthy of (when /kuə-qaoy/ precedes a verb, its meaning is comparable to the suffix -able in English; e.g. likeable)

គួរឱ្យចាប់ចិត្ត likeable, appealing

គួរឱ្យចាប់អារម្មណ៍ captivating, interesting

គួរឱ្យណាយ one should eschew [it], be leery of [it]

គួរឱ្យស្តាយ regrettable

គួរឱ្យអនិច្ចា worthy of pity, one should pity

គួរឱ្យអាណិត too bad for..., unfortunate, one should pity

គួរនា (=ជ្រុច, ជ្រុចជា) /kuərəniə/ like, as if (Lit)

គៀង to drive (cattle), round up, herd together, head off

គេ indefinite 3rd person pronoun: he, she, they, one, someone

គេច sneak away; evade, shirk, avoid

គេចកែដៃ:លា to make excuses, extricate oneself

គេចកន្លែង to evade, elude, equivocate, hedge

គេចចេញ to wiggle free, get away, avoid

គេហដ្ឋាន /keehaqthaan/ residence (Formal)

ខ្ទ chicken's craw

គោ cow, ox, beef

គោក្របី oxen and buffalo, livestock

គោឃ្លាំ cattle herdsman

គោមូត្រ /koomout/ the symbol

គោក land, by land; to be grounded, aground

គោកគ្រាំ dried out, dried up, parched

គោកខ្ពស់ name of a village

គោម paper lantern

គោរព to pay respects, to venerate
គោល aim, goal, mark
គោលពុ main points, essential ideas
គោលការណ៍ principle, ideal
គោលគីឡូម៉ែត្រ kilometer marker
គោលបំណង purpose, intention, goal
គោះ to strike, beat
គុំ to plan revenge, resolve to retaliate, feel vindictive
គុំគួន be vindictive
គុំផ្ទៃគ្នាទ្រុលោះសូន្យ scheme to destroy each other
គំនរ pile, heap (n)
គំនាប់ to salute, greet
គំនាប់គំនួរ pleasing and proper, desirable
គន្ធិត thought
គំនិតមារយាទ conduct, behavior
គំនូរ drawing, picture
គំនុំ vindictiveness
គំរក់ filthy, wicked
គំរូ model, example
គំរោះ rude, crude, coarse
គាំទ្រ to support
គ្នា 1st, 2nd, or 3rd per. familiar pronoun; together, reciprocally
គ្នាន់ក្នាញ់ bothered, annoyed, irritated
គ្នាន់គ្នរ figure, plan, calculate
គ្នីគ្នា acquaintances, partisans
គ្នរ to figure, calculate, think
គ្មាន not have, not exist, there is/are no
គ្មានចិត្ត indifferent, callous; disinclined to, uninterested in
គ្មានឈប់ឈរ unceasingly
គ្មានទាស់អ្វីទេ [I] have no objections
គ្មានបុរសណាមួយ there is no man (who)
គ្មានប្រណី with abandon
គ្មានស្គាល់ទិសដៅអ្វី without knowing where to go, uncontrolled
គ្រង to watch over, take care of, protect
គ្រញ្ជ្ជ to shudder, have a chill of revulsion, creep (of flesh)
គ្រប to cover; a cover, lid
គ្របដណ្ដប់ to cover over
គ្របឱ្ប envelop, protect
គ្រប់ every, every one of
គ្រប់ imitative of the sound of a sudden fall
គ្រប់គ្រង to regulate, govern, administer
គ្រប់គ្រាន់ enough, plentiful
គ្រប់ចំនួន the full number
គ្រប់ៗ every
គ្រប់ៗមាតា every mother, all mothers
គ្រប់ទិសទី in all sectors
គ្រប់ៗបែប of all kinds, of every variety
គ្រប់ៗបែបយ៉ាង of all kinds
គ្រប់ប្រការ everything, every aspect
គ្រប់ផ្ទៃ (in) every field
គ្រប់មាត់ (from) everyone (lit: every mouth)
គ្រប់មុខ all kinds, every kind
គ្រប់មួយសម្រាប់ a complete set
គ្រប់រូប each and every one
គ្រប់លក្ខណ៍ virtuous, exemplary (of a woman)
គ្រលីងគ្រលោង a grey bird
គ្រលុក hole, cavity
គ្រលែងទ្រក a kind of bird
គ្រវាត់ to toss away
គ្រវី to swirl, fling in a circle, shake with a circular motion
គ្រវែង to toss away, throw away (a long object)
គ្រហឹម to roar (of an animal); to produce a throaty sound of displeasure or disapproval

ក្រហែម /krɔhɛɛm/ to clear one's throat
ក្រា time, occasion
ក្រា to support in walking, help along
ក្រាណា when
ក្រានោះ at that time, once upon a time
ក្រាន់ enough; pretty good, good enough; enough to, just for; for the purpose of, to serve as
ក្រាន់តែ only, just
ក្រាន់តែដាក់ល្បែង just as a game, just for sport
ក្រាន់តែមាន់ enough to eat, enough to live on
ក្រាន់ធ្វើ just to
ក្រាន់ល្អ quite, sufficient, so-so; recovered, better (of patient)
ក្រាន់ល្អីតែ not bad; pretty good
ក្រាប់ specifier for matches, grains, pellets, pills, etc.
ក្រាប់ឈើគ្រប់ a match
ក្រិស្តសករាជ /krɨhsaqkəraac/ Christian Era
ក្រឹកក្រេង thunderous, clamorous, tumultuous
ក្រឹប sound of knocking together
ក្រឹហា /krɨhhiə/ house (Lit)
ក្រុះស្ថាន firm, company, place of business; residence, home
ក្រុត /krut/ Garuda
ក្រុតា (=ក្រុត) /krutdiə/ Garuda
ក្រុនចាញ់ malaria; to have malaria
ក្រូ teacher, master; mediating spirit, folk-doctor, medicine-man
ក្រូបង្រៀន school teacher
ក្រូបឋមសិក្សា primary school teacher
ក្រូបាធ្យាយ /kruu-baatyiəy/ teachers, mentors
ក្រូអាចារ្យ /kruu-qaacaa/ teachers
ក្រួ family
ក្រួសារ family
គ្រឿង spices, ingredients, things, accessories; specifier for machines, motors, etc.
គ្រឿងប្រដាប់ things, accessories, equipment
គ្រឿងប្រដាប់សម្រាប់អាវ clothing, jewelry
គ្រឿងមាសរាជ jewelry
គ្រឿងសម្រាប់ពិធីយុទ្ធនា paraphernalia of battle
គ្រឿងអលង្កា /-qalaŋkaa/ jewelry
គ្រឿងឧបភោគបរិភោគ /krɨəŋ-quppə-phook-baɑriphook/ commodities (lit: things to use and to eat)
គ្រើយគ្រើន slowly, gradually
គ្រេងគ្រឹក (=ឆ្រឹកឆ្រេង) thunderously, tumultuously
គ្រែ bed
គ្រោង to plan
គ្រោងការណ៍ plan (n)
គ្រោងទុក to envisage, plan for
គ្រោតគ្រាត rough, ugly, crude
គ្រោះ accident, misfortune, (bad) fate, danger; dangerous
គ្រោះថ្នាក់ accident, danger; dangerous
គ្រោះនាម accident
ក្រ a kind of shell fish
ក្រាំ to be damaged internally
ក្រាំក្រា mauled, injured internally
ឆ្នាម (=ឆ្នុ) situation, case, affair (Thai)

ঘ

ឃាត់ to prevent, to stop (tv)
ឃាត់ខាំង to oppose, object
ឃាត់ឲ្យនៅក្នុងផ្ទះ required that [he] stay in the house
ឃាតកម្ម /khiəttəkam/ murder
ឃឹក ៗ sound of giggling, chuckling
ឃុន next to the lowest title of nobility
ឃុប snapping sound

ឃើញ to see, perceive

ឃើញចំនេញ (=ឃើញចំណេញ) anticipate a profit

ឃោឃៅ cruel, harsh

ឃោ ferocious

ឃោស: /khoosaq/ voiced; the 2nd series of Cambodian consonants

ឃុំ administrative unit composed of several villages

ឃុំ to put under guard, to imprison

ឃុំឃាំង to arrest, to detain, imprison

ឃុំថ្ម the khum of Thmâ

ឃុំពល to raise and command forces

ឃ្នង bar, pole (put across an opening)

ឃ្ងង arrogant, wayward, wicked; savage, mean

ឃ្នាង pillory, stockade, device to hold a prisoner by the neck

ឃ្នាប pincers, press

ឃ្លើសចិត្ត to be displeased

ឃ្លាតខ្លី quickly, in a hurry

ឃ្ងស gong

ឃ្លា space; sentence, phrase; one phrase or line bounded by space

ឃ្លាទ្ធ exhausted and dejected

ឃ្លាត to be separated from

ឃ្លាតឃ្លា be separated from

ឃ្លាតឃ្លង be separated from

ឃ្លាតទ្ធ (= ឃ្លាតឃ្លា)

ឃ្លាន to be hungry

ឃ្លានទ្ធ្ងន់ខ្លាចផ្ទ្រ to have hunger pains, to suffer from hunger

ឃ្លង់ឃ្លាត to be absent, away from, separated from

ឃ្លង់ឃ្លាំ to watch, observe

ឃ្លងឃ្លាង pitching and rolling (of a boat); tottering, staggering

ឃ្លាក gourd

ឃ្លាង to roll, pitch (of a boat)

ឃ្លាំ (=ឃ្លាំមើល) /klɔ̆ɔm/ to watch, check on, watch secretly

ឃ្វាល to herd, guard

ង curved

ងក់ to nod, lower the head

ង៉ក់ abruptly, jerkily

ង៉ក់ ๆ descriptive of jerky or staccato motion

ងងឹត dark, dim

ងងឹតងងល់ ignorant; blind, heedless, insensitive

ងងឹតមុខ to be dizzy, feel faint

ងងុយដេក to be sleepy

ងងុះ to wheedle, entreat

ងប់ a kind of small tree

ងា to gesture with the arm, move the hand in an arc

ងាក to turn one's head, look around, turn aside

ងាកចិត្ត to switch one's loyalty or devotion

ងាប់ to die, be dead (Pej, or of animals)

ងាយ easy, simple (to do)

ងារ work, function, status, title

ងារ a kind of clam

ង៉ារ noise-maker

ងិល imitative of the sound of a roar of displeasure

ងីងើ lolling, nodding

ងុយដេក to be sleepy

ងូង ๆ sound of a beetle

ងូត to bathe (iv)

ងូតទឹក to bathe (iv)

ងើប to get up; to raise oneself up a bit; to lift (one's head, chin, etc.)

ងៀត dried and salted

ង៉ះ /ŋeh/ Ngeh (personal name)

ងោក to nod; to roll, rock

ងាកងាស to nod forward and back, rock back and forth
ង៉ូ៉ាឌិនយ៉ាម /ŋao-dɨn-yiəm/ Ngo Dinh Diem
ង៉ា: /ŋɑh/ Ngah (personal name)

ចក្ខុ /caqkhoq/ eye (Lit)
ច័ក្រ /caq/ a magical flying disc with jagged teeth
ចក្រពត្តិ /caqkrəpŏət/ royal, imperial; empire, kingdom
ចក្រវ៉ាឡ /caqkrəwaal/ the mountains surrounding the Universe; limitless space
ចក្រវ៉ិត (=ចក្ក្រ៉ិត , ចក្ក្រពត្តិ) king, emperor
ចក្រី /cɑkrəy/ king, prince
ចក្រី /cakrəy/ Minister of War and Land Transport
ចង to tie; be tied; to ensnare, catch up with, devolve on
ចង to compile, collect
ចងក្រង to compile, collect
ចងចិត្ត to be in love with, enamored of
ចងចាំ to retain, remember, hold on to
ចងជ្យានុបមា create a simile
ចងដៃ ceremonial binding of couple's wrists; give a wedding gift
ចងវ៉ាស to contemplate violence, plan villainy (thereby incurring guilt)
ចងវ៉ាសី have a love affair
ចងពន្ធ to connect, tie together
ចងមេត្រី to establish (friendly) relations; to make love
ចង់ to want (to)
ចង់ប៉ើ even if
ចង់ស្រី to desire, court, seduce a woman
ចង្កា chin
ចង្កឹ: chopsticks
ចង្កូលណ៉ /cɑŋkollənəy/ an aquatic plant (same family as lotus, water lily)
ចង្កូត tiller, rudder, steering wheel
ចង្កូម long canine tooth, fang
ចង្កៀង lamp, lantern
ចង្កៀងប្រេងកាត kerosene lamp
ចង្កេ: the waist, hips
ចង្ក្រៀក a kind of tree
ចង្រៃ harmful, detrimental; bothersome, annoying
ចង្ហ្ការ៉ាស្ស៊ីង tiny minnow-like fish
ចង្ហ្ការ៉ាឡូ a kind of small fish
ចង្ហ្ការ៉ាត់ rhythm, gait
ចង្ហ្ការ៉ាន់ food (of clergy)
ចង្ហ្ការ ditch, gully, small channel of water
ចង្ហ្ម to point out
ចង្ហ្ម small ditch, channel, canal
ចង្ហ្ម:ត្ការ a kind of tree
ចង្ហ្ការ narrow, crowded
ចង្ហ្ម a wide flat basket
ចចក wolf
ចចិក to peck at repeatedly
ចចេស /cɑceh/ to persist (in), insist (on)
ចត to park, moor
ចតុ /cattoq-/ four (usually in compounds)
ចតុប៉ាទ /cattobaat/ quadruped
ចតុមុខ /cattoq-muk/ Cattomuk (the site of the confluence of four rivers in Phnom-Penh; lit: the four faces)
ចតុរ៉ាញ /cattoraabaay/ the four levels (of hell)
ចន្ទ /can/ sandalwood; a sweet-smelling fruit
ចន្ទបូរ (=ចាន់ត្ការ៉ាប៊ីន) Chantaburi (Thailand)
ចន្ទ្រា /cantriə/ moon (Lit)
ចន្ល: torch (made of bark treated with resin)
ចន្ល: intervening space; between
ចប blade, hoe

ចបកាប់ a hoe

ចប់ to finish, come to the end of; completion (of an action)
ចម summit, peak; highest, supreme

ចមទ្រៃ appellation for a king

ចមពង្ស appellation for a king

ចម្ការ /cɑmkaa/ garden, plantation (other than rice)
ចម្ងាយ distance; to be distant (from)
ចម្ប៉ា fragrant red or white flower

ចម្បាំង war, battle

ចម្រឹង bar, slat, column, colonnade

ចម្រឹងជើងទម្ងន bars (shaped like) candle-holders
ចម្រុះ mixed

ចម្លុង a spike, sharpened stake

ចម្រើន to increase, prosper, progress; progress, success
ចម្រើនផ្លូវព្រះរាជមេត្រីមក standard form of written salutation between kings: to (lit: [with] growing royal friendship to)
ចម្រើនព្រះបរិត្ត /-prĕəh-bɑrət/ to bless, hold a ceremony of benediction
ចម្រៀង song

ចម្រៀងប្រជាប្រិយ folk songs

ចម្លង take across, put across

ចម្លាក់ sculpture, frieze

ចម្លែក special, different

ចរ /cɑɑ/ to go (Lit)

ចរចា to negotiate; to converse, talk (Lit, Formal)
ចរចេញមាត្រា to go out (Lit)

ចរចេរ go, walk (Lit)

ចរចៅរ៉ៅ /cɑɑ caw-raw/ be kind, be gentle, be affable
ចរណៃ /cɑɑrənay/ cut glass, crystal

ចរិយាសម្បត្តិ /caqriyaa-sɑmbat/ personality, manner
ចលនា /cɑllənaa/ movement (political, literary, etc.)

ចលនាខ្លាំង violent action

ចលាចល /cəlaacɑl/ unrest, uprising, trouble
ច.ស. /colləsaqkəraac/ an era beginning 638 A.D.
ចា to inscribe

ចាក to leave, abandon

ចាកចេញ to leave, depart

ចាកចោល to leave, abandon

ចាកសិក្ខាបទ leave the priesthood

ចាកស្ថាន /caaq-thaan/ to die (Eleg)

ចាក់ to stab, insert, inject; to deposit; to pour; to crochet; to lock or unlock
ចាក់ពួន to pile up, make a mound or hillock
ចាក់ទុក to sow discord, instigate trouble
ចាក់ឫស to take root, penetrate

ចាក់សាប to fence off

ចាគ: /caakĕəq/ liberality, generosity, munificence
ចាគ:សម្បទា the possession of generosity
ចាងវ៉ាង /caaŋ-waaŋ/ director, manager
ចាញ់ to lose (to), be defeated (by); be inferior to
ចាញ់ក្លស to be deceived, fooled by a trick
ចាញ់ to be [easily] affected by (heat, diseases...)
ចាញ់កំដៅ to suffer from heat

ចាញ់ដាច់ to lose repeatedly

ចាត់ to organize; to employ, deploy, assign; undertake to
ចាត់ការ to prepare to

ចាត់ចែង to organize, plan, order, arrange
ចាត់ទុកថា to consider as

ចាត់សំបុត្រ to send a message or letter

ចាន plate, dish

ចានក្បាន dishes

ចាន់ sandalwood tree

ចាប sparrow

ចាប់ to get hold of, catch; begin, start
ចាប់១ល់ to pinch the skin at various points (thought to have therapeutic value)
ចាប់ចិត្ត to like, be interested in

ចាប់ចុងជួន to make rhymes (in Cambodian sense); establish poetic relations between words
ចាប់ផ្តើមកំណើត to originate, to come into existence
ចាប់ផ្តើមតាំងពី beginning from, starting with
ចាប់ដៃជាន់ឆ្នាដាប្ដីប្រពន្ធ to take one another as husband and wife
ចាប់ផ្តើម to commence, to begin

ចាប់ព្រះរាជហឫទ័យ to like, be attracted by (Roy)
ចាប់យាម to predict, foretell

ចាប់អារម្មណ៍ to be interested, intrigued
ចាប៉ី a stringed musical instrument

ចាម Cham (n, adj)

ចាយ to spend, disperse

ចាយវាយ to spend (Coll)

ចារ to put in stakes, branches (as a fence or barrier)
ចារ a kind of tree

ចារទ័ចង say (Lit)

ចារិក inscription; to inscribe

ចាលចិត្ត to learn (one's lesson), be reformed
ចាវ-តា-កួន Chou Ta-Kuan, a 13th century Chinese visitor to Angkor
ចាស់ old, second-hand, former

ចាស់ ៣ elders, old people

ចាស់ជរា old and decrepit

ចាស់ចុំ elders; old

ចាស់ព្រ្ចីទ្ធាចារ្ធ /cah-pritthiəcaa/ old age, elders
ចាស់ព្រ្ចះវស្ស elderly, senior (Clergy)
ចាះ /caah/ polite response particle used by women
ចិក Uncle (polite term of address to an older Chinese man)
ចិញ្ចឹម to care for, raise

ចិញ្ចើម eyebrow

ចិញ្ចើមផ្លូវ curb (of a street or road)

ចិញ្ចែង /cəñcaeŋ/ bright, gleaming

ចិញ្ច្រាំ to hack up in little pieces

ចិញ្ចៀន /cəñciən/ finger-ring

ចិត to slice, to cut up

ចិតសិប seventy

ចិត្ត /cət/ heart, mind, disposition

ចិត្តខ្មាំង malicious, characterized by enmity or ill-will
ចិត្តជា good-natured, patient

ចិត្តប្រជុះផ្លា sincere, pure, unreserved

ចិត្តត្រង់ honest, faithful

ចិត្តត្រង់នឹង to be faithful to

ចិត្តថ្លើម disposition

ចិត្តទន់ tender-hearted

ចិត្តធំ to be bold, presumptuous

ចិត្តមុត daring, stout-hearted, resolute
ចិត្តលាមក dirty, crooked, vile-hearted
ចិត្តល្អ kind-hearted

ចិត្តស្នេហា love, affection

ចិត្រគុប្ត /cəttrəkup/ Citragupta

ចិន China; Chinese (n, adj)

ចិន្តា /cəndaa/ thoughts, thinking processes
ចីពរ /cəypɔɔ,cəpɔɔ/ monk's outer garment
ចីរកាល /ceirəkaal/ permanence, duration, long time
ចឹក to peck (of a bird), bite (of a snake)
ចុក to have a pain, a cramp

ចុក to fill, stuff into

ចុង end, point

ចុងជួន rhyme, rhyming

ចុងជើង at the foot

ចុងដង place name (lit: end of the handle)
ចុតហ្ការ letter, message (Roy)

ចុះ to descend; to put down, work out, formalize; dated...
ចុះ hortatory final particle

ចុះការសែត to put or to publish in the newspaper
ចុះចូល to surrender, submit, concede

ចុះញ៉ែម to back down, surrender, give way
ចុះដី to go down (from the house)

ចុះបើ but if

ចុះប្រែជ្ង to rut; go wild, run amuck (Idiom)
ចុះហត្ថលេខា to sign

ចុះសមរួប to fit in, conform, adapt (to prevailing conventions)
ចុះទៅវិញ go back and forth

ចុះទៅវិញ ៣ back and forth

ចូក to shovel

ចូរ hortatory auxiliary: let us, go ahead and (Lit)
ចូល to enter

ចូលគ្នា to combine

ចូលចិត្ត to like (to); to understand (that), interpret (as)
ចូលឆ្នាំ the New Year (lit: enter year)
ចូលនឹង to side with, collaborate with
ចូលដំណេក to go to sleep

ចូលប្រតាម follow a prescribed ritual

ចូលទូក to dock a boat

ចូលបុណ្យ to contribute (money) to a religious ceremony
ចូលមិនចុះ unable to approach

ចូលសិក្សា to begin studies, go back to school
ជួន euphony, poetic relationship between words
ជួនអក្សរដើមព្យាង្គ alliteration

ជួបជួន to meet

ជើក wanton, sensuous

ជើស bulging, rotund; in an advanced stage (of pregnancy)
ចៀម sheep

ជៀវ name of a famous monk-politician
ជៀស to avoid; to pass by

ជៀសមិនរួច to be unable to avoid

ចេក banana

ចេកទេស a kind of flower (canna lily?)
ចេញ /cəñ/ to go out, exit; to come out for, take responsibility for, speak out
ចេញចូល to go out and in

ចេញដំណើរ departure; to depart, leave on a trip
ចេញថ្លៃ to pay

ចេញទូក to push off, embark

ចេញមុខ to dare, defy, stand up

ចេញរួច to be able to get out

ចេញលេង take a break (between classes, etc.)
ចេញស្តី to speak

ចេតនា /caettənaa/ to like, desire

ចេតិយ /caetdəy/ reliquary monument, stupa
ចេស្តា authority, power (Lit)

ចេស្តាធិការនុភាព /ceisdaathikaareəq-nuphiəp/ great power
ចេះ to know how to, to be able to; to be learned
ចេះគិតគូរ to be wise, to know right from wrong
ចេះដឹង be learned, educated

ចេះទ៍ត always, characteristically

ចែក to divide

ចែកចាយ to give out, distribute

ចែង to shine; to set out, inscribe, write, tell; to clarify
ចែងចង to compose

ចែងចងជាន្ទិទាន to compose in [the form of] discourse
ចែចង់ to court (a woman)

ចែចូវ to approach the parents of a

prospective bride (by a go-between)
ខែចន្ត្រ March-April (lunar system)

ខែចវ to row (standing up) with a single oar fixed to the stern of a boat
ខែ louse

ខែដន្យ /cay-dɑn/ circumstance, chance
ចោត steep

ចោទ to warn, accuse; to raise an issue, pose a question
ចោទប្រកាន់ to accuse

ចោម to surround, crowd around

ចោមរោម to surround

ចោរ thief

ចោរកម្ម /caorəkam/ thievery

ចោល to throw away, abandon, give up; to throw something (at something)
ចោលកន្ទុយភ្នែក glance at, catch a glimpse of
ចោលទទេ uselessly, to no purpose

ចោលភ្នែកទៅ glance at, look at

ចោលមន្ទ្រាត indigent, irresponsible

ចោលស្រុក to be exiled (lit: abandon the country)
ចៅ grandchild; general term for children of one's grandchildren's generation
ចៅ Young Mister..., Master...

ចៅ chief, head

ចៅក្រម /caw-krɑm/ judge, magistrate

ចៅក្រសួង department head

ចៅក្រុងយក្ស King of the ogres

ចៅប្រសា grandchild-in-law

ចៅពញា Chau Ponhea (a title meaning roughly 'Prince')
ចៅពញាចក្រី /caw-pəñiə-cəkrəy/ title (Arch)
ចៅពញាមហាទេព title (Arch)

ចៅពញារាជតេជះ /caw-pəñiə-riəccə-daecceəh/ title (Arch)
ចៅពញារាជាមន្ត្រី title (Arch)

ចៅពញារសនាសង្គ្រាម archaic military title (general?)
ចៅពញាខ្ស្ទ្ យសនាឫទ្ធី title (Arch)

ចៅមហា male go-between in a marriage negotiation
ចៅសង្កាត់ chief of a (municipal) division
ចៅហ្វាទ្ធ /cawwaatəlaq/ Prime Minister (Arch)

ចៅហ្វាយ /cawwaay/ owner, master, headman
ចៅហ្វាយខេត្ត provincial governor

ចៅហ្វាយនាយ superior, owner, master, headman
ចៅហ្វាយស្រុក district-chief

ចៅអធិការ /caw-qathikaa/ abbot, head monk
ចំ right, exact; coincide with

ចំជ្ម certainly, really, precisely

ចំមុខ just opposite, right in front of
ចំការ garden, plantation (other than rice)
ចំការកៅស៊ូ rubber plantation

ចំការមន Chamcar Mon (a section of Phnom Penh)
ចំការលើ Chamcar Leu (district)

ចំកួត idiot, crazy person; crazed, out of one's mind
ចំកោង to bend, arch (iv)

ចំងាយ distance

ចំណង knot, binding

ចំណត station, parking place

ចំណតអាយស៊ីយ៉ាន train station

ចំណតអាកាសយាន airport

ចំណាន good at, skilled in; special, of best quality
ចំណានៗ of the very best quality, outstanding
ចំណាប់ special, excellent; exceedingly, the most, in the extreme
ចំណាប់ (=ការចាប់) seizure, arrest

ចំណាយ to spend, expend, disburse

ចំណាយមាត់ទេ be talked about, be the subject of rumors

ចំណារ inscription, character, marking; stake, marker
ចំណាស់ elderly, rather old; age

ចណី dessert, sweets; food (Lit)

ចណីចំណុក food, knick-knacks

ចណីអាហារ various kinds of food

ចំណុច to stipple; a dot; point (of an argument)
ចំណុះ vassal, dependant; to be under the suzerainty of
ចំណុះ load, capacity

ចំណូល profit, revenue

ចំណេញ profit, proceeds

ចំណេរ future; afterward, henceforth
ចំណេរពេលក្រោយ in the future, later on

ចំណេះ knowledge

ចំណេះច្រើនណាស់ you're always right, you know everything
ចំណេះវិជ្ជា learning, education, knowledge
ចំណែក section, part; as for, on the part of
ចំណែកខាង as for

ចំណែក...វិញ as for...on the other hand
ចំណែកណា as for

ចំណោទ question, problem

ចំណោម group, totality; encirclement
ចំណាំ to remember, keep in mind, keep account of; memory, recollection; used to, accustomed to
ចំនួន number, total

ចំណែង to brood, agonize, worry

ចម្បាំងទាំងផ្លរ war, battle, confrontation
ចម្ប៉ី frangipani

ចំប្រែប to shiver, tremble, shake

ចំពុះ beak, bill

ចំពូក category, kind, variety; chapter
ចំពើប newly encountered, just met

ចំពោះ toward, especially for

ចំពោះប្រពះភក្ត្រ before the very eyes of, right in front of (Vessantara)
ចំរិត following closely behind [?]

ចំរើន to advance, increase, prosper

ចំរើនកើន to increase

ចំរៀក strip, lengthwise piece

ចំហាយ steam

ចំម្លែក extraordinary, special, different
ចំអក to taunt, mock, make fun of

ចំអិន to cook (until done)

ចំអើត to stretch up on the toes

ចំអៀក to dawdle, be a laggard, be sluggish
ចំអែត to fill, satisfy, satiate; a meal
ចាំ to wait for; to remember, recognize; to guard; just wait until I..., just let me...
ចាំ have to, be necessary to

ចាំបាច់ to know, be informed

ចាំជម្ងឺ to minister to a sick person

ចាំនៅ remain with

ចាំបាច់ to be necessary, imperative (that)
ចាំបាច់...អ្វី why is it necessary to...?
ចាំអ្វីទៅ come on, what are we waiting for?
ចាំង to shine on, reflect, sparkle, refract light
ច្ចេះ (=ជ្ជ)

ច្ចោ (=ជ្ជ)

ចង្ក eldest

ចង្ការ an odorless flower

ចង្ការ law; custom

ចង្ការ issue, version, copy; specifier for stories, books, newspapers, etc.
ចង្ការក្រម /cbap kraam/ 'Code of Conventions'
ចង្ការយ្ល្ងសចង្ការ៉ាមចង្ការ៉ាស្ងា the law of the jungle

ច្បាប់ទម្លាប់ customs, law

ច្បាប់លាលា prescribed law

ច្បាប់ស្ត្រី feminine code (customary law for women)

ច្បារ garden, plot

ច្បារអំពៅ place name (lit: sugar cane field)

ច្បាស់ clear, plain, sharp (of sounds, images, speech, writing, but not of liquids or weather)

ច្បាស់ច្បង appellation for a king

ច្បាស់ដា surely, clearly

ច្បាស់លាស់ clearly, precisely

ច្យុត fall from heaven (both morally and physically)

ច្រក to force into, stuff into

ច្រកែង a kind of small fish

ច្រកែងទួយ a kind of tree

ច្រងាប់ច្រងិល falling and rolling, higgledy-piggledy

ច្រងូវ /craŋəw, cəŋəw/ sullen, subdued, still

ច្រត់ to lean on (with the hands), bear down on

ច្រាច់ to squeeze (with the hand)

ច្រឡូកច្រឡល់ mixed up, mixed together, fused, confused

ច្រម៉ក់ tiny; little one

ច្រមាយ a kind of tree

ច្រមុះ nose

ច្រវ៉ា a loose oar

ច្រវ៉ាក់ chain

ច្រវ៉ាត់ crisscrossing, helter-skelter, in or from all directions

ច្រវ៉ាត់ច្រវ៉ែង crisscrossing, helter-skelter, from all directions

ច្រស /crah/ imitative of the sound of hacking, slashing (with a knife)

ច្រហ to gape, be open, be gaping

ច្រហាង to sit on the haunches

ច្រឡាស to deviate, to go astray; to be recalcitrant, defiant

ច្រឡឹង petite, cute, cozy

ច្រឡឹង a kind of small fish

ច្រវេឡាត to jump up, leap up, burst out

ច្រឡំ confused, mistaken.

ច្រអូស lazy; dragging, drawn out

ច្រាង bristling, sticking up, brush-like

ច្រាន to push (with flat of hand)

ច្រាល to gleam; glowing red, gleaming

ច្រាវ ៣ imitative of crackling or rustling sound

ច្រាស against, in the wrong direction

ច្រាសច្រាល restless, agitated

ច្រាសទឹក upstream, against the current

ច្ចុះច្ចង bristling, sticking up

ច្រើន many, much; mostly, usually

ច្រើនតែ usually, mostly

ច្រើនលើកច្រើនសា repeatedly, over and over

ច្រច្យាក to cut into strips, split

ច្រច្យង to sing

ច្រច្យ៉ងវ៉ៃច្រ chattering and fluttering all around

ច្រចវ៉ាច្រាវ with a clang, with a clash

ច្រាស mimosa tree

ច្រាក spurting out, surging forth

ច្រាំង river bank

ច្ចះផ្ទុក name of a poetic style used in the Ream-Kei

ឆ to lie, to deceive

ឆ six (in Pali and Sanskrit compounds)

ឆកាមា /chaa-kaamaa/ six-level heaven

ឆកាមាវចរសួគ៌ /chaa-kaamaawəcaa-suə/ six-level heaven of intangible beings

ឆន្ទៈ /chanteĕəq/ will, desire, wish

ឆវី /chαα-wii/ of (lovely) complexion

ឆស័ក /chααsaq/ 6th year (of the 10 year cycle)

ឆក់ to snatch, to pickpocket

ឆក់ឆ្នូ (= ឆក់)

ឆត្រ /chat/ umbrella

ឆវ imitative of the sound of gushing, pouring

ឆា to fry in oil; a fried mixture

ឆាសាច់គោ fried beef with vegetables

ឆាន់ to eat (Clergy)

ឆាប swoop down on and carry off (as a hawk); to reach, lick at (of flames)

ឆាបឆ្នូ (= ឆាប)

ឆាប់ fast, rapid; quick to...

ឆាយ to work up, to cultivate (ground)

ឆាយា shade, shadow

ឆី to eat (Arch)

ឆុត accurate, effective

ឆុតឆាប់ effective, efficacious

ឆុរ /chol/ to slash, hack, chop

ឆូត to slice, split, crease

ឆួល to burn, consume

ឆើតឆាយ attractive, pretty

ឆង្វាង to go off at an angle, turn aside

ឆង្វាង sash worn diagonally across the chest

ឆង្វាងខាងជើង toward the north

ឆង្វាងឆាប to make repeated passes (as if looking for prey)

ឆង្វាងមាល៉ៃ sash of flowers, garland of flowers

ឆង្វៃ scratchy, prickling (as a hair in a shirt)

ឆេះ to burn, be on fire

ជ្រៃកឆេរ to search, investigate

ជ្រៃយ៉ាំ /chayyam ~ sayyam/ a form of dance accompanied by drum beats

ឆោង interval (rare)

ឆោត stupid, naive

ឆោម figure, body

ឆោមឆាយ beautiful

ឆោមឆ្លា [My] Beautiful One

ឆោមយង់ handsome, comely

ឆោមស្ងួន [My] Beloved One

ឆោរឆ្យា with a great hubbub and commotion; running around in fright and confusion

ឆៅ raw, uncooked

ឆ្ងាង sound of breaking or crashing

ឆ្ការ to clear off, clear away (with a machete)

ឆ្កួត crazy, idiotic

ឆ្កួតនឹងស្ត្រី crazy about women

ឆ្កួតលីលា deranged

ឆ្កែ dog

ឆ្កែទ្រែង a kind of tree

ឆ្ការ a large fish

ឆ្គង clumsy, improper, incorrect

ឆ្គាំឆ្គង crude, improper, inappropriete

ឆ្ងក់ descriptive of rising suddenly, of snapping to a rigid position

ឆ្ងល់ to wonder, be surprised, be in doubt

ឆ្ងាញ់ delicious, tasty

ឆ្ងាយ far, by far

ឆ្នក stopper, plug

ឆ្នើម above all else, supreme

ឆ្នេរសមុទ្រ beach, shore

ឆ្នេរ beach

ឆ្នៃ to shape, cut (gems); to estimate, calculate, figure

ឆ្នោត ticket, vote

ឆ្នាំ year

ឆ្នាំកុរ /kao/ year of the Pig

ឆ្នាំក្រោយ the next year, the following year

ឆ្នាំខាល year of the Tiger

ឆ្នាំឆ្លូវ year of the Ox

ឆ្នាំជូត year of the Rat

ឆ្នាំថោះ year of the Hare

ឆ្នាំមមី year of the Horse

ឆ្នាំវកទោស៊ីក 2nd year of the Monkey (of the 60-year cycle)

ឆ្នាំង pot, pan, pottery

ឆ្ពិន deceive the eyes

ឆ្ពិន a kind of fish

ឆ្ពោះ toward, directly toward

ឆ្មប midwife

ឆ្មា cat

ឆ្មារ thin, fine, tiny; Fig: insignificant, unfortunate

ឆ្មើង be proud, haughty, stuck-up

ឆ្ងៀង look sideways, scan one side

ឆ្ងេរ in a dainty or mincing fashion

ឆ្មាំ guard (n)

ឆ្នក spotty, flawed (as an improperly dyed cloth)

ឆ្នកសេចក្ត incomplete, spotty, random

ឆ្លង to cross; across

ឆ្ពង shoes (Roy)

ឆ្ពងទន្ល to give birth (Idiom)

ឆ្ពា vigorous, energetic

ឆ្ពាក់ to carve, sculpt

ឆ្ពាត intelligent, clever

ឆ្ពាតនើ extremely intelligent

ឆ្ពាម shark

ឆ្ពាស់ to alternate, be in alternate order, appear alternately

ឆ្ពាស់ឆ្លើយ to answer

ឆ្ពាស់ទ្រឿង to alternate topics, be verbally nimble

ឆ្ពះ to shine, appear, give off (light)

ឆ្ពក to intersperse, appear among

ឆ្ពញ a small eel-like fish

ឆ្លើយ to answer; to resound, reverberate

ឆ្លើយកាត់ volunteer an answer, break in

ឆ្លើយកែ to find an excuse

ឆ្លើយឆ្លង to spar, banter, exchange words, carry on a dialogue

ឆ្លើយដាក់ to implicate, put the blame on

ឆ្លើយទ្រឿង answer, speak up

ឆ្ពៀត to scheme, take advantage of the slightest opportunity, capitalize on any favorable situation, seize an opening (for one's own ends)

ឆ្ពៀងឆ្ពាត smart, intelligent

ឆ្ពឆ្ពា to cast about in a panic

ឆ្ពៅ beautiful

ឆ្ពាំង catfish

ឆ្ងាក់ to tie around, make a double knot

ឆ្ងៀលឆ្ងាត់ circle around, go around crossing this way and that

ឆ្ងៀលឆ្ងាយ circling around

ឆ្ងង left (side)

ឆ្ងន់ be tired (of), weary (of), disgusted (with)

ឆ្ងៃ cooked, done; deep, complete (intensifier for red, gold, etc.)

ឆ្ងឹង bone

ឆ្ងើម to be disgusted by, squeamish about (a smell, taste, etc.)

ឆ្ងះ to have a rancid, ammoniac smell

ឆ្ងែត full, satisfied

ឆ្ងៅ extremely (intensifier for red, gold, and certain other adjectives)

ជ

ជក់ to smoke, puff

ជង Chong (a tribal group)

ជជ្ជរជជាយ hanging down almost to the ground
ជជ្ជរជជាយរកសរ with flowing hair

ជជ្ជីជក chatter; to argue, discuss, debate
ជញ្ជាក់ to suck, to taste

ជញ្ជាក់មាត់ to click the tongue: tsk tsk
ជញ្ជាប់ជញ្ជាំង pensive

ជញ្ជូរ to suck

ជញ្ជាំង consider, think

ជញ្ជូន to carry; to transport

ជញ្ជាំ dark

ជញ្ជាំង wall, side

ជណ្ដើរ stairs

ជនក្បត់ /cŭən-kbɑt/ traitor

ជន /cŭən/ people, populace

ជនជាតិ /cŭən-ciət/ people, nationality, race, tribe
ជនក /cŭənuəq/ father (Lit, Roy)

ជនានុជន /cŭənniənucŭən/ people, population
ជនី /cŭənii/ mother (Lit, Roy)

ជន់ to flood, inundate

ជនុ /cŭən/ life (Lit)

ជនុជីព (=ជីពជនុ) life

ជនុ /cŭənnəmiə/ life (Lit)

ជនួញ walking stick, animal-prod

ជប /cup/ to conjure up, produce by magic
ជប់ to sip

ជប់លៀង to hold a feast, banquet

ជម្ងឺ disease, pain

ជម្ងឺមួយមកចាប់នាង she became ill, caught an illness
ជម្ពូ rose apple

ជម្រៅ depth

ជម្រះ to clear off, scrape clean (with a hoe)
ជម្លោះ a quarrel

ជ័យ /ciy/ victory; short for 'Thuon Chey'
ជ័យរជដ្ឋាធី ២ /ciy ceetthaa tii-pii/ Chey Chettha II (King of Cambodia 1618-1624)
ជយភូមិ /cĕəqyĕəqphuum, ciyyəphuum/ victorious site, auspicious site
ជយវ៉ារ្ម៉ន /ciyyəwɑrəman/ Jayavarman

ជយវ៉ារ្ម៉នទី ៥ Jayavarman V, King of Angkor 968-1001
ជយោ /ciyyoo/ victory; interjection used as a cheer: success! victory!
ជរ /coo/ embroidery, lace

ជ្ជ resin

ជរា senile, decrepit; old age, senility
ជល /cŭəl/ water (Lit)

ជលធី /cŭəllətthii/ ocean, body of water (Lit)
ជលនេត្ត /cŭəlləneet/ tears (Lit)

ជលបុរី Chonburi (Thailand)

ជលសាយ /cŭəlləsay/ ocean, sea, body of water (Lit)
ជល់ to collide; to butt

ជល់ to be effective, to cure

ជល់ក្ដាល់ក្ដា to bet (in cockfighting)

ជញ្ជ /cĕəqwiə, cəwiə/ curved extension of a temple roof; spire
ជា copulative relator with the meaning 'be, be the same as; being, serving as'
ជា relative conjunction: that

ជា to be well, free; good, proper

ជាការប្រកាន់ is bearable, supportable
ជាការធម្មតា as usual

ជាការប្រសើរណាស់ is very fortunate; is a stroke of luck

ជាការពិតប្រាកដ obviously, manifestly

ជាធ្លាត as a rule

ជាចុងក្រោយនេះ finally, after all, in the end

ជាជាង... rather, instead

ជារបស់ and so forth, as examples

ជាថ្មី again

ជាទម្ងន់ seriously

ជាទីគាប់ប្រាះចិត្ត satisfying, pleasing (Roy)

ជាទីបង្ការ as a precaution

ជាទីបញ្ចប់ finally

ជាទីបំផុត the very most, extremely; supreme, highest

ជានិច្ច always

ជានិច្ចកាល /ciə-niccəkaal/ continually, constantly

ជាបឋម /ciə pathɑm/ first of all, principally, especially; preliminary

ជាផ្លូវការ official, officially

ជាពិសេស especially

ជាមួយ with

ជាមួយនឹង along with, together with

ជារមត្រី politely, cordially

ជារៀយ ៗ /ciə riəy-riəy/ often, continually

ជាលាយលក្ខអក្សរ in written form

ជាលំដាប់ gradually, little by little

ជាលក្ខណ៍ ៗ in various sections

ជាសុខសាន្ត peacefully

ជាស្ថាពរ permanently, absolutely

ជាស្រឡះ be cleared up (of an illness), completely well

ជារស្រួច thorough, accomplished

ជាអនេកប្រការ in many ways

ជាអវសាន /ciə qawəsaan/ finally, in conclusion

ជាអវសានកាល /ciə qawəsaannəkaal/ in conclusion, finally

ជាក់ clear; clearly, truly, really; exactly, precisely

ជាក់ស្តែង completely, without reservation

ជាង more, more than; better to, rather

ជាង artisan, craftsman

ជាងគេ most, most of all

ជាងមាស jeweler

ជាងយន្ត mechanic

ជាងរ៉ាយ (=ឈៀងរ៉ាយ) Chiengrai (Thailand)

ជាងអ្វីទាំងអស់ more than anything else

ជាញ ១ to be skilled, expert

ជាតក /ciədɑq/ Jataka

ជាតិ /ciət/ nation, nationality; national

ជាតិ taste, flavor

ជាតិ life, existence, incarnation; nature (the intrinsic character of a person, animal, or thing)

ជាតិដី earth, soil

ជាន់ to step on, tread on

ជាន់ stage, era, floor (in a series)

ជាន់នេះ this time

ជាប់ to adhere, stick to; caught, attached; firmly, tenaciously

ជាប់ incessantly, constantly

ជាប់ចិត្ត attached (to), involved (with)

ជាប់ចោទ be accused

ជាប់ឆ្នោត to win an election

ជាប់ជាច្រើនខែ for many months

ជាប់ដៃ engaged, engrossed

ជាប់ទាក់ទិន connects with

ជាប់នឹងដៃ in the hand

ជាប់ភ្នែកនឹង to be attracted by, notice

ជាប់រវល់ busy

ជាយ border, rim, edge

ជាយា wife (Roy)

ជាលី Jāli (name of Vessantara's son)

ជិត near, close to; closely, tightly; almost, nearly
ជិតខាង close by, nearby

ជិតជុំ all over, completely

ជិត ៣ ទោ: close by, nearby

ជិតស្និទ្ធ close, intimate

ជិនឆ្អន់ to be annoyed (with), tired (of)
ជិនណាយ to get tired of, jaded by, bored with
ជិនបុ្ផ /cɨnnəbopphaa/ name of Preah Chinavong's mother
ជិនស្រី /cɨnnəsrəy/ the victorious one (i.e. the Buddha)
ជិប to sip, to taste

ជិ: to ride, mount

ជិ:ជាន់ to transgress, break (the law); to oppress
ជី fertilizer, humus

ជី polite term of address

ជីជាតិ natural richness, fertility

ជីដូន grandmother

ជីដូនក្មួក grandmother-in-law

ជីក to dig

ជីកកកាយ to dig furiously, scratch about; to investigate, dig into
ជីពជន្ម /ciip-cŏən/ life (Lit)

ជីពុន /cipun, cəpun/ Japanese

ជីវ:ភាព /ciiwəphiəp/ life, living, existence (Lit)
ជីវ:ា (=ជីវិត) /ciiwaa/ life (Poet)

ជីវិត life

ជីវ៉ (=ជីវិត) life (Poet)

ជីវ:ំ (=ជីវិត) /ciiwĕəŋ/ life (Poet)

ជីវ:ា /ciiwəhaa/ tongue (Roy, Lit)

ជុ: to defecate

ជូជក /cəcŏəq/ Jūjaka (name of the Brahman to whom Vessantara gave his two children)
ជូត to wipe, rub

ជូន to accompany

ជូន to give; to offer (Polite)

ជូនដំណើរ to accompany, go along with; to send off, see off
ជូ: sour

ជ ill-bred, crude

ជួញ to do trade

ជួញ to draw oneself up, withdraw, shrink
ជួញជិត drawn up close to
ជួត to wear a turban

ជួន some, sometimes; it happened that, by chance; in case, if it should happen that
ជួនកាល sometimes

ជួនកាល...ក็ยาน it sometimes even happens that
ជួនជា it happened that

ជួប to meet, to encounter

ជួបជុំ to meet, come together, reunite
ជួបប្រទ: to meet, happen to meet

ជួបសព្វជាតិ be reunited in every reincarnation
ជួយ to help (to)

ជួយកម្លាំង to help out

ជួយប្រជ:ាមប្រ:ាជ to help, assist

ជួ: /cuə/ row, range, chain

ជួ:ភ្នំ chain of mountains

ជួល to rent, to hire

ជួស to replace; instead of, to substitute
ជួសជុល to repair

ជើង foot, leg, base

ជើងក្រាន stove; a fireplace composed fo three stones as a tripod for cooking
ជើងគោក by land; army

ជើងទឹក by water; navy

ជើងទ្រ:ាន any slat or baluster used to support a railing

(lit: candleholder)
ជើងពាន a bowl with a pedestal as base
ជើងភ្នំ foot-hills, low-lying mountains
ជើងម៉ា bench, stool

ជើងសា messenger

ជើងសារជំនួញ dealer, agent (usually of foreign company)
ជើងវាំង immediate surroundings of the palace
ជើងឯក champion

ជើត name of a poetic style used in the Ream-Kei
ជឿ to believe

ជៀងជាក់ clear, precise, exact

ជៀបកញ្ជ្រាស a kind of small sparrow

ជៀវ chattering, twittering

ជៀវជុំ chattering all around, talking all over the place
ជៀស avoid, stay away from

ជៀសផ្លូវ to go around, to bypass

ជៀសវាង ឬ ចៀសវាង to avoid, to shun
ជៀវជ័យ supreme, highest; appellation for a king
ជេដ្ឋា older sibling (Roy)

ជេរ /cei/ to curse, swear at, scold
ជេស /ceeh/ May-June (lunar system)

ជ្ជ to struggle ahead, push ahead, make one's way (through a crowd); to compete
ជោក soaked

ជោគ luck

ជោគជ័យ victory; success

ជោរ susceptible to flattery

ជោរ to brim, well up (of tears); to rise, swell (of tide)
ជោរ too ripe (of a fruit)

ជោរជន់ to overflow, brim with

ជោរជន់ brim, overflow, swell (with water)
ជោះ to dig out, pry out, probe for (a thorn); to puncture (a blister)
ជុំ circle, revolution, circuit

ជុំជិត close around, round about

ជុំវិញ around

ជំទប់ one of the deputies of a /mee-khum/
ជំនាញ to be expert (in)

ជំនាន់ period, era

ជំនិត close, intimate, favorite

ជំនិះ vehicle, conveyance, thing to ride
ជំនួន gift, offering

ជំនួញ business, commerce; merchant

ជំនួស to substitute for; instead of

ជំនឿ belief

ជំនោរ a puff (of wind), light breeze
ជំនោរ vanity, gullibility, susceptibility to flattery
ជំនុំ to meet, confer, discuss

ជំនុំ used, somewhat worn

ជំនុំគ្នាថា meet and decide that

ជំនុំជំរះកាត់សេចក្ដី to adjudicate a case, judge a case
ជំនុំពិចារណា to discuss, consider

ជំនះ victory, success

ជំពាក់ to owe somebody something; entangled (string, thread)
ជំពាក់គុណ to be indebted, obliged (by another's goodness)
ជំពូក ឬ ចំពូក way, type, sort; chapter, section
ជំរាប to inform (Formal)

ជំរាបសួរ greetings, hello; how are you; to greet
ជំរៅ (=ជម្រៅ) depth

ជំរះ to clear with a hoe, cut off at the roots
ជំរះ to resolve, to decide, judge (a case)
ជំរះកាយ to take a bath

ជំហរ /cumhɔɔ/ to brag, boast

ជំហរ /cumhɔɔ/ stance, stand, condition
ជំហាន /cumhiən/ step (n)

ជ្រ bruised

ជ្រៃព្រះភ្ជ្ញា have a darkened countenance
ជ: to throw water; to spend a big sum of money on something
ជ្រក to take shelter under

ជ្រកកោន take shelter, take refuge

ជ្រង sticking up, bristling, standing upright, cropped
ជ្រង to run the fingers through (hair, grass, etc.)
ជ្រងំ dead, complete (intensifier for quiet, calm, peaceful)
ជ្រប់ suddenly

ជ្រមុជ to submerge, duck, put under

ជ្រមួន to cower (?)

ជ្រាប to understand, to learn

ជ្រាល to slope gently

ជ្រាលជ្រៃ (= ជ្រៃ)

ជ្រុង corner

ជ្រុ: to fall; to shed (petals, hair, etc.)
ជ្រូក pig, pork

ជ្រួតជ្រាប to pervade, infiltrate, seep into
ជ្រួស to go beyond; overstep, make a mistake; to miss, pass
ជ្រើស to choose, pick out

ជ្រើសរើសតាំង to elect

ជ្រៀត to intrude, interfere, bother
ជ្រៀតជ្រែក to interfere

ជ្ជ a kind of palm tree

ជ្ជង to support, prop from an angle
ជ្ជងជាប់ជា to be firm, stable

ជ្ជងដៃ to put hands on hips (as sign of authority); have the arms full
ជ្ជ a kind of banian tree

ជ្ជាមជ្ជង (= ជ្ជង) to stand with knees bent and arms spread (as if in readiness for attack)
ជ្រដាយ cape, point (of land)

ជ្រោ: gorge, mountain stream, spring
ជ្រៅ deep

ជ្រៅជ្រះ deep, profound

ជ្រុំ grove, cluster; to cluster, group (?)
ជ្រះ clear, clean

ជ្រះស្រឡះ clearly, completely

ជ្ជ Malay, Cham, Indonesian (from Java)

ឈ

ឈប់ to stop, discontinue

ឈប់ឈរ to stop, cease (usually preceded by negative: unceasingly)
ឈប់សំរាក to take a vacation, be off (from work, etc.)
ឈមមុខ to face, face up to

ឈរ /chɔɔ/ to stand; to be stationed (at, in)
ឈរឈ្មោះ to be named as; to run (in an election for office)
ឈាន to step

ឈាម blood

ឈាមស្រស់ស្រគំ healthy complexion, ruddy complexion
ឈឹង still, motionless, dead still

ឈឺ to be ill, to hurt, be in pain

ឈឺក្បាល to have a headache

ឈឺចាប់ sick, ill

ឈឺចិត្ត hurt and disappointed, heartbroken, humiliated
ឈឺឆ្អាល be involved, concerned, take an interest
ឈឺចាស់ any illness contracted by a new mother after childbirth (thought to result from breaking one of the restrictions of the post-partum period)
ឈុត classifier for sets (of dishes, etc.); act (of a performance)
ឈូរ imitative of the sound of rushing, gushing
ឈូរៗ noisily

ឈូក lotus

ឈូស to plane, to level

ឈួស feel a burning, biting sensation (as from horseradish)

ឈើ wood

ឈើខ្លឹម precious wood, hardwood

ឈើគូស matches

ឈើច្រត់ cane, walking stick

ឈើទាលត្រាញ់ a kind of extremely tall tree

ឈើសំណាត់ driftwood

ឈៀងរ៉ាយ Chiengrai (Thailand)

ឈោង to reach for

ឈ្ងុយ fragrant (esp. aroma of roasted nuts or coffee)

ឈ្ងុយឆ្ងាញ់ fragrant, delectable, appealing

ឈ្ងុយឈ្ងប់ fragrant

ឈ្លោក to look down

ឈ្លោកមុខ to look down, be downcast, incline the head down

ឈ្លានីស /cniənih/ to have evil designs toward

ឈ្នួត scarf

ឈ្នួន slate

ឈ្នួល wages

ឈ្នះ to win, succeed, defeat

ឈ្វង handsome

ឈ្មួញ merchant

ឈ្មោល male (of animals)

ឈ្មោះ name; named; (someone) named, the named

ឈ្លក់ to choke, strangle

ឈ្លានពាន to invade, oppress, aggress

ឈ្លូស (small) deer

ឈ្លើយ odd, droll, not appropriate

ឈ្លើយ prisoner of war

ឈ្លេច to squeeze, to crush

ឈ្លោះ to quarrel

ឈ្លោះប្រកែក to quarrel, squabble

ឈ្វង to think, realize (Roy, Lit)

ញ

ញ

ញ

ញៀន to be addicted to

ញែក to divide, part with both hands (as hair, tall grass, etc.); to explain in detail
ញ៉ែងញ៉ង coquettishly, with exaggerated movements
ញោច to extend into, jut out

ញោម term of address used by a monk to his parents, or to a person of his parents' age and status
ញ៉ាំ /ñam/ to eat (Coll, Familiar)

ញ៉ាំង to cause (to), compel (to), result (in)

ដែ /dαα/ attributive marker: which, which is, being
ដក pull out, extract

ដកឃ្លា to leave a space (in writing); to pause
ដកដង្ហើមធំ to heave a big sigh

ដកថយ to retract, pull back, retreat
ដកពា a kind of tree

ដកពាយ a kind of vine with edible fruit
ដកម្ចីម a kind of tree with fragrant flowers
ដកស្រង់ to extract, to excerpt, to take out (a passage from a book)
ដក់ contained, held in place (of water)
ដង time, occasion

ដង to dip up, draw up (water, etc.)
ដង range, chain

ដង handle (of a knife); tongue (of a plow)
ដងក្ដារ eave board of a temple, frequently ornate and undulating like a Naga
ដងខ្លួន trunk (of the body)

ដងទោ: once upon a time; then, thereupon, at that time (a standard phrase used in the Ream-Kei to indicate a change in the action)
ដងព្រៃ expanse of forest, jungle

ដងរ៉ែក a shoulder pole; the Dang-Raek (Mountains)

ដង្កាប់ pliers

ដង្ហ្គ a kind of tree

ដង្ហ្គាព្រៃ Dangkhau Prêk (pl. n.)

ដង្គត់ stump

ដង្ហ្គម bush, brush, underbrush

ដង្ហ្ម cluster, bunch

ដង្ហ្គាល in a big cloud, in a vague mass
ដង្ហ្គាយ (=ឥង្ហ្គាយ) offering, gift (Roy, Clergy)
ដង្ហ្ម breath

ដង្ហ្ម to parade, accompany in procession
ដង្ហ្គាយ to call from afar

ដដែល same, the same

ដណ្ដប់ cover oneself with

ដណ្ដឹង to ask for one's hand in marriage; to ask, to inquire
ដណ្ដឹងតាមច្បាប់ to ask for her hand in the traditional manner
ដណ្ដើម to contest, dispute, fight over
ដណ្ដ to cook (rice)

ដទៃ other, foreign

ដន្ទង parents of one's son- or daughter-in-law
ដន្ទងស្រី female parent of one's son- or daughter-in-law
ដន្ទាប់ small round case or compact made of wood or metal, used to carry ointments
ដប bottle, jar

ដប់ ten

ដប់ប្រាំ fifteen

ដប់ប្រាំបួន nineteen

ដប់ពីរ twelve

ដម្ដង stick, club

ដម្ដ hill, mound

ដម្រង់ to aim, direct toward

ដម្រ to trim, to make even, straighten
ដម្រក sexual desire, lust

ដំឡើង to assemble, set up

ជាប always, continuously; inevitably; until
ជាបដល់ until, all the way to

ជាបមក up to that point, so far

ដល់ to arrive (at), reach; when, at the time of; until; for, toward
ដល់កម្រិត to the utmost, extremely

ដល់ខ្នាតបើយ to the utmost, maximally, really
ដល់តិច at all, even a little

ដល់ទិវង្គត់ to die (Roy)

ដល់ទៅម្ល៉ះ even to such an extent

ដល់ខ្លួន to the extent of

ដល់ម្ល៉ះ like this, to this extent

ដាក់ to put, place, deposit; to use, put in (ingredients); to set (a trap); to subject someone to
ដាក់ក្តោង to lower the sails

ដាក់ខ្លួន to stoop

ដាក់គយល្បាត to post a watch, set sentries
ដាក់គ្នា back and forth, reciprocally, against each other
ដាក់ដៃ entrust to, turn over to

ដាក់ចឹកមុខ to adopt a fixed expression
ដាក់ចិណ្ឌ ceremony of presentation of food to the monks
ដាក់ភ្នាល់ to put up as collateral for a wager
ដាក់មុខ to look down, to lower one's gaze respectfully
ដាច់ to break apart, break in two, separate (iv); extremely, incomparably, above all others; at the end of
ដាច់ខែ at the end of the month, after the month of...
ដាច់ដាច ដាច cut off, isolated; destitute; torn, ragged
ដាច់ពោះ to starve

ដាច់សាច់ sharp, wounding, cruel, (lit: tearing the flesh)
ដាច់ប្រសយាល remote

ដាន path, furrow, trace; aisle, walkway

ជាប completely covered, soaked

ដាល to spread, extend

ដាល់ to punch with a fist

ដាវ a sword

ដាស spread all over, covered

ដាសដា all over the place

ដាសដាស all around, all over, thoroughly
ដាសដែរ (=ដែរដាស) full of, covered with; all over
ដាស់ to wake someone up

ដាស់តឿន to remind, admonish, instruct
ដាស់ទុ deepest part of the night (about 1-3 a.m.)
ដិត to touch, be next to, be touching; stick to, cling to
ដិតដាន close(ly), intimate(ly)

ដី earth, ground

ដីទួល mound, elevated site

ដីល្បាយ alluvial soil

ដីស /dəy-sɑɑ/ chalk

ដីឥដ្ឋ /dəy-qət/ clay

ដឹក to carry, transport, lead

ដឹកដៃ to lead by the hand

ដឹកនាំ to transport, to lead

ដឹង to know; to be aware of

ដឹងខ្លួន to be conscious, aware; regain consciousness
ដឹងខ្លួនមុន to know in advance, realize beforehand
ដឹងចាស់ទុ to show respect toward one's elders
ដឹងដាន know the facts, know the story
ដឹងដៃក a woodcutter's ax

ដឹងចុះដឹងសុខា be understanding, cognizant of (another's feelings)
ដឹងទៅដល់ get to, spread to

ដឹងញ៉ាំដឹងគង់ frugal, shrewd (in household affairs)
ដឹងពូ woodcutter's ax

ដី fallow

ដុត to heat, burn, roast; to cremate
ដុតមិនឆេះ won't burn, invulnerable to fire
ដុន elephant command

ដុនដាប serious, severe; penniless, destitute
ដុល unit of weight: approximately 150 kg.(Arch); lump, block, mass
ដុស to rub, grate; scrub (to remove dirt)
ដុសថ្នាំ to prepare a medicinal solution by grating the medicine into water
ដុះ to grow, come up (iv)

ដុះដាល to flourish

ដុះលូតលាស់ to grow, increase, expand

ដូង coconut

ដូច like, as

ដូចកាល /douc-kɑl/ just as (Lit)

ដូចគ្នា similar, same; also, likewise

ដូចជា such as; it seems that, it looks as if; (Coll) rather, sort of
ដូចដើម like new, as before

ដូចទីដល as formerly

ដូចពោលមក as stated

ដូចម្តេច how?, why?; however, in whatever way
ដូចម្តេចហ្ន how would it be possible?

ដូចសព្វកាល as usual

ដូចស្រមោចទ្រាមស្ករ all over the place (lit: like ants surrounding sugar)
ដូច្នេះ /douccneh/ therefore, thus

ដូច្នោះ /douccnɑh/ thus, therefore

ដូន old lady; female ancestor

ដូនតា ancestors; grandparents

ដូនអាវ Don Av (pl. n.)

ដូរ /dou/ to trade; to change, exchange
ដូរតន្ត្រី instrumental music

ដូរ្ទ្ធាជ in exchange for the throne, for power
ដួង essence, core, central part; circle, round object
ដួងចិត្ត heart

ដួងជីវិត the love of one's life, loved one
ដួងនេត្ត្រទាំងគូ both eyes (Lit)

ដួងភ្ជ្ត /duəŋ-phĕəq/ face (Lit)

ដួច high, remote, lofty

ដួចដល់ touch, reach, get on

ដួល to fall down, fall over

ដួលស្ម៊ីប to fall down in a slump

ដួស to ladle out, to spoon out

ដើម plant, stalk; head-word in compounds referring to plants
ដើម origin, beginning; original, first; cause, situation, origin of a problem; originally, in the beginning
ដើមកំណើត origin, beginning

ដើមចេក banana tree

ដើមឈើ tree, trees

ដើមដាន origin, beginning, original [facts]
ដើមដូង coconut palm

ដើមទង background, origin, cause

ដើមទុន capital, investment

ដើមទ្រូង chest

ដើមផ្កា flower, shrub

ដើមហេតុ origin, cause

ដើមទីមួយ at first, first of all

ដើម្បី in order to

ដើរ to walk, to go

ដើរលេង to go about to amuse oneself, to go around for fun
ដើរលេងលីច to carouse, be happy-go-lucky
ដៀល to criticize, cast aspersions on, talk (disapprovingly) about
ដេក to recline, to sleep

ផ្ទៃកពេទ្យ be hospitalized, stay in the hospital
ផ្ទៃកលក់ to be asleep, go to sleep

ផ្ទៃកលំរាក to rest in a reclining position; to take a nap
ផ្ញ to chase, pursue

ផ្ញផ្ទាល to pursue (a question), importune, press (for information), quiz
ផ្ទៃ to sew, to make by sewing

ផ្ទៃផ្ទាល /dei-daah/ all over, everywhere
ដ្ឋ iron, metal; piece of metal

ដ្ឋកគ្រាល nail

ដ្ឋកផ្ទុល large lump of iron

ដ្ឋន land, country

ដ្ឋនដី territory

ដ្ឋ /dae/ also, as well; nevertheless
ដ្ឋ relative pronoun: that, which, who; the fact that, the reason that
ដ្ឋ ever, to have ever + Verb

ដ្ឋដ្ឋ furthermore, likewise

ដ្ឋ hand, arm, sleeve

ដ្ឋផ្ទ to mean business, be direct (in one's actions)
ដ្ឋទេ empty-handed

ដ្ឋបឹង branch or bay of a lake

ផ្ទាត to impale, stick through

ផ្ទាម peak, summit; tall, high; massive
ផ្ទាយ by, with; since, because; relating to, according to; along with
ផ្ទាយ to follow, obey, go along with, accept; to acquiesce, submit (of a woman)
ផ្ទាយខ្នាត with moderation, in proper proportion
ផ្ទាយខ្លួន each one, each on his own

ផ្ទាយខ្លួនគេ by himself, on his own accord
ផ្ទាយចិត្តនឹងចិត្ត directly, on their own initiative, (without a go-between)
ផ្ទាយច្រើន many, in great number

ផ្ទាយដំណើរ by the act of; about the situation, relating to the case
ផ្ទាយតួនាទី in accordance with

ផ្ទាយបទ sensibly, carefully, with a sense of proportion
ផ្ទាយព្រះពុទ្ធានុ as the Buddha instructed
ផ្ទាយព្រះសុវត្ថិភាព safely, safe and sound
ផ្ទាយលោបល់ដ៏ល្អិត in great detail

ផ្ទាយរដូវ in season, by seasons; as needed, according to the circumstances
ផ្ទាយលាក់កាំង secretly, surreptitiously
ផ្ទាយសង្ខេប briefly, in summary

ផ្ទាយសព្វគ្រប់ completely

ផ្ទាយសារ to depend on, rely on

ផ្ទាយសារ to go along with, accompany; because, because of the fact that
ផ្ទាយសារគេ to depend on others

ផ្ទាយសារតែ because, only because

ផ្ទាយហេតុ because

ផ្ទាយហាចទៅ in short, to summarize, at least
ផ្ទាយឡែក individual, separate

ផ្ទាយអាល័យ affectionately (lit: missing [you])
ផ្ទាយឯកឯង by itself, by oneself

ផ្ទ: to loosen, untie, take off; to resolve, solve; to avoid, stay clear of; (Arch) to wake up
ផ្ទ: breast

ផ្ទ:ខ្លួន to escape, to make a get-away
ផ្ទ:ផ្ទ to serve, to spoon out

ផ្ទ:ដ៏ back out, abandon a commitment, go back on one's word; to get rid of
ផ្ទ:ដ៏ឃ្លាមអាល័យមិត្ត to forsake a friend

ផ្ទ:ថយ to retreat

ផ្ទ:ទុក្ខសត្ថ /dαh-tuk-sat/ to eliminate, relieve oneself (Euph)
ផ្ទ:ប្រស្ញា elucidate philosophical

problems

រដាះពាក្យសន្យា free oneself from a promise
រដាះដែល to set free

រដាះសា to make excuses, to justify

រដាះស្រាយ to solve, alleviate

ស្ពុ piece, lump

ស្ពុនទេះ cart wheel hub

ស្ពំ to pound, beat

ស្ពំកល់ to set up, put on a pedestal

ស្ពណ់ (=ស្ពណ់) a drop (of water, rain, etc.)
ស្ពាក់ stage, phase, stop; (Roy) residence
ស្ពាង (=ស្ពាង) representative

ស្ពាងរាស្ត្រ representative of the people, assemblyman
ស្ពាល to relate, recite (events)

ស្ពាលគ្នា at the same time

ស្ពៃ news, information

ស្ពួច (< ភ្ជួច) smallness, (small) size
ស្ពួច bubble, drop, globule

ស្ទើប sticky, glutinous (of rice)

ស្ទើរ situation, process, custom; travel, trip; gait, walk, manner of walking; account, sequence of events
ស្ទាត (< ទាត) criticism, gossip, mockery, disapproval
ស្ទាក sleep (n)

ស្ទីណង្ហន to change one's form, transform oneself
ស្ទីណល residue, vestige, left-over

ស្ទាំ serious

ស្ទាំ plants, vegetables

ស្ទាប stick, club

ស្ទាត់ area, region, sector, zone

ស្ទាន slab, block, surface

ស្ទូក mound, hillock

ស្ទាប first, original

ស្ទាន /dɑmboun-miən/ instruction, teaching
ស្ទូល roof, top

ស្ទាះ (=ត្រិះ) education, knowledge; to think, decide (Roy)
ស្ទី elephant

ស្ទីចងកូប elephant with howdah attached
ស្ទីសារ adult elephant, full-grown elephant
ស្ទួត (=ត្រួត) stacked up

ស្ទូង potato

ស្ទើង to raise, increase; to assemble, set up
ស្ទើ (=ត្លៃ) value

ស្ទាក់ to be sluggish, to procrastinate
ស្ទូញ to complain about petty matters, complain for effect only
ស្ទាំ to plant

ស្ទាំ to cook; to boil (water)

ស្ទាំចុះ upside down

ស្ទាំត្ងង inlaid with precious stones

ត្ទ /tbət/ because; since

ថាន /thaan/ place, site

ថានៈ /thaanaq/ position, status

ថានន្តរសក្តិ /thaanɑntəraqsaq/ rank, position
ថិត (=ស្ថិត) to stand, be located

ឌីប្លូម diploma (secondary school)

ឌុន alike

៣

ឋាល /thiəl/ a large drum; a shield
ឋាលិន soldier armed with a shield

ណ

ណស់ desolate, sad

ណា which?, where?; any, some; whichever, wherever
ណា hortatory final particle

ណាខ្លះ which, where (plural)

ណា ១ /naa-muəy/ which one?; any particular one
ណាមួយ...ណាមួយ... for one thing... for another thing
ណាត់ to make an appointment, agree on a rendezvous
ណាត់សង្គ្រាម to declare war

ណាយ to be bored, tired of; to lag, be lax (in the observance of)
ណារ៉ាន់ Naran (pers. n.)

ណារិន /naarɨn/ Narin (pers. n.)

ណាស់ very, very much

ណាស់សា (=ណាស់)

ណេះ /neh/ here; this (Coll)

ខ្ជ៊ីណាងណង a weight, encumbrance (attached to an animal to restrict his movement)
ខ្ជ៊ីណន silver bar, ingot

ខ្ជ៊ីណន tight, close, packed, full

ខ្ជ៊ីណនណាន់ full, thick, dense

ខ្ជ៊ីណនណាន់តាន់តាប់ crowded, in great crowds, packed together
ខ្ជ៊ីណនាំ to lead, to guide

ណោះ /nɑah/ there; that (Coll)

ណ៎ះ, ណ៎ , ណ៎ : /nah!,nəh!/ hortatory final particle: go on!, come on!; you see?
ណ្ហើយ /nəhaəy!/ peremptory particle: there, that's enough, enough said!
ណ្ហើយចុះ oh, well, alright, that's enough

ត

ត to continue, extend; be continued

ततॆ to fight back

ततॆ to fight

ततॆ to bargain

ततॆ to challenge

ततॆ continued from

ततॆ /tɑɑ mɔɔk/ afterward; then, later
ततॆ forever after

ततॆ /tɑɑ-waa/ to contest, protest

ततॆ /tɑɑ-suu/ to struggle, resist, bear up
ततॆ sound of dripping, drop by drop
ततॆ stunned, stupified, overwhelmed
ततॆ /tɑqkəmaa/ frightened, alarmed
ततॆ Takkasila (pl. n.)

ततॆ (Fr. tente) tent

ततॆ gift

ततॆ /tɑnnəhaa/ love, passion

ततॆ [to wander] aimlessly

ततॆ /təthaakŭət/ general pronoun for the Buddha
ततॆ precious, tender, beloved

ततॆ name of the Cambodian author of Sabvasiddhi
ततॆ /tɑntəy/ classical (usually refers to texts in Sanskrit)
ततॆ /dɑntrəy/ music; musical instrument
ततॆ to respond, retaliate, answer

ततॆ: /tapaq/ discipline, self-control
ततॆ: /tapaq/ ascetic practice, discipline
ततॆ to sass, talk back to

ततॆ /taptəlaqkəsaamayaq/ Taptalâksâmaya (hell for arsonists and poisoners)
ततॆ to raise up, set on a pedestal; house, keep
ततॆ to keep, to preserve

តម្លើង /dɑmkaəŋ/ haughty, proud; to elevate
តម្បាញ weaving

តម្បារ slab, block; leaf, sheet, surface
ត្រង់ to aim, direct (at); directly, straightaway
ត្រមា textbook, manual, text, formulae
ត្រមាប់ example, model, sample

ត្រមាយ swath, cleared area or path

ត្រមិះ education; knowledge; to think, decide (Roy)
ត្រមិះប្រាជ្ញា intelligence

ត្រមិះវិជ្ជា /dɑmreh-wɨccɨə/ education, knowledge
ត្រមូវ /dɑmrəw/ to correct; to assign, require
ត្រមូវចិត្ត to please, satisfy

ត្រមួត stacked up, combined

ត្រមួត police

តម្រៀប to arrange, put in order; to set, compose (movable type)
តម្រៀបអក្សរដាក់ពុម្ព compose type to put in the press
តម្លើង (=ដំទម្លើង) to assemble; set up; to raise, increase
តម្លៃ value

តវុណវេត young (Lit)

តា grandfather, old man

តាដី old man (Polite)

តាក់តែង to decorate, adorn; to settle, to establish
តាក់តែងដោយ is determined by, dependent on
តាង to replace, represent; in place of, instead of
តានតឹង constricted, choked up

តាម to follow; along, by, according to
តាមចិត្ត freely, as one wishes

តាមតែ according to, as

តាមតែកូនគិតចុះ whatever you (Child) think
តាមតែចិត្តនឹកចង់ according to one's whims
តាមត្រង់ honestly

តាមរបៀប in proper order, in sequence
តាមរយៈផ្លូវ by way of

តាមរាជការ officially

តាមវគ្គតាមឃ្លា point by point, by chapter and verse (lit: by stanza and phrase)
តាមរហស្ត្រគប់ប្រការ concerning all the events, about the whole situation
តារា /daaraa/ star (Lit)

តារាង list, chart

តារាំ starling

តិក្ស្រាយស្ពន្ធ /teqsaayeəhskɑntəəq/ Tiksâyaskanda (hell for thieves of rice)
តិច little, few

តិចតួច few, small in quantity, insignificant
តិនជាតិ /tənnəciət/ herbs, grass

តិរច្ឆាន /deirəchaan/ animal (as opposed to human)
តិះដៀល to ridicule, make fun of, belittle, criticize
តឹង tight; of eyes: fixed, taut, bulging
តុ /tok/ table, desk

តុទូកៅអី furniture

តុក្កតា /tokkətɑɑt/ sound of clucking

តុលា October

តុលាការ court, justice

តុលាការមុខប្រកួង the court concerned

ត្ន To (given name of King Sri Dhammaraja)
ត្ន /touc, tuuc/ small

ត្ន ៗ small and numerous

ត្នចិត្ត disappointed, angry

ត្នតន់ [My] Precious Little [One]

ត្នតាច little, small, insignificant (Coll)
ត្នប្រៃ៖ រាជហ្ជ្ជ disappointed, angry (Roy)
ត្ន៖ តន្ត្រី /dou-dɑntrəy/ musical instruments; music
ត្ន body, form; specifier for let-

ters of the alphabet and certain animals; performer, actor
ឧទាហរណ៍ example

ឧត្តម body, person (Roy); character (in a story, play, etc.)
តើ initial question particle; finally, then, after all, so that's it
តើជាការដូចម្តេច is that the proper thing to do? (Rhetorical)
តើអ្នកយល់ដូចម្តេច ? what is your opinion, Dear?
តើន awaken, get up (Roy, Clergy)

តឿ dwarfed

តឿន to remind, nag, importune

ត្រៀម a kind of bowl

តេជ /daec, daecə-, daeceəq/ power (usually in compounds)
តេជៈ /daeceəh-day/ prowess, auspicious power
តេជានុភាព /daeciənuphiəp/ power

តេជូ (= តេជៈ) /daecoo/

តេជៈ /daeceəh/ power

ត្រូវ but, only; just, precisely; whenever, upon
ត្រ tea

ត្រឡប់ only oneself (without any possessions)
ត្រូវ but if

ត្រមាត់ in word only (but not in deed)
ត្រមួយប្រាណ alone, by himself

ត្រម្តង all at once, in one operation

ត្រម្នាក់ឯង by oneself

ត្រយប់ only at night

ត្រទាល់ក្នុ at all of them

ត្រលក្ខណ៍ everybody, respectively

ត្រលក្ខ៍ថ្ងៃ everyday, incessantly

ត្រឯង alone

ត្រង usually, still, typically, continuing to, in the process of
ត្រង to write up, to draft, to compose; to adorn, prepare
ត្រងខ្លួន to get dressed, adorn oneself

ត្រងកូ to adorn oneself

ត្រង-ត្រ (=ត្រងត្រ) usually, customarily
ត្រលប្រាណ adrift, from pillar to post
ត្រា lion

ត្រាក low altar

ត្រាកយាក /taok-yaaq/ miserable, wretched, unfortunate
ត្រាង must, necessary to

ត្រាង to grasp, clutch

ត្រាងត្រ must, necessary to

ត្រាន ton

ត្រាមរ /taomaa/ scimitar, long-handled machete
ត្រៈត្រ unconcerned, indifferent, cold
ត្រៅ bushel

ណាំ joint, juncture, knot; extension
ណាំជីវិត generation

ណាង representative

ណាងរាស្ត្រ representative of the people, member of the parliament
តំណែង job, position, function; decoration; to decorate
តំនៀល criticism, disapproval, gossip; to criticize, gossip about
តំបន់ place, region; local department
តាំង to establish, to set up, to appropriate; to appoint; to begin to; since, beginning with
តាំងចិត្ត to resolve, intend, be determined to
តាំងត្រង to institute, to erect

តាំងត្រពី from, since

តាំងពី from, starting from, beginning with
តាំងពីកាលនោះមក ever since that time

តាំងពីផ្ទះ from home

តាំងស្មារតី to think straight, deliberate, stop and think
ត: to wiggle

ត្នោត sugar palm

ត្បាក to rap with the knuckles

ត្បាញ to weave; woven

ត្បិត (=ដ្បិត) /tbət/ since, because

ត្បិតថា since, because

ត្បិតឃើញតែឯង seeing that [I'm] all alone

ត្បូង diamond, precious stone

ត្បូង head (Arch)

ត្បូងកន្ទ្រាប់ sandbar, sand dune

ត្បូងពេជ្រ diamond

ត្មាត vulture

ទ្ចែន staringly, wide-eyed

ត្មះ to be ashamed, shamed by

ត្មះតិះដៀល to ridicule, to scorn

ត្រកង to gather up in the arms; embrace with one arm

ត្រការ precious, extraordinary

ត្រកូល race, lineage, tribe

ត្រកួន edible aquatic vine with leaves

ត្រកៀត an edible aquatic plant with straight stalks

ត្រង to catch, collect; to strain, filter

ត្រងត្រាប់ to follow, accept, imitate

ត្រង់ straight, exact; coincident with, at the point of

ត្រង់ខ្លួន straight (posture)

ត្រងោល bald

ត្រចង់ត្រចះ (=ត្រចះត្រចង់) brightly shining, brilliant

ត្រចើល protrude straight ahead, stand out

ត្រចៀក ear

ត្រចះ exquisite

ត្រចះត្រចង់ brilliant

ត្រជាក់ cool, refreshing

ត្រឃឹងត្រឃ្ងៃ cool and shady

ត្រឃ្ងៃ cool and shady

ត្រដាន persist (in), insist (on); to carry on, persevere

ត្រដាង to spread out, extend

ត្រដាច wide, expanded, spread out

ត្រដាបត្រដួស miserable, penniless

ត្រដឹង stick up high into the air, pierce the sky

ត្រដួច to loom, tower, rise above all else

ត្រដ៏ត to tower, loom, stand out, rise above all else

ត្រណម regime, prescribed conduct

ត្រប់ eggplant

ត្របក petal

ត្រកាក់ to snap

ត្រកាញ់ to twist, spin

ត្រមែក guava tree

ត្រពាំង a pond

ត្រពាំងខ្នារ place name (lit: cross-bow pond)

ត្រពាំងឃ្លក Lotus Pond (pl. n.)

ត្រពាំងទុង place name (lit: pelican pond)

ត្រពាំងត្រពិត place name (lit: water-lily pond)

ត្រពាំងឫស្សី place name (lit: bamboo pond)

ត្រមាច /trɑmaoc, təmaoc/ lonely, desolate

ត្រយង stilt-walker (bird)

ត្រស់ a kind of plant

ត្រសក់ cucumber

ត្រសក់ផ្អែម name of a street (lit: sweet cucumber)

ត្រសង moving along leisurely in a group

ត្រសាក់ to spread, suffuse (?)

ត្រសាយ extended, spread out, branchy

ត្រសាយត្រសុំ (=ត្រសុំត្រសាយ) spread out, overhanging, providing deep shade

ត្រសិត a kind of bird (?)

ត្រសុក disappearing among, burrowing through

ត្រសៀក blowing gently, wafting

ត្រសេក a kind of tree

ត្រឡប់ to turn around, reverse direction

ត្រឡាច winter melon

ត្រអាល fun-loving, carefree

ត្រា to cease, die down, diminish

ត្រា seal, stamp

ត្រា to be kind, merciful, show mercy, have compassion for

ត្រា scattered around, spread over

ត្រាតែ until

ត្រាប្រណី to have compassion for

ត្រាក់ទ័រ /traqtɔə/ tractor

ត្រាច tree used for resin

ត្រាច់ go, proceed, walk (Lit)

ត្រាជู balance, scales (for measuring weight)

ត្រាណទ្រើយ support, comfort, refuge, consolation

ត្រាប់ to follow, imitate

ត្រាវ taro

ត្រាស់ /trah/ to say, decree (Roy); to attain enlightenment

ត្រិះទិះ to think, reason

ត្រី fish

ត្រី three (in compounds)

ត្រីកោណ triangle

ត្រីឆរ kind of fish stew

ត្រីគុណ cube, cubic

ត្រីងៀត dried salted fish

ត្រីទឹកប្រៃ salt-water fish

ត្រីទឹកសាប fresh-water fish

ត្រីទូត 3rd-ranking diplomat

ត្រីបំពង deep-fried fish

ត្រីប្រាក់ silver goldfish

ត្រីពិធ /trəy-pɨt/ triple, three-sided

ត្រីរ៉ា a kind of large fish

ត្រីមាស goldfish

ត្រីមុខ primary importance, supreme authority

ត្រីរ៉ស់ /trəy-rɑh/ a kind of fresh-water fish, trout

ត្រីស័ក 3rd (of the 10 year cycle)

ត្រីសូល៌ Siva's trident, three-pointed dagger

ត្រីអាំង barbecued fish

ត្រីប to suck

ត្រឹម at, coincident with, as far as; correct, exact, proper

ត្រឹមតែ just, only, only so far as

ត្រឹមត្រូវ proper, good

ត្រឹមត្រូវតាមច្បាប់ lawful, legal

ត្រឹមនេះ right here, at this point

ត្រុក ៗ to be meek and unassuming, ostensibly stupid

ត្រុន ៗ in a subdued manner, bent over and inconspicuous

ត្រូវ /trəw/ must, have to; correct, exact; to hit, come in contact with; undergo, be subjected to

ត្រូវការ to need, want

ត្រូវចិត្ត to be satisfied with, to like

ត្រូវតែ absolutely must

ត្រូវនឹង consistent with

ត្រូវបានកំណត់ has been fixed, determined, set

ត្រូវបានអនុញ្ញាតឲ្យ have been granted permission to

ត្រូវអន្ទាក់ get caught in a trap

ត្រូវឲ្យ to require

ត្រួត stacked up, compounded

ត្រួតត្រា to supervise, oversee

ត្រួសត្រាយ to clear (jungle, forest, etc.), to prepare

ទ្រើយ side, bank (of a river)

ទ្រើយ (means of) support

ទ្រើយត្រាណ (= ទ្រើយ) support, sustenance

ទ្រើយឆ្ងាយ distant shore

ត្រើយម្ខាង the opposite bank

ត្រាវ៉ា a kind of palm tree

ត្រៀប to arrange, station, position (troops for battle)
ត្រៀបត្រា in a great crowd, spread around in great numbers
ត្រៀមខ្លួន to be ready, to be prepared
ត្រៀល a kind of vine

ត្រៀលស្វា monkey-vine

ត្រេក to indulge, gratify oneself; passionate
ត្រេកអរ /treik-qαα/ happy

ត្រែ bugle, trumpet

ត្រែង reed

ត្រៃត្រឹង្ស thirty-three (Skt)

ត្រៃបិដក /traybəydαq/ Tripitaka (the Three Baskets of Pali scripture)
ត្រៃបុរី a kingdom in the Himalayas (lit: three cities)
ត្រៃភព /tray-phup/ three stages of existence (i.e. desire, form, and formlessness)
ត្រុំ indigo

ត្រាំ to immerse, soak

ត្រាំទឹក to immerse, soak in water

ត្អូញ to complain about trifles, complain for effect
ត្អូញត្អែរ to complain

ថង់ pouch, purse

ថប់ to be stifled, out of breath; pent up, frustrated; have a negative premonition about
ថប់ចិត្ត to worry, be anxious

ថយ to back up, to withdraw

ថា to say; quotative conjunction which occurs after certain verbs of saying, thinking, etc.: that, as follows; if, given the fact that, since

ថា...ចុះ admittedly...but

ថាបើ if

ថាមពល /thaaməpŭəl/ energy, source of energy
ថាមភាព /thaaməphiəp/ strength, power
ថាវី /thaawii/ Thavi (pers. n.)

ថាស round tray; phonograph record

ថាន្ទ៍ៗដោយមិនគិត to say without thinking
ថិត to stand, be situated

ថុច to stop, quit (Lit)

ថ្ពាល /thollaa/ personal name

ថ្ម vase

ថើប to kiss

ថេរ long period of time (Lit)

ថេរ (=ថិតថេរ) firm, solid, permanent
ថេរនៅ permanently (lit: stay without disappearing)
ថែ to take care of; to care, be concerned
ថែទាំ to take care of

ថែជួន care for

ថែន platform

ថែម to add, increase; in addition, more, also
ថែមទាំង while, in addition

ថែទក្សា /thae-rĕəqsaa/ to take care of
ថែវ corridor

ថៃ Thai

ថៃកាត់ក្លាយ half-Thai

ថូ pottery urn

ថោក cheap; inexpensive

ថោកខ្លួន to debase oneself
ថោកជាងគេ the cheapest, least expensive
ឋាន toward, in the direction of

ឋើង great, illustrious

ថ្កើងថ្កាន great, illustrious, glorious
ថ្កើងថ្លែង (=ថ្កើងថ្កាន)
ថ្ក្រៀប to grip with pincers
ថ្ក្ដុំថ្ដើង big, important, impressive
ថ្ការ៉ា a kind of tree with edible leaves
ថ្ការ forehead
ថ្ងូរ to moan, groan
ថ្ងៃ day, sun
ថ្ងៃការ the wedding day
ថ្ងៃកំណត់ fixed date
ថ្ងៃខែ date
ថ្ងៃចន្ទ /tŋay-can/ Monday
ថ្ងៃត្រង់ noon, at noon
ថ្ងៃនេះ today
ថ្ងៃ ៥ រោម 5th day of the waxing moon
ថ្ងៃពុធ Wednesday
ថ្ងៃពញ្ញមៃ /tŋay-pɨñ-bouraməy/ full-moon day
ថ្ងៃព្រហស្ពតិ៍ /tŋay-prɑhŏəh/ Thursday
ថ្ងៃមិញ earlier today, previous part of the day
ថ្ងៃមុខ ថ្ងៃក្រោយ in the future
ថ្ងៃមុន previously, earlier
ថ្ងៃសុក្រ Friday
ថ្ងៃសៅរ៍ Saturday
ថ្ងៃអង្គារ Tuesday
ថ្ងៃអាទិត្យ Sunday
ថ្នម ៗ gently
ផ្លូវ street, route
ផ្លូវជាតិលេខ ៦ National Route 6
ថ្នាក់ class, grade, stage, level
ថ្នាក់ចុងបំផុត final grade (13th year)
ថ្នាក់ថ្នម cherish, pamper, treat gently
ថ្នាក់ផ្ទះ terrace, bank, elevation
ថ្នាក់ឌុក្តរ /tnaq-bɑndɨt/ Doctorate
ថ្នាល boat-pole (for punting a boat)
ថ្នាំ tobacco; medicine, plant, herb
ថ្នាំពិល poison
ថ្នាំសង្កូវ medicine, drugs (Coll)
ថ្នរ: in order to, with respect to
ថ្ពក់ to hook, catch at
ថ្ពាល់ cheek
ថ្ម stone
ថ្មកែវ marble
ថ្មពាយក្រៀម laterite, Bienhoa granite
ថ្មស /tmɑɑ-sɑɑ/ place name (lit: White Stone)
ថ្មារ (=ថ្ងៃរ) time, period (of the day)
ថ្មី new, recent, modern; again, over again
ថ្មីទៀត new, different, other
ថ្មី ៗ នេះ recently
ថ្ងៃរ time, period of the day
ថ្ងៃរនេះ ទៅ ហើយ at this late hour
ថ្មាងថ្មី (=ថ្មីថ្មាង) fresh, new
ផ្ទល់ release, spring back
ថ្លា clear, transparent; (Lit) precious, excellent, perfect
ថ្លាឡង crystal clear
ថ្លាថ្លែង to say, speak (Lit)
ថ្លាត្រដ្ឋា care-free, free of distractions, single-minded
ថ្លាង a large wide pot
ថ្ពក a water-filled hole; buffalo-wallow
ថ្លើម liver, heart, internal organ
ថ្លែង to say
ថ្លែង to shoot, fire (an arrow)
ថ្លែងការណ៍ សរសើរ to praise, honor, respect

ថ្លែងប្រកៃ:សង្ខេបថា to give an impromptu speech (Roy)
ថ្លែងសុន្ទ:កថា to make a speech

ថ្លៃ price; expensive; priced; term of endearment: dear, precious one
ថ្លៃជាងគេ the most expensive

ថ្លៃថ្នូ:ៈ highly valued, prestigious

ថ្លៃថ្លា excellent, precious

ថ្លា:ៈ:ធ្លាយ to slip up, make a mistake
ថ្លាត់ frequent literary particle; sometimes has a perfective function
ថ្លាត់ថ្លាយ (=ថ្លាយ)

ថ្លាយ to give, present, make an offering to; for, toward (Eleg)
ថ្លាយជាប្រកៃ:ៈ:ដ:ក្តីយសំ:ណ:ៈ: presented in royal honor of
ថ្លាយបង្គំ to greet respectfully, bow (with palms joined)
ថ្លាយសុ:ត្ត:ាធ:ុ:ការ to bless, bestow a blessing
ថ្លៃ (=ធ:ីអ:ី) why?, for what reason?; for any reason, at all
ថ្លៃ:ក why, why is it that...?

ថ្លៃ:ដ:ៃ outstanding achievement, meritorious result
ថ្លៃ:ៈ:ប:ី even though

ថ្លៃ:ម:ាត់ to have the power of magical speech

ទ:ក odd (of numbers)

ទ:ក់ wrinkled and worn (paper, cloth)
ទ:ក:ិ:ណ /teॅqsən/ south (Lit)

ទ:ង runner, tendril (of a vine)

ទ:ង់ flag, banner

ទ:ង់ដ:ៃ:ង copper alloy

ទ:ង់ទ:ាញ (=ទ:ាញទ:ង់) pull this way and that
ទ:ង់ហ:ូ:ា /tŭॅŋwiə/ an alloy of red copper and gold, poor man's gold
ទ:ង្គ:ិ:ច hit, strike against

ទ:ង្គ:ីៈ anxious, worried, feel anxiety about; emotion, grief
ទ:ណ្ឌ:ាត /tŏॅndəkhiət/ to cancel; the symbol ◌ ̍

ទ:ត to see, to look at, observe (Roy)
ទ:ត:ឃ:ើ:ញ to see (Roy)

ទ:ទ:ា partridge

ទ:ទ:ាក់ទ:ទ:ាម be in the way, to interfere
ទ:ទ:ឹ:ក wet, soaked

ទ:ទ:ឹ:ង width; perpendicular, at right angles; opposed to
ទ:ទ:ឹ:ងទ:ាស់ to oppose, be opposed (to)

ទ:ទ:ុ:ង large and indistinct, looming

ទ:ទ:ូ:ៈ to cover (part or all of the body) with a cloth
ទ:ទ:ួ:ល to receive, accept, acknowledge; it happened that
ទ:ទ:ួ:ល:ចាញ់ to concede defeat

ទ:ទ:ួ:ល:ច:្ម:ាំ:ង to accept the challenge (to fight)
ទ:ទ:ួ:ល:ទ:ាន to eat (referring to oneself)
ទ:ទ:ួ:ល:ទ:ាន:ញ:ាយ to have a meal

ទ:ទ:ួ:ល:ប:ន្ទ:ុ:ក in charge of, responsible for
ទ:ទ:ួ:ល:ត:ាក:្ យ to accept (criticism, orders, etc.) without question, to obey
ទ:ទ:ួ:ល:ត:ាម:ៈ:ន:ៈ: it so happens that, it happened that
ទ:ទ:ួ:ល:ប្រ:ៃ:ៈ:ន:ៈ:ជ:ុ:ំ:ង:ា undertake [to carry out] the king's words
ទ:ទ:ួ:ល:ស:្គ:ាល់:ជ:ា:ផ:ូ:ន:ៃ:ការ to recognize officially
ទ:ទ:ួ:ល:អ:ន:ិ:ច:្ច:ក:ម:្ម to die (Formal)

ទ:ៈ:ទ:ៈ empty, void; free, gratis

ទ:ទ:ាំ:ង:ទ:ាស to stagger, lurch from side to side
ទ:ទ:ៈ: to flap (the wings)

ទ:ៈ:ប្រ:ៃ:ក tremblingly

ទ:ៈ:ជ:ាក់:ដ:ៃ:ៈ:ជ:ើ:ង to kick the arms and legs
ទ:ន់ tender, soft

ទ:ន់:ក:ាយ:ា to feel weak (with fear), irresolute
ទ:ន់:ក:្ម:ាល:ជ:ង្គ:ង់ to be weak in the knees

ទ:ន់:ខ:ួ:ន to go limp, become weak

ទ:ន់:ទ:ាប low

ទ:ន់:ភ:ួ:ន់ soft, gentle, smooth

ចន្ទ្រីន (=តន្ទ្រីន) repeatedly (Roy)
ចន្ទ្រាប to be low, flat

ចន្ទ្រឹង to wait expectantly

ចន្ទ្រឹងផ្លូវ to await impatiently

ចន្ទ្រឹម to yoke, put side by side, pair off; side by side, abreast
ចន្ទ្ម gracefully, lithely

ចន្ទ្មង /tŭəntɛɛŋ/ gracefully, lithely (as a dancer)
ចន្ទ្ញ to memorize, repeat over and over
ចន្ទ្ម៉ាំ to preen, throw out the chest, draw oneself up; gracefully
ចន្ទ្ម៉ុំ to stomp the feet repeatedly, trample
ចន្ទ្ល large river, waterway

ចន្ទ្លចតុមុខ /tŭənlee-cattoq-muk/ the Four-Faced River (the intersection formed at Phnom Penh by four rivers: the Tonle Sap, the Upper Mekong, the Mekong, and the Bassac
ចន្ទ្លធំ section of the Mekong River between Phnom Penh and Kampong Cham
ចន្ទ្លញ្ញសាក់ the Bassac River

ចន្ទ្លទមកុង the Mekong River

ចន្ទ្លសាប the Tonle Sap (the Sap River)
ចន្ទ្សាយ /tŭənsaay/ hare, rabbit

ចប់ to stop up, hold back

ចប់ចល់ to oppose, confront, face up to, resist
ចប់ចល់តនឹង opposing, against

ចប់មិនឈ្នះ unable to hold back, unable to stop
ទ័ព /toəp/ army

ទ័ពប្រសួច vanguard, front-line forces

ចមិឬ Tamil (i.e. pagan, wicked person)
ចម្ងន់ weight

ចម្រងង់ necessity [?]

ចម្រមន់ to feign weakness, claim to be delicate
ចម្ងាក់ to drop, cause to fall

ចម្ងាប់ custom, tradition

ទ័យ (=ហឫទ័យ) /tɨyyiə/ heart, mind (Roy)
ចល់ opposed, opposite, at odds with; to prop, support laterally; to reach, touch, be against
ចល់ទុក្ខ facing grief, in misery

ចល់នឹង against, touching

ចល់ផ្ទ្ក to get hurt (from falling)

ចល់មុខគ្នា face to face, opposite one another
ចល់មុខនឹងមាត face to face

ចស /tŭəh/ ten (Skt)

ចសពិធราชធម៌ /tŭəhsəpɨttəriəccəthɔə/ the ten moral laws or standards for royalty
ចសមុខ the ten-headed one (i.e. Ravana)
ចសសហ្ស (=ចសសហស្ស) /tŭəhsəsahah/ 10,000 (P)
ចសនកិច្ច /tŭəhsənaqkəc/ visit, tour, observation tour
ចសនា /tŭəhsəniə/ to visit, tour, observe (Lit)
ចសនាវត្ត /tŭəhsənaawədəy/ journal, magazine
ចា duck

ចាក់ to trap

ចាក់ជើង to trip (iv)

ចាញ to pull, to draw out

ចាញ្ចង់ to pull back and forth

ចាត់ to brush away, push away

ចាត់ទ្ចង (=ទ្ចងចាត់) true, exact

ចាន: /tiəneəq/ charity

ចាន់ while still, in time for; to catch up to, be in time for
ចាន់ចិត្ត to be quick (to satisfy someone's wishes)
ចាន់ទន្ទ្ម tangible, visible, immediate
ចាន gift; to give a gift; do the favor of
ចានទ្ញ formal response (inferior to superior)
ចាប low, short, flat

ចាបទ្ចាក cheap, lowly

ចាបនឹងដី flat on the ground

ទាយ to predict, foretell

ទាយលេខ to predict by numbers

ទាយក /tiəyŭəq/ Buddhist layman; the laity

ទារ to ask for; to reclaim

ទារក /tiəruŏq/ baby (Lit)

ទាល់ until

ទាល់ក្រ destitute, poor

ទាល់ចំណេះ at wits' end, nonplussed

ទាល់ទ្រ័ត until

ទាល់ទ្រ័តសោះ at all, even a little

ទាស់ to be opposed, in opposition; to obstruct, block, prevent; to detract from, mar; to be stalled, stymied, stumped

ទាស់ទាស់ to oppose, be opposed to

ទាស់ទ្រ័ចង to have a dispute, have a disagreement, be at odds

ទាហាន /tiəhiən/ soldier

ទិញ to buy

ទិដ្ឋភាព /tɨttəphiəp/ aspect

ទិទាន to criticize

ទិន day (Lit)

ទិនករ /tɨnnəkɑɑ/ sun (Lit)

ទិព-ម៉ម Tip Mâm (pers. n.)

ទិព /tɨp/ magic, magical, capable of being evoked by magic

ទិព្ធចក្ខុ /tɨppəcaq, -caqkhoq/ magic eyes

ទិព្ធសង្វារ Tip Sangvar, Hero of the poem of the same name (lit: Magic Sash)

ទិវង្គត /tiq-wŭəŋkuŏt/ death; to die (Roy)

ទិវា day (Lit)

ទិស /tɨh/ direction (Lit)

ទិសទក្ខិណ /tɨh-tĕəqsən/ the south (Lit)

ទិសនិរតី /tɨh-niərədəy/ the southwest (Lit)

ទិសបស្ចិម /tɨh-bahcəm, -baccəm/ the west (Lit)

ទិសបូព៌ /tɨh-bou/ the east (Lit)

ទិសប្រាំបី all around, everywhere (lit: in the eight directions)

ទិសពាយ័ព្យ /tɨh-piəyŏəp/ the northwest (Lit)

ទិសអាគ្នេយ៍ /tɨh-qaqknee/ the southeast (Lit)

ទិសឦសាន /tɨh-qəysaan/ the northeast (Lit)

ទិសឧត្តរ /tɨh-qotdɑɑ/ the north (Lit)

ទិសា (=ទិស) direction

ទី place; having the status, title, or position of; ordinalizing prefix

ទីកន្លែង place, site

ទីកំសាន្ត amuse oneself, enjoy oneself (Roy)

ទីក្រសួងការងារជាន់ណ្តាល middle level of the civil service

ទីក្រុង city

ទីក្រុងព្រះសីហនុ Sihanoukville

ទីគាប់ចិត្ត pleasing

ទីដប់ប្រាំ fifteenth

ទីដ្ឋាន territory, land

ទីដៅ goal, objective, destination

ទីទួល mound, elevated site

ទីទ្រ័ចន bed (Roy)

ទីផ្សេង other, different, opposite, respective; separately, respectively

ទីផ្សេង ៗ separately; each to his own

ទីធ្លា courtyard, clearing

ទីនាំង royal conveyance

ទីបញ្ចុះ the extremities; extremely; the end

ទីប្រ៉ូ /tii-poh/ post office

ទីផ្ទៃខាងក្រោម base, platform, terrace

ទីពីរ second

ទីពឹង to stay, take refuge, take shelter; guardian, source of support, refuge

ទីពាក្រពុយ a large fish

ទីព្រះលានស្ពាច the Royal Terrace

ទីក្រសួងក្នុងស្រុក deputy minister

ទីមួយ first, number one

ទីលំនៅ abode, residence

ទីរួមខេត្ត provincial capital

ទីលាន yard, court, field

ទីលានដី terrace, pavilion

ទីលំនៅ address, residence

ទីវាល open space, field

ទីវិហារដ្ឋាន temple site

ទីស្នាក់ការ headquarters

ទីស្តីការ administrative office

ទីស្ថាន /tii-sthaan, tii-thaan/ place, establishment

ទឹក water; head-word in compounds describing liquids

ទឹកកក ice; snow

ទឹកក្រូច orange juice

ទឹកខ្មៅ name of a former province (lit: black water)

ទឹកខ្មៅ ink

ទឹកខ្ទះ a spicy, pungent sauce

ទឹកឃ្មុំ honey

ទឹកចិត្ត morale, spirit

ទឹកស្រស់ unboiled water

ទឹកជន់ flood, flood-water

ទឹកដោះ breast milk

ទឹកដោះគោ (cow's) milk

ទឹកភ្នែកនៃ tears (of clergy, royalty, or the Buddha)

ទឹកភ្នែក tears

ទឹកមាត់ saliva

ទឹកមុខ expression (on the face)

ទឹកអប់ perfume

ទឹម to yoke (to)

ទឹម to take an aggressive stance with hands on the hips

ទុក to put, keep, leave (aside)

ទុកកន្ទុយសំនៀង to emphasize a word by drawing it out

ទុកចិត្ត to trust, have confidence (in)

ទុកជា to consider as; although, even though

ទុកជាដូចម្តេច somehow, one way or another

ទុកជាមុន beforehand

ទុកដាក់ to take care of

ទុកដាក់ទុំ to entrust to, trust someone (with)

ទុក...ជាដូច to consider...as

ទុកយូរ...មិនបាន can't delay

ទុកនូវ for, on behalf of

ទុ to be unhappy, sad; sadness, grief

ទុក្ខវេទនា suffering, difficulty, problems, trouble

ទុក្ខវេទនា /tuk-weetəniə/ misery, grief

ទុក្ខសោក grief

ទុកា (=ទុ)

ទុគ្គត /tuurəkuŏt/ destitute, miserable

ទុគ្គម /tuurəkum/ deep, remote, profound

ទុច្ចរិត /tuccərət/ dishonest, evil

ទុង pelican

ទុព្ពល /tuppuŏl/ debilitated

ទុរជន (=ទុជ្ជន) /tuurəcuŏn/ evil-hearted person

ទុរគត /tuurəkuŏt/ destitute

ទុរន់ទុរា feeble, racked with illness

ទុរេន durian

ទូ cabinet, chest

ទូក boat

ទូកង long curved boat which carries two rows of rowers

ទូង to sound, to strike (gong, drum, etc.)

ទូច-គឹម Touch Kim (pers. n.)

ទូទៅ (=ទូទៅ) all, in general, generally

ទូន្មាន /tuunmiən ~ tuulmiən/ to advise, instruct, teach, discipline
ទូន្មានអាត្មា discipline oneself, instruct oneself (morally)
ទូរ remote, distant

ទូរលេខ /tuurəleik/ telegram

ទូរេ far, distant

ទូល carry on the head

ទូល to tell, to inform (to clergy, or royalty)
ទូលទុក្ខ to undergo suffering, endure grief; recite one's woes
ទូលព្រះបង្គំ I (first person pronoun used in addressing royalty)
ទូលព្រះបង្គំជាខ្ញុំ I (addressing royalty)

ទូលាយ wide, spacious

ទូលំទូលាយ broad, spacious, vast

ទូ all, all of

ទួញ to lament, weep loudly

ទួល hillock, mound

ទើប then, only then; so, consequently
ទើបតែ to have just (+ Verb)

ទើបតែតឹង to have just (+ Verb)

ទើបតែតឹងរះ លោ: has just risen (of the sun or moon)
ទើបតឹង (= ទើបតែតឹង)

ទើបតឹងការកាត់ ៣ newly-shaven

ទើរ to catch, snag, hang up (as a raft against an overhanging limb)
ទើស to stand in the way, to block

ទើសចាក់ unpolished, inappropriate

ទើសចាល់ reluctantly

ទើសភ្នែក to distract, be conspicuous, offend the eyes; to bother
ទៀង precise, exact, straightforward, honest
ទៀង to continue

ទៀងត្រង់ honest, straightforward

ទៀងចាត់ precise, exact; really, truly
ទៀងទុក reliable, precise, dependable

ទៀត again, further, additional

ទៀន candle

ទៀប near, close to; nearly, almost
ទេ final negative particle; final emphatic particle; final question particle (in yes-or-no questions)
ទេតឹង perhaps

ទេតែ /tee-taə/ is a compound particle which always involves an element of disclaimer: 'contrary to what I thought, contrary to what was implied, contrary to appearances, etc.'; the best general translation might be 'on the contrary', but its specific translation will depend on the context: 'just, only, really only, really?, etc.'

ទេពតា /teepədaa/ god, angel

ទេពធីតា angel

ទេពប្រណម្យ /teep-pranam/ buttress in the form of a praying angel
ទេពមនោរម /teep-mənoorum/ Têp Monorom (name of a ballet)
ទេពសម្ភារ heavenly virtue

ទេព-ហ៊ុន Tep-Hun (pers. n.)

ទេពី (=ទេវី) queen, royal wife

ទេព្តា (=ទេពតា) gods, angels

ទេព្រ័ក្ស guardian angels

ទេវ:ក្ថា /teewĕəqkəthaa/ mythological epic, supernatural tale
ទេវ:ង្ស angels, benevolent spirits

ទេវ:តា /teewədaa/ angel

ទេវ:តាឃ្វាលគោ devata who guards cattle
ទេវ:ឫ្ស male divinity, god

ទេវ:ព្រៃ /teewəruk/ spirit of the forest
ទេវ:លោក /teewəlook/ realm of the gods, divine beings
ទេវ:វិទូ /teewĕəqwituu/ theologian

ទេស to drift about, look around prospectively

ទេសចរ /teehsəcaa/ tourist, tourism;

to sightsee

ទេសនា /teehsənaa/ to recite the scriptures, give a sermon
ទេសភាព /teehsəphiəp/ view, landscape, nature, aspect
ច្បាស់ clear, bright; extremely (intensifier for colors and certain other adjectives)
ការពារ to defend

ដេក to sleep; bed, couch (Roy)

ដាំ a long narrow sack tied at both ends and suspended from the shoulder
ទោ two (usually in compounds)

ទោង a swing

ទោមនស្ស /too-mənŏəh/ frustrated, disgusted with oneself
ទោស fault, wrong, guilt, culpability; punishment
ទោសៈ injurious effect of bad actions
ទោសឹក second (of the 10 year cycle)
ទោសា (=ទោសៈ) anger

ទោ: although, even though; if

ទោ:...ក្តី...ក្តី whether...or

ទោ:ប៉ី although

ទោ:ប៉ី...ក៏ដោយ even though, no matter what
ទោ:ម៉ាងណា...ក៏ no matter what, even though
ទោ:ណាប៉ី if, even if, although, no matter
ទៅ to go; to, toward; orientation away from speaker in space or time (aspectual adverb)
ទៅក៏ទៅ fine, okay, let's go

ទៅកាត់ to pass by, go past or through
ទៅកាន់ toward

ទៅខាងក្រោយ backward, toward the back
ទៅចុះ go ahead, do

ទៅជា to become

ទៅដល់ to arrive at, to come upon

ទៅណាមកណា to go anywhere, to go around
ទៅតាម go looking for, go for

ទៅจนដល់ up until

ទៅមក ๓ back and forth

ទៅមកវត្ថា to visit back and forth intimately; back and forth
ទៅមុខ in the future

ទៅរួច bring about, result in, involve
ទៅវិញទៅមក back and forth, reciprocally
ទុំ ripe; rich, deep, extremely (intensifier for red, yellow, gold)
ទុំទាវ Tum-Teav, Cambodia's best-known epic romance
ទំ /tum/ to perch

ទំនង way, manner, method; likely, credible
ទំនងការ procedure

ទំនងការកសាង method of construction

ទំនងជា looks as if, seems that

ទំនងទំនាយ fate, destiny

ទំនងភាព form, aspect, appearance

ទំនប់ dam, barrier

ទំនាយ prediction

ទំនិញ merchandise

ទំនុក poem, verse, song, composition

ទំនុកបម្រុង provide assistance for, undertake (to), take responsibility for
ទំនួល words, message (Arch)

ទំនួញ a lament, wail, cry

ទំនួល ease, fluency, smoothness

ទំនើប modern, recent

ទំនៀមទំលាប់ (=ទំនៀមទម្លាប់) customs, culture
ទំនេរ /tumnee/ free, vacant

ទំនេរដៃ to have free time

ទំព័រ /tumpɔə/ page

ទំ to chew

ទំពាក្រៀង to ruminate, chew the cud

ទំរង់ ring (Roy)

ទំរាំ until

ទំលាក់ to put down, set down, cause to fall

ទំលាយ to pierce, penetrate, traverse, push through

ទំហឹង effort

ទំហំ /tumhum/ size, dimension, area

ទំហំដី surface area

ទំហំផ្ទៃ surface, area

ទាំង all of, including, even to the extent of

ទាំង...ទាំង both...and

ទាំងថ្ងៃទាំងយប់ both day and night

ទាំងទទឹសទាំងចាស់ reluctantly

ទាំងទ្វេ both

ទាំងនេះ all these

ទាំងប៉ុន្មាន ៣ all that there was, all of it, however much

ទាំងពីរ both

ទាំងពួង all together, the whole group

ទាំងមូល all, altogether, the whole

ទាំងស្រុង completely, wholly, entirely

ទាំងហ្វូង ៣ /teŏŋ-wouŋ, teŏŋ-wouŋ/ in groups

ទាំងឡាយ all

ទាំងអស់ all, everything; all together

ទាំងអង្វិនអង់ shyly, diffidently

ទះ to slap, to beat

ទះដៃ clap the hands, to applaud

ទ្រ to support from underneath

ទ្រ a two-stringed musical instrument

ទ្រគារ crude, improper, excessive, nasty, rude

ទ្រង់ shape, form

ទ្រង់ an auxiliary which precedes verbs describing royal action; also used as a royal 3rd person pronoun

ទ្រង់ to do; to put on; to hold (Roy, Clergy); to possess, embody (Lit)

ទ្រង់ទ្រគ្រឿង to don one's regalia

ទ្រង់ទ្រាយ shape, form

ទ្រង់ព្រះចិន្តា to think, consider (Roy)

ទ្រង់ព្រះតំរិះ to think, decide (Roy)

ទ្រង់ព្រះមកុដ to put on a crown

ទ្រង់ព្រះរាជបញ្ជា to order, command (Roy)

ទ្រទ្ងង to hold over the head

ទ្រទ្រង់ to support, enhance

ទ្រទ្រង់ន្ធ to represent, symbolize

ទ្រនុង fin

ទ្រនំ a perch; Fig: home

ទ្រនំអាអ្ងត cock-perch tree

ទ្រព្យ /troŏp/ wealth, possessions, belongings

ទ្រព្យសម្បត្តិ /troŏp-sɑmbat/ wealth, possessions, fortune

ទ្រព្យសម្ភារ valuables, small belongings (i.e. which can be carried off)

ទ្រព្យា (=ទ្រព្យ) /troŏpyiə/

ទ្រម beaten up

ទ្រមក់ sluggish, lazy, drugged with sleep

ទ្រយ៉ង a tree with edible fruit

ទ្ទ្ទលាម forming a mass of flames; forming a great cloud

ទ្ទ្ទ្ទ្ត្ត្ត្ត្ត្ត្ត្ត្ត /trɔwŏəttrəpoq/ Dravattrapu (hell for those who usurp the rights and property of others)

ទ្ទ្ទ /trɔhɨŋ/ deafening; clamorous (ly)

ទ្ទ្ទ្ទ /trɔhɨŋ-qəɨŋ-kɑɑŋ/ tumultuously, clamorously

ទ្ទ្ទ to wail, moan loudly

ទ្ទ to put under, to cushion

ទ្ទ ប់ អ្ងុយ use as a seat

ទ្ទ a kind of deer

ទ្ទ /trɨhsdəy/ theory

ទ្ទ cage

ប្រ a cylindrical fish-trap

ប្រមាត់ chest, breast

ប្រមីង frame, lattice, trellis

ប្រមីល to be slightly larger (than)

ប្រមីលមួង arrogant, wayward, mean

ប្រឡាយ់ប្រមា: (=ប្រមា:ប្រឡាយ់) to cry, wail, screech (of animals)

ប្រមា:ប្រឡាយ់ to cry, wail, screech (of animals)

ប្រមាំ to withstand, endure

ប្រមាំមិនញាន unable to stand (it)

ប្រមាំង name of a former province (now a /srok/ in Takaew)

ទ្វារ /twiə/ door, opening

ទ្វារកញ្ជាក់ mirrored door

ទ្វារខ្មោច Spirit Gate

ទ្វារជ័យ Victory Gate

ទ្វី both

ទ្វីប continent (n)

ទ្ធ two, double

ទ្ធគុណ /twee-kun/ squared

ទ្ធារ (= ទ្ធារ) both (lit: two persons)

ធន /thuŏn/ wealth, possessions

ធនធាន /thuŏn-thiən/ wealth, belongings; resources, funds

ធនាគារ /thəniəkiə/ bank (Lit)

ធនាគារជាតិនៃកម្ពុជា National Bank of Cambodia

ធម៌ /thɔə/ dharma: the law, the scriptures

ធម៌ when following a kinship term: adopted, foster

ធម៌មេត្តា compassion

ធម្មការ /thŏəmməkaa/ (Ministry of) Religion

ធម្មជាតិ /thŏəmməciət/ nature, natural environment

ធម្មតា /thŏəmmədaa/ usual, ordinary; usually

ធម្មនុញ្ញ /thŏəmmənuñ/ constitution

ធម្មរាជា Dharmaraja (King of Cambodia, 1473-1504, father of Chan Raja)

ធរណី /thɔɔrənii/ ground, earth (Lit)

ធាក់ to kick, pedal (with the sole of the foot)

ធាតុ /thiət/ nature, natural element

ធាតុ /thiət/ cremated remains, ashes

ធាតុអាកាស weather, climate

ធារ immense, huge

ធានា to assure, promise, undertake, guarantee

ធារធំ (=ធំធារ) huge, immense

ធារា pile, heap; Poetic: many, in great numbers

ធារាសាស្ត្រ hydraulics

ធីតា /thidaa/ girl, daughter (Lit)

ធុង barrel, cask

ធុញ to be bored

ធុញថប់ to be bored, discouraged

ធុន model, type

ធុន-ស៊ែម Thun Sèm (pers. n.)

ធុរ: affairs, duties; trouble

ធុលី (=ធូលី) dust, dirt (Lit)

ធូប incense, joss sticks

ធូរ lenient; not tight (rope, tire); relaxed, at ease

ធូរក្នុងចិត្ត relieved, relaxed

ធូលី dust, dirt

ធ a Chinese game of chance

ធួក-ប៊ិន Thuok Binn (pers. n.)

ធ្ន to pamper, take care of, be careful with; appropriate, fitting

ធៀប to compare

ធង completely

ងងវង្វាង to feel dizzy, wobbly

ក្ងុ to smell (give off an odor)

ធំ /thom/ big, important

ធំ ៗ big, mature (plural)

ធំធ្ងុ important; grand; serious

ធំទូលាយ spacious

ធំវង្ស spacious, vast (Eleg)

ធ្ងន់ heavy, serious

ធ្ងន់ធ្ងរ serious, heavy

ធ្នូ bow, crossbow; December

ធ្នុង pectoral fin

ធ្នើ to close the eyes

ធ្មេញ tooth

ធ្មេញត្រី a kind of small tree (lit: fish teeth)

ធ្យាន to meditate

ធ្យាន have the power to transport oneself magically

ធ្លា clearing, expanse

ធ្លាក់ to fall

ធ្លាក់ចិត្តមុខ to adopt a sombre expression, to fall (of the face)

ធ្លាប់ used to; accustomed to

ធ្លាប់ទ្រឹត used to, always used to

ធ្លាយ to be punctured, pierced

ធ្លុះ to pierce, penetrate

ធ្លុះធ្លាយ perforated, full of holes

ធ្លាយ to overstep, misstep, make a mistake (with unfortunate results)

ធ្លាយប្រាប់ to tell unintentionally, to let slip

ធ្វើ to do; to make; to build; to repair (cars, etc.); to clean (fish); to pretend; to curse

ធ្វើកសិកម្ម to farm, be a farmer

ធ្វើការ to work

ធ្វើកិច្ចមួយ perform an act

ធ្វើក្បាលងឿងងើ ៗ to look perplexed, confused

ធ្វើខុសឆ្គង to make mistakes, misbehave, be in the wrong

ធ្វើគត់ to kill (Roy)

ធ្វើឃាតកម្មខ្លួនឯង to commit suicide

ធ្វើចិត្តជា to remain patient

ធ្វើជា to pretend (to), pretend (that)

ធ្វើដំណើរ to travel

ធ្វើតាម to follow, to imitate

ធ្វើតួកប្រកមាច់ to act the clown

ធ្វើទុក្ខទោស to mistreat, to abuse

ធ្វើទុក្ខបុកម្នាញ to abuse, mistreat

ធ្វើបង្ហិច to ruin, destroy

ធ្វើឃ្លាប to do wrong, mistreat

ធ្វើបុណ្យ to hold a ceremony, celebration

ធ្វើ...ទ្រាំ to be able to beat off, overcome

ធ្វើពី made of

ធ្វើពុតជា to pretend that, act as if

ធ្វើតាំ to pretend (to)

ធ្វើប្រពៃ:ទ្រាជដំណើរ to make a trip, travel (Roy)

ធ្វើមុខ make a face

ធ្វើមុខភ្លឹ: ៗ with a stupified expression

ធ្វើលេង do for fun, do as a pastime

ធ្វើស្ងើស្ងោ: to sulk, be aloof

ធ្វើចំប្រ to rice-farm (lit: make rice-fields)

ធ្វើស្លាប់ to play dead

ធ្វើឲ្យ to cause

ធ្វើអ្វី why, what for?

ធ្ងន់ធ្ងល (=ធ្ងល) be careless, negligent

ធ្ងល to be careless

ធ្ងលធ្ងូ (=ធ្ងលធ្ងូ) to be doubly negligent, doubly neglectful

ធ្ងលប្រហែស to neglect, be careless

about

ធ្វេសប្រហែស be off guard, careless of one's safety

នគរ /nɔkɔɔ/ alternative form of អង្គរ
នគរធំ Nokor Thôm (pl. n.)

នគរបាល /nɔkɔɔbaal/ police, municipal police
នគররាជសីមា Nokor Raja Sima (the present Thai province of Nakorn Ratchasima)
នគរវត្ត name of a revolutionary newspaper in 1936; older name for Angkor Wat
នង្គ័ល /neəŋkŏəl, nəŋkŏəl, ŋkŏəl/ plow (n)
នទី /nɔɔtii/ river, ocean (Lit)

នៅនៀល to twist and turn, roll about
 នៅនាង a kind of rough-skinned squash, Chinese okra
នពស័ក /nuppəsaq/ 9th year (of the 10-year cycle)
នពគុណ /nuppəkun/ nine-tenths pure (of gold)
នភ sky, air (Lit)

នមស្សការ /neəqmahsəkaa/ to pay homage, worship, bow before
នមោ beginning of a sacred incantation which prefaces the recitation of the Pali syllabary
ន័យ /nɨy/ meaning, content

នយោបាយ /nəyoobaay/ politics, policy; political
នរក /nɔruəq, nərŭəq/ hell

នរណា /nɔnaa/ who?

នរនាថ /nɔɔniət/ king, protector

នរនេះ /nɔnuh/ that person

នរបតី /nɔruppədəy/ ruler, master; the king
នរលក្ខណ៍ /nɔɔreəq-leəq/ human quality, characteristic
នរ (=ជន , មនុស្ស) /nɔɔruu/

នរណាណា whoever, anyone [who]

នរណាក្នុង whoever, anyone [who]

នរោត្តមបុប្ផានី /nərootdɑm-bopphaanii/ Norodom Bophani (pers. n.)

នា at, in, with regard to

នាក់ specifier for persons of ordinary estate
នាការ circumstances, situation

នាគ dragon

នាគនាថ (=នាគនាថ) Naga Chief

នាគព័ន /niəq pŏən/ Neak Pean (lit: the encircling Naga)
នាគរាជ /niəqkəriəc/ King of the Nagas, Naga King
នាគា (=នាគ) Naga (as the traditional food for Garuda)
នាគត្ត្រា (=នាគ + ដ្ត្រា) (Indra's) elephant
នាង Miss; young lady (title or pronoun for women younger than speaker, or for young boys)
នាងដៃ ring finger

នាងនរណាមណាយ beautiful maiden

នាងអ្នក people of rank, nobility

នាថ master, chief

នាទី minute; duty, function

នាទីជា to have the duty of

នានា various, different

នា...នា whether...or

នានាប្រទេស foreign, abroad, various countries
នាបី even if; usually (Lit)

នាភី navel (Roy)

នាម name

នាម a small two-man fishing net

នាមា name (នាម + ា ; a device frequently used for rhyming purposes)
នាយ chief, head (functions like នាក់); Mr. (Arch)
នាយ distant, yonder

នាយក /niəyŭəq/ chief, head, sovereign
នាយកចាត់ការ /niəyŭəq-cat-kaa/ chief, supervisor
នាយករដ្ឋមន្ត្រី /niəyuəq-rŏət-mŭəntrəy/ prime minister

នាយកសាលារៀន principal, headmaster

នាយទ្វារ chief gatekeeper

នាយបំរើ male servant

នាយទីផ្ទះសាធារណការ chief of Public Works

នាយយក្ស ogre chief

នារទេស /niərəteeh/ to exile

នារាយណ៍ /niəriəy/ Narai (another name for Vishnu)

នារាយណ៍ការទ្យា the power to change one's form

នារាយណ៍ប្រែងភាគ the power to subdivide, multiply oneself

នារី young unmarried girl

នារលោកីយ /niəlookəy/ this life, this world (as opposed to the next world)

នាវ៉ា boat, ship

នាសា nose (Roy, Lit)

នាម៉ឺន /niəmə̆n/ official, mandarin

នាម៉ឺនមន្ត្រី government officials

នាម៉ឺនសព្វមុខមន្ត្រី all the officials

នាឡិកា /niəlekaa/ watch, clock

និករ group, host (of stars, angels, etc.)

និគម /nikum/ group of villages, community

និត្តិហ៊ីត /niqkəhət/ the symbol ॰

និត្យ /nĭt/ closely

និទាន to tell, relate; a story, tale

និទ្រា /nĭntriə/ to sleep; sleep (Lit)

និទ្រាលក់ to sleep (Lit)

និន្ទា to criticize, gossip about

និពន្ធ /nipuŏn/ to write, compose (Lit)

និព្វាន /nipiən/ Nirvana

និមន្ត /nimŭən/ to walk, to go; to invite (Clergy)

និម្មល (=និម្មល) pure, faultless

និមួយ /nimuəy/ each

និមួយ ๆ each, the various

និម្មល /nimmŭəl/ perfect, faultless

និយម /niyum/ to like, prefer; popular, preferred; suffix: -ism

និយាយ to speak

និយាយនិមិត្ត to make comments about people, make insinuations about others, to gossip

និរតណ្ហា /niərətannəhaa/ absence of passion

និរតី /niərədəy/ southwest (Lit)

និរទុក្ខា /niərətukkhaa/ absence of pain, lack of suffering

និរទោស /niərətooh/ blamelessness, innocence, absence of guilt

និរន្តរ៍ /niqrŏən/ all the time, always

និរាស to be separated

និរជ្ជ /niruccwaasaq/ Nirucchvâsa (hell for violent people)

និរុត្តិសាស្ត្រ /niruttəsaah/ philology

និវត្ត /niwŏət/ to return

និសិ្សត /nihsət/ student

នីតិកម្ម /niiteqkam, nəyteqkam/ jurisdiction, jurisprudence

នីតិកាល /niiteqkaal, nəyteqkaal/ legislature

នីតិក្រម /niiteqkrɑm, nəyteqkrɑm/ law, statute

នីល /nĭl/ black diamond

នឹក to think of, miss

នឹកខឹង to become angry, get mad

នឹកខ្នាញ់ to be put off by, feel irritated or disgusted by

នឹកឃើញ to remember, realize

នឹកចង់ to desire, to covet

នឹកនឹម to think about, call to mind, have occur to one

នឹកនា to miss, remember nostalgically

នឹកប្រួចថា to have a sudden inspiration that, to occur (to one) that

នឹកមនឹម to think continually about something

នឹកនឹក /nĭk-rɔlĭk/ to miss, long for, remember

នឹកស្មូត្រ to recite mentally

នឹកស្តាយក្រោយ to regret (afterward)

នឹកអស់សំណើច to feel like laughing

និង and, with; about, concerning

និង still, stationary, stable, steady
និង auxiliary of incipient action: will, about to, intend to
និងគេ like other people

និងនួន quiet, reserved, sedate; stable, steady
និម yoke; pair, team (of oxen, etc.)
និមនួនស្លង់ fair, beautiful (of complexion)
នុ: general demonstrative used to refer back to a previously expressed (or implied) action or idea

ន៖ /nuh!/ there!

ន៖ន៎ /nuh-nɔɔ!/ there it is!

ន៖ហ្ន /nuh-nɔɔ/ there!, there it is!

នូវ /niw/ according to, consisting of; with, at, and, including

នួត to massage (Thai)

នួន fair, beautiful (of complexion)

នួនតាង girl, maiden

នួនស្រី a variety of jasmine

នឿយ to be burdened, overworked, tired; tiring
នឿយណាយ to tire, flag

នឿយហត់ to be tired; tiring

នេត្ត eye (Lit)

នេត្តា (=នេត្ត) eye (Lit)

នេន /neen/ novice, title for a novice monk
នេសាទ /nesaat/ to fish; fishing; fisherman
នេ: this, here

នេ:ឯង this (previously referred to)

ន៏ there, see there; hortatory particle used by an elder to a child or student
ន៏ទៅ Now, child!; now listen to me, child
ន៏ប near, close, intimate

ន៏ងនិត្ត close, intimate

ន៏ន of (Formal)

នា: that, there; the referred to

នៅ /niw/ to live, reside, remain, be situated (at); at, in; still, still in the process of, remain
នៅកន្លា: to be still a bachelor

នៅក្នុងចំណោម among

នៅក្នុងឈ្ងាក់ be under the care of

នៅចាំ to wait (for), be waiting

នៅតែនឹងផ្ទះ: just stay home

នៅថ្ងៃមុខ in the future

នៅចុងបញ្ចើយ at the end, finally

នៅចុងក្រោយ in conclusion, finally

នៅផ្ទះ:គេ in one's home

នៅសង្ខាង at the sides

នៅទល់ឥឡូវ still, up to the present

នំ confection, anything made with flour
នំគរ a sweet pastry

នំចាំ food, snack

នំនែក confections, cakes, sweets

នំអន្សម rice cake made of glutinous rice and pork or banana
នាំ to take, lead; cause, lead to

នាំគ្នា to go together, accompany each other
នាំពា to care, be concerned

នាំពាកន្ទិយាយ to bring up for discussion
នាំរឿង to make insinuations, tattle-tale, incite trouble

ប

ប to peel; (Coll) to translate

ប៉ to blow (of the wind); to fan (with a fan); to heat, flap, rustle (of leaves)
ปักา /paqkhaa/ wings; birds

បក្ស /paq/ political party or camp

បក្សពួក party, group

បក្សសម្ព័ន្ធ allies

បក្សា /baqsaa/ (P. plural) birds; male bird
បក្ខី /baqsəy/ birds, the bird kingdom
បង older sibling; older friend or relative of one's own generation; I (husband to wife, or older to younger sibling or friend; you (wife to husband, or younger to older sibling or friend)

បងជីតូនមួយ older cousin

បងថ្លៃ older in-law

បងធម្ម /bɑɑŋ-thɔə/ foster brother

បងប្រុស older brother; older male friend or relative
បងប្អូន older and younger siblings, brothers and sisters
បងប្អូនញាតិសន្តាន relatives

បងស្រី older sister

បង់ to discard, abandon, waste, lose
បង់គំនិត to be fooled by, duped by

បង់ត្រី to cast (a net) for fish, to fish with a net
បង់ចាត់ disappear, be abandoned

បង់រមៃរ៉ូត needlessly, to no good purpose
បង់រសៃ worthless, good for nothing

បង្កង lobster, crayfish

បង្កាត់ start (a fire)

បង្កាន់ net (for catching animals)

បង្កាត់រភ្លើង to start a fire

បង្កាន់ដៃ receipt, deed, affidavit; railing, bannister
បង្ការ to prevent, to deter

បង្កើត to originate, establish, give birth to
បង្កើតរវៃ to sow discord, instigate trouble, incite bad feeling
បង្កើន to increase (tv)

បង្កើយ very near

បង្ខីល to run aground, beach (tv)

បង្ក្រាប to put down, quell

បង្ខិតបង្ខំ to force; to press (for)

បង្ខ to inset, make a depression

បង្ខូច to ruin, destroy

បង្ខំ to force, to insist

បង្ខាំង to confine, to shut up

បង្គង bee-limb

បង្គន់ toilet

បង្គាប់ to order; to command

បង្ជី a flat basket used to carry earth
បង្គាស់ pillar, support

បង្គា a kind of litchi

បង្ហ្រៀន to teach

បង្ចិ bundle

បង្ចិល to spin, to turn (something) around
បង្ហ្ជ to offer, give

បង្ហាញ to show, point out

បង្ហាត់ to train, drill (tv)

បង្ហ to draw out, let out on a string or pole
បង្ហ្ជ to go beyond

បង្ហ្ជ to fly (something)

បង្ហ្ជ to finish, to complete

បង្ហ: to fly (something), cause to fly, bear off into the air
បង្ហ to delay, slow down

បង្ហ to withhold (usually food), to starve (tv)
បង្ហ to most, last, most of all

បង្ហ to hinder

បង្ហ window

បង្ហ to show off

 បង្អែម dessert, sweets

បច្ច័យ /paccay/ money (Clergy)

បច្ចាមិត្ត /paccaamit/ enemy

បច្ចុប្បន្ន /paccobɑn/ now, the present, modern times

បច្ចុប្បន្នកាល /paccəbɑnnəkaal/ the present

បច្ចេកទេស /paccaekəteeh/ technique; technical

បញ្ច /pañcaq/ five (in compounds)

បញ្ចសីលា /pañcaq-səylaa/ the Five Principles (refers only to the Five Principles of peaceful coexistence)

បញ្ចង់ fine, detailed, carefully done

បញ្ចប់ to end, bring to a close

បញ្ចិន្ទ្រិយ /pañcəntrii/ the five senses (Fig. consciousness, wisdom, intellect)

បញ្ចុក to feed by hand

បញ្ចុះ to reduce, lower, put down

បញ្ចុះខ្មោច to bury a corpse

បញ្ចុះបញ្ចូល to persuade, solicit, enlist (support)

បញ្ចុះបឋមសិលា to lay the corner stone (i.e. the first stone)

បញ្ចូល cause to enter, put into

បញ្ចូលអានុភ្ព instill a spirit (in a medium); cause (a medium) to be possessed by a spirit

បញ្ចើ to flaunt, show off

បញ្ជៀស indirectly (adv); to avoid (tv)

បញ្ជេញ express, issue, expel; to show off

បញ្ជេញបញ្ចូល to change, alter (lit: to invent and add)

បញ្ជេញកាយ to show off (one's body)

បញ្ជេញសម្លេង to utter

បញ្ជោរ to curse, vilify

បញ្ជោរបញ្ជៀស to slander, malign, insinuate

បញ្ចាំ to pawn, pledge; prepared, made ready, put in place beforehand

បញ្ចាំចិត្ត to betroth, be betrothed

បញ្ជិតបញ្ជៀង to equivocate, allude to (indirectly)

បញ្ជោត to deceive

បញ្ជា to order

បញ្ជាក់ to clarify, explain

បញ្ជាការ command (n)

បញ្ជី list, register, record, table (n)

បញ្ជីជាតិ birth certificate

បញ្ជូន to send

បញ្ជូនទៅនូវ to send to, on behalf of

បញ្ជោះ to provoke, egg on, taunt

បញ្ឈប់ to bring to a stop, to stop (tv)

បញ្ឈរ to stand on end (tv); cause to stand

បញ្ឈរទ័ព arrange troops in formation

បញ្ញាវន្ត /paññəwan/ intellectual, educated person

បញ្ញា /paññaa/ intelligence, reason, wisdom, insight, knowledge

បញ្ញាធិការ superior intelligence, great intelligence

បញ្ញាសជាតក /paññaasaq-ciəɑq/ Fifty Jatakas (50 apocryphal birth stories not included in the Tripitaka, but very popular in Cambodia, Laos, and Thailand)

បញ្ញាសម្បទា the possession of wisdom

បញ្ញាក់ (=ពញ្ញាក់) /pəññĕəq/ to startle

បញ្ហា /paññəhaa/ problem, issue

បដិមា /patdemaa/ image, statue

បដិវត្តិ៍ /paqdewŏət/ revolution, revolutionary

បដិសណ្ឋារ: /padeqsɑnthaarĕəq/ greeting, welcome

បដិសណ្ឋារកិច្ច /pədeqsɑnthaarəkec/ greetings

បដិសន្ធិ /padeqsɑnthiq/ conception, rebirth, creation, ongoing cycle

បដិសេធ /patdesaet/ to cancel, kill; the symbol ‍

បណ្ឌវ: /pandəwĕəq/ the Pandavas

បណ្ឌិត learned man, scholar

បណ្ណសាលា /pannasaalaa/ hermitage,

hut of leaves

 បណ្ណាការ /pannaakaa/ provisions, equipment

 បណ្ណាគារ /pannaakiə/ bookstore

 បណ្ណាគារគិម-ស្រេង Kim - Seng Bookstore

បណ្ណាល័យ /pannalay/ library

បណ្តា among, including, various, all

បណ្តាក់ផ្ទា to do in relay, pass the buck

បណ្តាជន /bɑndaacuə̆n/ people; population

បណ្តារាស្ត្រ people

បណ្តាល (=ឲ្យបណ្តាលឯ) to lead to, cause

បណ្តុះ to raise, to cultivate

បណ្តុះបណ្តាល to nurture with care

បណ្តូល core, heart (e.g. of an artichoke); Fig. ideal, essence, epitome

បណ្តើរ to walk, parade (tv; as a hen her brood); simultaneously

បណ្តើរគ្នា to walk together, accompany one another

បណ្តើរ...បណ្តើរ simultaneously, at the same time

បណ្តេញ to drive out, expel

បណ្តែត to float, to put afloat

បណ្តែតបណ្តោយ to procrastinate, be nonchalant

បណ្តែនបណ្តាំ to admonish, exhort, recommend

បណ្តោយ length; along, along with

បណ្តោយខ្លួនឲ្យ to allow oneself to

បណ្តោយទឹក downstream, along with the current

បណ្តោយឲ្យ to go along with, permit

បណ្តោះ to spirit (something) away; to free, remove secretly

បណ្តោះអាសន្ន temporarily

បណ្តាំ order, instruction, message

បត់ to fold; to turn

បត់ចង្ការ crooked, twisted

បត់ចុះបត់ឡើង to zigzag

បត់ជើង to relieve oneself (lit: to fold the legs)

បឋម /pathɑm/ first, primary; early

បឋមសិក្សា /pathɑmməsəksaa/ primary school, primary education

បដិមោក្ខ (=បតិមោក្ខ) /patdəmaok/ remedy, solution (i.e. to life's suffering)

បទ /bɑt/ set, verse, song, composition; meter, rhyme pattern; path, way, behavior; because

បទកខ /bɑt kaa khaa/ Alphabetic Progression Style (Meter)

បទកង្កែបលោតណ្តាលស្រះ Style of a Frog Jumping into the Middle of the Pond

បទកង្កែបលោតស្លាក់ពេជ្រ Style of a Frog Choking on Jewels

បទកាកគតិ /bɑt kaaqkəteq/ Crow's Gait Meter

បទកែកវណ្ណ a poetic meter used in the Ream-kei

បទគួរសម /bɑt-kuə-sɑm/ appropriate behavior

បទគោកីឡូស្ទឹង Style of a Cow [wrapping his rope] around the Tether-stake

បទចង្ក្រមវាទ Space-Binding Style (deriving from the fact that each line begins and ends with the same word, like book ends)

បទឆ័ត្រថីដាន់ Three-Tiered Umbrella Style

បទជាប់ចង Intertwined Meter

បទត្រឡាចទ្រើងទ្រើ Style of Melons Climbing a Trellis

បទត្រីពិធកិច្ច Triply Interrelated Style

បទថយក្រោយ Reverse [Word Order] Style

បទវិចារនយោបាយ political criticism

បទនមោ Namo Meter

បទនាគក្សត្រវង្ក Encircling Naga Meter

បទនាគបវិកិច្ច Encircling Naga Style

បទនាគរាជប្តូរបូជ្ជ Style of Naga King Magically Transforming [Himself]

បទបន្ទាលកាក Frog's Gait Meter

បទផ្កាឈូកវីក Blossoming Lotus Style

បទពំនោល Narrative Meter

បទប្រហ្មគីតិ /bɑt prummənkit/ Song of Brahma Meter

បទប្រៃ:ចន្ត្រាំងម្រ៉ៃ Style of the Moon Hidden by an Umbrella
បទភ្ជុជង្គលីលា Snake-Crawl Meter
បទមច្ឆរន្ធ្លាក់ទ្រ Style of a Sea Monster Spewing Jewels
បទឆតិភង្គ Hyphenated Style (deriving from the fact that each line ends with the first part of the word which is completed at the beginning of the next line)
បទរមាំងវនីរនៃ្ត Style of Deer Walking in the Forest
បទរលកគ្នាប់ច្រាំង Style of Waves Beating against the Shore
បទវ៉ៃង false charge, mistaken action
បទសម្ដីបណ្ដូន Mellifluous Conversation Style (?)
បទសារថីចាញ្ជូរ Style of the Driver Pulling a Cart
បទសីហ្ហវត្ដាលងកន្ទុយ Style of a Lion Playing with His Tail
បទស្ពៃចម្ម name of a wedding song (lit: Song of the Sleeping King)
បទអក្ខរលួន Slithering Letters Styles
បទអក្ខរសង្ខ្យាស Related Letters Style
បទអញ្ជើញញ្ជ្រូ Chant for the Invocation of the Spirits
បទអាក្រក់ /bat qaakraa/ crime, scurrilous conduct
បទុម /patum, botum/ lotus
បទុមា (=បទុម) lotus flower
បន់ to pray; to petition
បន់ស្រន់ to pray, to petition
បន្ត /bantaa/ to continue, extend
បន្ត ๆ /bantaa-bantaa/ successively, in turn
បន្ត់ to drip; the symbol ⊥
បន្ដិច a little, rather; in a little while, a little later, soon, shortly; watch out or I'll...
បន្ដិចទៅ a little later
បន្ដិច...បន្ដិច for awhile...then for awhile
បន្ដិចបន្ដួច just a little, somewhat
បន្ដិចម្ដង ๆ /bantəc mədaaŋ, bantəc mədaaŋ/ a little at a time, little by little
បន្ដិចម្នាក់ ๆ /bantəc mənĕəq, bantəc mənĕəq/ each for awhile

បន្ទ: /bantoh/ to criticize
បន្ទ (=បន្ទ) /bandae/ pledge, promise
បន្ថយ to lessen, decrease (tv)
បន្ធូ to soften, to lighten
បន្ទ to take constant care of
បន្ថែម to add, supplement, increase (tv)
បន្ថែមពាក្យว่า added, said further
បន្ទំ to rush, hurry (tv)
បន្ធន់ to soften, to relax (tv)
បន្ទប់ room
បន្ទប់ដេក bedroom
បន្ទប់ទទួលភ្ញៀវ living room (guest-receiving-room)
បន្ទប់ទឹក washroom
បន្ទប់បរិភោគ dining room
បន្ទប់រៀន classroom
បន្ទរ to join in (in a song)
បន្ទាត់ rules, discipline; line, straightedge, rule
បន្ទាន់ urgent
បន្ទាប់ next, following
បន្ទាប់មក afterward, next (in succession)
បន្ទាយ fortress; military installation
បន្ទាយឆ្នាក់ a fortress with extended wings or parapets
បន្ទាយស្រី Banteay Srei (lit: women's fortress)
បន្ទាល់ witness, proof
បន្ទូល speech, words (Roy)
បន្ធូរបន្ថយ be relieved of, to ease (Polite)
បន្ទោស to scold
បន្ទំ to sleep (Roy)
បន្ទ to cause to stand out in deep relief
បន្ទ: sheet, strip, plate
បន្ធូ to relax, release, loosen

 បន្ទូន to repeat, to do repeatedly

បន្លប់ to distract, confuse, trick

បន្លា thorn, sticker

បន្លាច to scare, frighten

បន្លាស់ a change, substitute, replacement; specifier for changes (of clothing, etc.)

បន្លឺ to make a sound, cause to be heard, utter; to sound

បន្លែ vegetable

បន្លែបង្គា vegetables (Coll)

បន្លែបន្លប់ to distract someone's attention, confuse, mislead

បន្លំ to trick, mislead; falsify; obtain under false pretenses

បន្សល់ទុក to leave (something) behind (a legacy, amount, etc.)

បន្ស្រាប to weaken, dilute

ឃបរ rice soup, porridge

ឃបួល to agree; to persuade

ឃម៉ៃល ray fish

ឃព៌ត /baarəpoət/ mountain (Lit)

ឃពិត្រ /bapit/ Lord, Majesty, Excellency

ឃពិត្រធិបតី Your Highness

ឃព្ទកថា /boppəkəthaa/ introduction, foreword

ឃព្ទជិត /boppəcit, bappəcit/ monk (Lit)

ឃព្ទតា (=ឃុព្ទតា) mountain, hill (Lit)

ឃម្រាស to struggle (to get away)

ឃម្ងុង for, intended for; to intend, resolve, determine (to); to make preparations, be prepared

ឃម្រើ to serve

ឃម្រ: (=ឃម្រាស់) to struggle, to wiggle

ឃម្រ:ខ្លួន to escape, to free oneself

ឃរ /baa/ to drive, conduct (a car, etc.)

ឃរញ្ញ /baa-bañ/ to hunt (animals)

ឃរ៉ៃប៉ៃលិន /baa-paylin/ Bar Pailin (a town)

ឃរាតិយកម្ម /baarətiəkam/ adultery

ឃរទេស /baarəteeh/ foreign, foreign countries

ឃរម /baromma-/ bound attribute: highest, best, most excellent

ឃរមបពិត្រ /baromməbapit/ title

ឃរមរាជវង្ស្ថានុវង្ស /barommariəccəwŏŋ-saanuwŏŋ/ family (Roy)

ឃរមរាជវាំង /barommariəccəwəŋ/ palace, royal residence

ឃរមវិស្ណុលោក /baromməwihsnulook/ Paramavishnuloka (posthumous name for Suryavarman II)

ឃរមសុខ /barommesok/ great joy, perfect peace of mind; to be well (Roy)

ឃរលោក /baarəlaok, balaok/ the next world, the life beyond

ឃរាជ័យ /paraacəy/ to be defeated

ឃរាសិត /paraasət/ parasitic

ឃរិក្ខារ /baarikhaa/ equipment, commodities

ឃរិច្ចាគ to contribute, sacrifice

ឃរិច្ចាគ: /baaricaakəq/ generosity

ឃរិបូណ៌ /baaribou/ plentiful, full, complete (with)

ឃរិពារ /baaripiə/ entourage

ឃរិភោគ /baariphook/ to eat (Eleg)

ឃរិយាយ to elaborate, to develop in detail

ឃរិវ៉ារ /baariwaa/ entourage

ឃរិវិតក្ក /pareqwitok/ thought, consideration; to ponder, consider (Roy)

ឃរិវេណ /pariween/ perimeter, confines

ឃរិសុទ្ធ /baarisot/ pure, unalloyed, perfect

ឃរិហារ to fulminate, to talk, rant, to comment

ឃរិទ្ធ្យាញ៉ burning, fiery hot

ឃល្លង្ក /ballaŋ/ pedestal, throne

ឃវ៉ៃ /baa-wɔɔ/ excellent, superior

ឃហ្ម /bahcəm-pachəm/ west (Lit)

ឃហ្ម្ម ប្រទេស /pachəm-prateeh/ western countries, the West

ឃសាទ /pasaat/ sense, feeling

ឃសាទ្ធ្ងរ /pasaattəruup/ the organs of perception

ឫ father (Arch); familiar 2nd person masculine pronoun: you; male (of animals)
ឫត to break (iv); broken, irregular
ឫតជើងម្ខាង have a broken leg

ឫតរ៉ែក broken up

ឫតស្លាត terror-stricken

ឫច to broadcast, to spread, to scatter; to splash, scoop (water)
ឫត bottom

ឫតដៃ palm of the hand

ឫត to lose, disappear

ឫតដាន to lose track, lose the trace
ឫតបាត់ Battambang (province)

ឫតប្រេង to be ruined, destroyed (financially, socially, etc.)
ឫតបង់ disappear, be lost

ឫតស្មារតី to lose consciousness

ឫតុកម្ម demonstration

ឫប្រ large spherical bowl (used by Buddhist monks)
ឫ polite response particle used by men; (in response to a yes-no question, it means 'yes')
ឫ an old monetary unit

ឫ line, phrase (of verse or scripture)
ឫ sole (of the foot), palm (of the hand)
ឫឈ្យាយ /baatyiəy/ teacher, master, preceptor, mentor
ឫ to get, have, achieve, result (in); preceding a verb: to get to, have the opportunity to; following a verb: can, able, possible

ឫការ to achieve, get results, be successful, amount to something
ឫការកើត to be an opportune moment, to have an advantage
ឫគ្នា to take each other (as husband and wife)
ឫជា results in, is the reason that
ឫជាគ្នាលេង as a playmate

ឫនិង have an aptitute for, predilection for, natural ability in

ឫនផល to make a profit, obtain results, get a yield
ឫនឫកម្ម propitious

ឫនសេចក្ដីថា this means that

ឫប sin, immoral action

ឫពួន Bapuon (an 11th-century temple inside Angkor Thom)
ឫម cooked rice, food; to eat, have a meal
ឫមកក left over rice

ឫមនុនគ្ម name of a traditional wedding composition
ឫមប្រ៊ីក breakfast

ឫមម៉ាត a kind of small tree with aromatic foliage
ឫមសី an ornamental offering made of the stalk and leaves of the banana tree
ឫយ៉ន /baayŏən/ The Bayon (central temple of Angkor Thom)
ឫ to scrape up, dig out (with the hands)
ឫរមី /baarəməy/ excellence, perfection; power, virtue, chastity authority, status
ឫរមីតា /baarəməytaa/ greatness, excellence, authority
ឫរម /baaraam/ to worry, be concerned

ឫ cigarette

ឫ៉ីស្លឹកសម្ពៃ local cigarettes (made with /slək sɑŋkae/)
ឫ៉ាំង French, France; western, a westerner
ឫ៉ាំងសែស French

ឫល /bal/ ball

ឫលបូ: basketball

ឫលីត (=ឫឈ្ម៉ាត់) /baalat/ a clerical title
ឫលីតស្រុក deputy district chief

ឫលី Pali (language)

ឫ៉ា servant

ឫ៉ា bag

ឫ៉ាប្រ៉ា servant

ឫសក /baasɑq/ layman, laity

ឫសាក់ Bassac (river); name of a former province

ឫសាន name of a former province

ឫស្ស bachot (French baccalaureate degree)
ឫទ្ធាត់ស្រុក assistant to the district chief
ឫទ្ធី (=ឫលី) Pali (language)

បិណ្ឌ /bən/ food offering presented to the monks
បិណ្ឌឫត្ត /bən-baat/to go about accepting gifts of food (of monks)
បិត (=ប៉ិទ) to close

បិត to whittle

បិតា /bəydaa/ father (Eleg)

ប៉ិទ to close; to stick, attach (to)

ប៉ីសាច /bəysaac/ ghost, spirit

ប៉ី three

ប៉ី to cradle in the arms

ប៉ី adverbializing particle: of a... kind, in a...manner, as if (Lit)
ប៉ី ៣ by threes

ប៉ីដូច seem as if, just as if

ប៉ីបម to provide tender loving care

ប៉ីឫទ្ធ to take care of

ប៉ីវ៉ែរ /biyɛə, byɛə/ (Fr. bière) beer
ប៉ឹង lake, pond

ប៉ឹងបួ lakes and ponds

ប៉ឹងរ៉ាង Beng Rang (a section of Phnom Penh)
បុក to pound (with a pestle or stick)
បុកស្រូវ to husk rice (with a mortar and pestle)
បុគ្គល /bokkuəl/ person, individual

បុគ្គលិក /bokkəlɨk/ personnel, employee(s) (Lit)
បុច្ឆា /pocchaa/ to question (Lit)

បុញ្ញាភិសង្ខារ /paññaaphiqsɑŋkhaa/ accumulation of merit
បុណ្យ /bon/ ceremony, celebration, feast; magical power, supernatural power, power of virtue
បុណ្យការងារ Labor Day

បុណ្យចូលឆ្នាំ New Year's Celebration

បុណ្យចូលវស្សា /bon-coul-wuəhsaa/ celebration of the beginning of the Buddhist Lenten period
បុណ្យរយៀវស្សា /bon-cəñ-wuəhsaa/ celebration of the end of Buddhist Lent, or of rainy season
បុណ្យឆ្លង dedication ceremony (for a public or religious building)
បុណ្យតាំងតួ celebration of the reigning monarch's birthday (one facet of which is the erection of tableaux from each province in the palace grounds)
បុណ្យឫទ្ធី power

បុណ្យប្រកាសទ្រឹស្តីរដ្ឋធម្មនុញ្ញ Constitution Day (ceremony [commemorating] the promulgation of the constitution)
បុណ្យផ្ការ a fund raising ceremony in which contributions, usually in the form of paper money, are attached to an artificial tree)
បុណ្យផ្ទំបិណ្ឌ /bon-pcum-bən/ ceremony of commemoration of one's ancestors
បុណ្យរៃពង fate

បុណ្យរំលាយសព cremation ceremony

បុណ្យស័ក្តិ status, rank, position

បុណ្យអង្គការសហប្រជាជាតិ United Nations Day
បុណ្យឯករាជ្យជាតិ National Independence Celebration
បុណ្យអុំទូក Water Festival (featuring longboat races)
ប៊ុត /but/ Bouth (pers. n.)

ប៊ុតនាង name of a bookstore in Phnom Penh
បុត្រ son (Eleg)

បុត្រី daughter (Eleg)

ផ្ការ flower (Eleg)

ផ្ការទេវី /bopphaa teewii/ Boppha Devi (Sihanouk's daughter)
ផ្ការ៉ាឌី /bopphaawədəy/ Bopphavadi (pers. n.)
ផ្ការកថា /boppəkəthaa/ introduction, foreword

ផ្ការជាតិ /boppəciət/ past lives, former incarnations
ផ្ការតា (=ភ្នំ) /boppətaa/ mountain, hill (Lit)

បុព្វសិទ្ធិ /boppəsətthiq/ prerogative

បុព្វ /boppee/ past, former times

បុរស /boraah/ man (Lit)

បុរសស្ត្រី /boraah-satrəy/ ladies and gentlemen (Eleg, lit: man and woman)

បុរាណកាល /boraanəkaal/ ancient time, antiquity

បុរាណរាជ្យ earlier reigns

បុរាណសម័យ the old days, ancient times

បុរិយម្យ /boqriqrum/ delightful city

បុរិសទោស /borihsatooh/ human fault, mortal defect

បុរីរដ្ឋរាជធ្លាន /borəy-roat-riəccəthaan/ royal capital

បុរោហិត /boraohət/ Brahman priest

បុស្ប /bos, boh/ flower (Lit)

បុស្ពនាគ /boh-niəq/ large hardwood tree

បុស្ពបង្ក /bohsəboŋ/ lotus (i.e. flower [which rises from the] mud)

បុស្ពី (=បុស្ប) /bohsəbəy/ flower (Lit)

ប៊ bow (of ribbon or cloth)

ប៊ូក to add (of numbers, things)

ប៊ូកគោ Bokor (a resort area)

ប៊ូជា to offer, present

ប៊ូជាសព to cremate, hold a cremation

ប៊ូរ /bou/ full (of the moon)

ប៊ូរមី /bourəməy/ full-moon

ប៊ូបុស្ប bow-shaped blossom

ប៊ូ /bou/ east (Lit)

ប៊ូតិស /bourətih/ east, eastern (Lit)

ប៊ូ /boupiə/ east (Lit)

ប៊ីយ៉ាប៊ីរ្ហាទ /bouyeəqbourənahrəteəq/ Pûyapûrnahrada (hell for those who steal liquor, and for adulterers)

ប៊ីរាណ old, ancient, former; former times

ប៊ីហ៊ង Hou Hong (pers. n.)

ប៊ីង to put the hair up in a French roll; to gather hair in a bundle

ប៊ីងស្ងង to pray

ប៊ីន four

ប៊ីនជ្រុង quadrangle; square

ប៊ីនជ្រុងទ្រវែង rectangle

ប៊ីនជ្រុងស្មើ square

ប៊ីស to enter the monk-hood

បើ if

បើកាលណា whenever, if

បើកុំមែន if it weren't for, only (because)

បើកុំប៉ុណ្ណោះ if it weren't for that, otherwise

បើក្រៅពីតែអំពី apart from, excluding

បើដូច្នេះ in this case

បើដូច្នោះ in that case

បើទុកជា...ក៏ even though; no matter what

បើនិង whether, if

បើប្រសិនជា if, if perchance

បើមិនយូរក៏ឆាប់ sooner or later

បើម្លេះ:ហើយ therefore, that being the case

បើម្ល៉ះ:សម undoubtedly, inevitably

បើយ៉ាងយូរណាស់ at the longest

បើសិនជា if

បើសិនណាជា if perchance

បើអញ្ចឹង then, in that case, therefore

បើក to open

បើក to drive (used with vehicles)

បើកក្តោង to sail

បើកពពា to swell the neck or hood (of a snake)

បើកន្ទ្ម allow, permit

បៅ playing cards

បៅក to dip up and spread; to

prepare (a quid of betel)

បៀត close to, next to, to afflict, attain
បៀតបៀន to harm, afflict, oppress

បៀម to hold in the mouth

បៀវត្ស /biəwoəʔt/ salary

បេក្ខជន /paekkəcʔən/ candidate

បេង a mahogany-like hardwood tree

បេតី /paetəy/ to love; love (Poetic)
បេឡា /peilaa/ fund (n)

បេឡាជាតិសម្រាប់បន្ទាន National Development Fund
បេះ to pick (flowers, fruits)

បេះដូង heart

បេះបិទ exactly, identically

បែក to break, divide (iv)

បែកខ្ញែក to be separated

បែកខ្ញែកខ្ចាត់ខ្ចាយ separated, dispersed

បែកចែក to divide

បែកញើស to break into sweat

បែកបង់ to separate, break apart

បែកញាក់ to disperse, break up (iv)

បែកផ្តាច់ប្រៃ (Idiom) to break violently (of waves)
បែកទីផ្ទង to break into spray, throw up a mist
បែង to divide, share

បែប sort, type, kind

បែបបទ /baep-bɑt/ good manners, savoir-vivre, proper etiquette
បែបផែន overall plan; way, method

បែបយ៉ាង example, model, sample

បែរ to turn, turn aside

បែរជា change to, become; instead

បែលហ្ស៊ីក /baelzik/ Belgium (Fr. Belgique)
ប្រាក to hit, to beat; to wash (clothes); to deceive

ប្រាក្ខណៀ /paokkhaarənəy/ lotus-pond

ប្រាច to pluck, pull off (feathers, grass, etc.)
ប្រាចដៃ to summon with the hand, to beckon
ប្រាល to gallop, to run (of animals)

ប្រាលពុំបះ១ាន់ទ្រាយ run without ever catching up
ប្រាស to sweep, to brush, to graze

ប្រាសជ្រះ to sweep, clean up

ប្រាសអង្អែល to caress

ប្រាះ to throw, pitch; to drive in (stakes, nails, etc.); to stamp, to print, to publish; to pitch (a tent); to encamp

ប្រាះ(ទ័ព) to encamp, to pitch camp
ប្រាះឆ្នោត to vote

ប្រាះជំហាន to take steps, to make progress
ប្រាះបង់ to abandon; to leave unfinished
ប្រាះបង់ចោល to abandon

ប្រាះបង្គោល drive a stake, put in a stake
ប្រាះបរ to drive (Arch)

ប្រាះប្រាក to throw around, beat up, bang against (the ground, each other, etc.)
ប្រាះពុម្ព /bɑh-pum/ to print, to publish
ប្រាះពុម្ពលើកទី ៧ seventh edition

ប្រាះពួយ to dive (from the sky), make a pass at
ប្រាះយុតថ្គា to drop anchor

ប្រៀ to suck (teat or rubber nipple)

ប្រាថ្នា desire, intention; to intend

ប្រាណាស់ since, because

ប្រាក់ឈ១ service (rendered)

ប្រាក់ឈ្នួល debt

ប្រាំ១ to cause to break

ប្រាំ១ to cause to disappear; to trick, to swindle
ប្រាំ១ជីវិត to destroy life

ចាត់មាត់ to shut someone up

បិទ to hide (tv)

បិទចាំង to hide, keep (something) secret

បួស to ordain, send [one's child] into the monk-hood

ខ្ចីបក to break (tv)

ខ្ចីបរ turn away, shunt aside, ward off

ចូល to cause (animals) to run

ចូល to cause (horse, ox, etc.) to run, to stampede

ចៀ to nurse (offspring)

ចាំង to hide (tv)

ផ្ចាយ to cause to gallop

ផឹក to give to drink, cause to drink

ផុត most, last

ផ្លាញ to destroy

ផ្ទិចផ្លាញ to destroy

ពក់ to stoke, add fuel to (a fire)

ពង to deep-fry in oil

ពង់ pipe, tube; quiver, arrow-holder

ពង់ក the throat

ពាក់ clothing worn above the waist; to affix, attach (a decoration, medal, etc.)

ពាន transgress, violate, infringe (intentionally or persistently)

ពាន to push against

ពុល to poison

ពេ to lull by singing, to lullaby

ពេញ to fill, fulfill

ពេញព្រះផ្ទួស to fulfill the rites of ordination

ពេ to sing a lullaby, to sing to sleep, to serenade

ព្រង fresh and pretty

ភាន់ to deceive, trick, fool

ភ្លឺ to illuminate

ភ្ជួ to overturn, upset

ភ្លេច to forget intentionally, to ignore

ភ្ជុ in order to, with the intention of

ភ្ជុការណ៍ to be prepared for any eventuality

ម៉ៃ to serve

ម៉ៃ: messenger, circuit rider

ម្ចាំ to block, bar, shield, protect

ម្ចាំងភ្នែ to shade the eyes with the hand

ម្ចាំងលួ commemoration

ម: to raise up (iv)

ម: to strike (of workers)

ម:ចាន to revolt

ម៉ាក Pak (pers. n.)

ម៉ង to expect, intend, assume, hope

ម៉ៃ្ប fresh and pretty

ម៉ូ soft, smooth

ម៉ន shiny, glistening

ម៉ម watch-tower, guard tower

ម៉ Father (term of address or reference)

ម៉ាលីន name of a Cambodian politician

ម៉ន to cover, to plate

ម៉ន Paan (pers. n.)

ម៉ី /paarii/ Paris

ម៉ីម៉ី charlatan, purveyor of folk remedies

ម៉ុច Pech (pers. n.)

ម៉ុន skillful, clever, adept

ម៉ុនប្រសប់ clever

ម៉ី /pəy/ flute, clarinet

ម្ណាងណ only, that's all, only to that extent

ម្ណ: only, that's all, this is all

ម្ណា: only, that's all

ម្ន to equal, be the same as (in size, amount, degree, etc.)

ប៉ុន្មាណ to what extent, how much

ប៉ុន្តែ but

ប៉ុន្មាន how much, how many; however much, to whatever extent

ប៉ូ /poh/ post-office

ចែក part, section

ចែតសិប eighty

ចែន-នុត Penn Nouth (pers. n.)

ចាំ a Chinese game of chance

ចាំង swelled, inflated

ប៉ះ touch, come in contact with; to patch

ប្តី husband

ប្តឹង to bring a complaint, to sue

ប្តូរ to exchange

ប្តូល to knock over, cause to fall over

ចាប់ផ្តើម to begin; to create

ប្តេជ្ញា /pdacñaa/ to swear (that), resolve (that)

ប្រក់ to roof, thatch; roofed with

ប្រកក់ឆ្នូ ceremony for thanking the midwife and for naming and piercing the ears of the new baby

ប្រកប to combine, endow; to do, engage in, be involved in

ប្រកបដោយ combined with, provided with; consisting of

ប្រកបនឹងកិច្ច to fit the facts

ប្រកបរបរកសិកម្ម engaged in agriculture

ប្រកាច់ to twitch, to have muscular spasms

ប្រកាន់ to hold to, insist on; to object to; to reserve, preempt; to be conservative, stuffy

ប្រកាន់ដៃ (=បង្ការនៃ) railing, handrail, bannister; receipt

ប្រកាប់ do battle, spar (with knives, swords, etc.)

ប្រការ way, kind, point

ប្រកាស to proclaim, announce

ប្រកួត to hail from afar; to play a wind instrument

ប្រកួត to compete

ប្រកែក to object, argue, refuse, quarrel

ប្រខាំ to bite each other

ប្រតង crisscrossing, lying across each other

ប្រគល់ to hand over

ប្រគេន to offer, to give (to clergy)

ប្រគំ to play (orchestra)

ប្រចណ្ណ, ប្រច័ណ្ណ /pracan/ jealous (of one's spouse or lover)

ប្រចាប់ to blame, accuse, hold responsible; to wrestle back and forth, wrangle over

ប្រចាប់ខ្ជា to struggle, wrestle, grab each other

ប្រចឹក to peck at reciprocally

ប្រចាំ attached to, concerning; every

ប្រចាំ pass the buck (to), leave it up to

ប្រចាំការ full time (lit: to be on hand to watch over business)

ប្រឆាំង to oppose, resist, contest

ប្រជាជាតិ people, populace

ប្រជាធិបតេយ្យ /praciəthippətay/ democracy

ប្រជាប្រិយ /praciəprəy/ traditional, folk, of the people

ប្រជាពលរដ្ឋ /praciə-pŭəllərŏət/ citizens, populace

ប្រជាភិថុតិ /praciəphithoqteq/ demagoguery

ប្រជារាស្ត្រ /praciəriəh/ people, populace

ប្រជ្រៃ to dispute querulously

ប្រជុំ to gather, convene

ប្រជុំជន densely populated (area)

ប្រជ្រុយ mole, wart

ប្រញ្ជាយ scatter in all directions, pell-mell

ប្រញ្ជាប់ to hurry (to)

ប្រញ្ជាប់ប្រញ្ជាល់ to hurry

ប្រញ្ជ្រៃប្រញ្ជាប់ to hurry

ប្រដាប់ tool, utensil, instrument;

to fashion, work, adorn

ប្រដាប់ៗ provided with, decorated with, dressed in

ប្រដាប់ប្រដា tools, instruments, provisions

ប្រដាល់ to hit each other, to box

ប្រដូច to compare

ប្រៅ to advise, instruct, counsel

ប្រៅៗ (=ៗ) to exhort, harangue, admonish

ប្រឌិត to create, to invent

ប្រឌិតញ្ញាណ /prɑdɨttəñiən/ creativity, imagination

ប្រណម /prɑnɑm/ to greet with hands together (to royalty)

ប្រណិធាន /prɑnethiən/ promise, intention, oath; to promise, swear

ប្រណិបត្តិ /prɑnebat/ to respect, obey

ប្រណី to pity, be compassionate

ប្រណាំង to compete, to race

ប្រតិបត្តិ /prɑtebat/ to follow, carry out, execute (orders); behavior, conduct

ប្រតិព័ទ្ធ /prɑtəpɔ̆ət/ to love, be involved with; relationship, involvement

ប្រត្យក្ស /prɑtyaq/ clear, obvious, evident

ប្រថពី /prɑthəpii/ earth (Lit)

ប្រថាប់ to stay, put up; to stamp (Roy)

ប្រថុយ have a go at it, try and see

ប្រទក្សិណ /prɑtĕəqsən/ to encircle clockwise

ប្រទាក់ connected, enmeshed, intersecting

ប្រទាក់ផ្ការ៉ូង intersecting, crossing

ប្រទាន to give (Roy)

ប្រទីប /prɑtiip, prɑtɨp/ lantern; a miniature temple decorated with candles and set afloat

ប្រទូល /prɑtuuh/ to argue, quarrel, be obstinate

ប្រទូលវិញ to argue back, oppose, be obstinate

ប្រទេច to curse, slander, vilify

ប្រទេស country (head-word in names of countries)

ប្រទេសកម្ពុជា Cambodia

ប្រទេសក្រៅ abroad, foreign countries

ប្រទេសជាតិ nation, country

ប្រទះ to come upon, to meet

ប្រទះឃើញ to come upon

ប្រធាន president, chairman

ប្រធានអគ្គនាយក /prɑthiən qaqkĕəq-niəyŭəq/ Presidential director

ប្រប stay close to, sidle along, keep next to; near

ប្រៃ to squeeze in, huddle together

ប្រ៊ីលស (=ប្រ៊ីលស) ray fish

ប្រាំង to hide oneself, conceal oneself, cover oneself

ប្រាណ fine, smooth, silky, powdery

ប្រជ្ញ a kind of fern

ប្រជ: gray

ប្រពន្ធ /prɑpŭən/ wife, female companion

ប្រព័ន្ធ to intertwine

ប្រកាត់ to overlap, be superimposed

ប្រកាត់ប្រកូន piled up higgledy-piggledy

ប្រកាត to enjoy oneself, relax, go for an outing (Roy)

ប្រកិត proper, correct

ប្រពៃណី customs, tradition; traditional

ប្រព្រឹត្ត /prɑprɨt/ to behave, act, follow

ប្រភេទ kind, variety, genre

ប្រមាណ to guess, estimate; about, approximately

ប្រមាត់ /prɑmat, pəpat/ gall-bladder

ប្រមាថ /prɑmaat, pəmaat/ to blaspheme, scorn, show disrespect for

ប្រមាថមើលងាយ to look down on, scorn, be disrespectful to

ប្រមុខ head, chief

ប្រមុខរដ្ឋ chief of state

ប្រមូល to gather, to find

ប្រមែប្រមូល /prɑmae-prɑmoul, pəmae-pəmoul/ to gather

ប្រយង្គ /prɑyɑŋ/ the plant Panicum Italicum
ប្រយ័ត្ន to be careful (to)

ប្រយ័ត្នការណ៍ be careful

ប្រយ័ត្នក្រែង in the event that, in case
ប្រយ័ត្នក្រោយ be careful (lit: keep a lookout behind)
ប្រយ័ត្នខ្លួន you be careful!

ប្រយ័ត្នប្រមែង be careful

ប្រយុទ្ធ to fight

ប្រយូរវង្ស royal lineage

ប្រយោគ complete sentence, statement
ប្រយោជន៍ /prɑyaoc/ useful; usefulness, purpose, importance; for the purpose of
ប្រយោជន៍ជាតិ national interest

ប្រយោជន៍ន្យ for the purpose of

ប្រល័យ to ruin, destroy; to die; death, destruction, ruin
ប្រល័យ to kill

ប្រល័យជន្ម to kill; to commit suicide

ប្រលោម to soothe, comfort, cajole

ប្រលោមលោក novel

ប្រវត្តិ /prɑwŏət/ history (of a specific event, place, etc.)
ប្រវត្តិសាស្ត្រ /prɑwŏəttəsaah/ (the study of) history
ប្រវា to grab at, grasp, flail

ប្រវាល expanse, wide surface

ប្រវៃណី (=ប្រពៃណី) custom, tradition
ប្រវែង to have the length of...

ប្រសប់ skilled, skillful, clever (at)
ប្រសា son- or daughter-in-law

ប្រសាសន៍ to say (Eleg)

ប្រសាសនានយ /prɑsahsnoubaay/ politics
ប្រសិទ្ធ /prɑsət/ to offer, wish, extend, endow
ប្រសិទ្ធពរជ័យ to extend wishes of success
ប្រសិទ្ធភាព /prɑsətthəphiəp/ effectiveness

ប្រសិន if perchance

ប្រសិនណាជា if

ប្រសិនបើ if

ប្រសូត name of a village

ប្រសូត្រ to give birth (Roy)

ប្រសើរ praiseworthy, extraordinary; good, proper
ប្រស្នា enigma, philosophical problem, abstract question
ប្រស្មា (=ស្មា) shoulder

ប្រស្រ័យ reminisce; to like, desire (Lit)
ប្រហារ to kill; (Skt. to beat, hit, kick)
ប្រហារជីវិត to kill (Lit)

ប្រហុក fermented fish, preserved salted fish
ប្រហើរ musky, having the odor of civet
ប្រហ៊ីមល about, approximately; perhaps
ប្រហ៊ីមស to be careless, neglectful

ប្រហោង vacant, empty; a void, a hole
ប្រហោងពោះ to have an empty or sinking feeling in the stomach
ប្រហោងពោះពุง to have an empty or sinking feeling in the stomach
ប្រឡង to take an examination; to compete
ប្រឡងជាប់ to pass an examination

ប្រឡងធ្លាក់ to fail an examination

ប្រឡាក់ to be soiled, stained, dirty
ប្រឡាយ ditch, canal, stream

ប្រឡូក to be entangled (in a fight, etc.)
ប្រឡេះ to shell (corn); shell out, rub off., gather
ប្រឡែង to tease, pick at playfully

ប្រអប់ box

ប្រឡ៉ាបគ្នា to embrace each other

ប្រា a kind of fish

ប្រាក់ silver, money

ប្រាក់កាស /praq-kah/ money

ប្រាក់ខែ salary

ប្រាក់ចំណូលបុណ្យ contribution (to the ceremony)

ប្រាក់ជំនួយ supplementary allowance, subsidy

ប្រាកដ /praakɑt, pəkɑt/ exact, clear, definite

ប្រាកដបង្កើតកេរ្តិ៍ឈ្មោះ it will surely redound to my honor

ប្រាកដប្រជា surely, truly, definitely

ប្រាក់លំហាច bonus, commission, allowance

ប្រាង្គ, ប្រាង្ហ /praaŋ/ prang, stupa, tapering monument; temple or palace with a tower

ប្រាជ្ញ /praac/ intelligent

ប្រាជ្ញប្រាយ intelligent, witty

ប្រាជ្ញា /praacñaa/ intelligence

ប្រាជ្ញាសាវ៉ៃជ្ញាណ /praacñaa-saarəpɨc-tañiən/ enlightenment

ប្រាណ body, self

ប្រាណ៖ប្រ (=ប្រ៖ប្រាណ) to change

ប្រាថ្នា /praatnaa/ to wish, intend; wishes, desire (n)

ប្រាប to subdue

ប្រាបប្រាម to subdue, to bring under subjection

ប្រាប់ to tell; to inform

ប្រាប់ប្រាយ (=ប្រាយប្រាប់)

ប្រាប់ផ្លូវ to give directions

ប្រាប់ឱ្យ to tell someone to do something

ប្រាម to warn

ប្រាយ to start, spurt, lunge (of a horse)

ប្រាយប្រាប់ to tell

ប្រារព្ធ /praarup/ to originate; to relate, to commemorate, to perform

ប្រាស away from, different from, separated; to run off, scurry away

ប្រាសចាក devoid of, separated from

ប្រាសយកជីវិតអាយុ to run for one's life

ប្រាសរ៉ៃលងទោសទុ្ក to exonerate, excuse, exculpate

ប្រាសាទ /praasaat, prasaat/ palace; ancient monument, temple

ប្រាស្រ័យ (=ប្រ៖ស្រ័យ) to like, to respect; to talk, to reminisce

ប្រឹក្សា /prəksaa/ to advise, consult

ប្រិត economical, thrifty

ប្រិតប្រៀន to instruct rigorously; rigorous, careful

ប្រិមប្រិយ /prəm-prəy/ lovable, pleasing, smiling, happy

ប្រិយ pleasing, pleasant

ប្រឺ to persuade

ប្រឹង try to, make an effort (to); to feel like

ប្រឹងទ្រ try to, keep trying

ប្រឹងខ្នាប to try hard to, make a strong effort

ប្រឹថពី (=ប្រ៖ថពី) the earth (Lit)

ប្រុង to be on guard, ready to, intend to

ប្រុងនឹង to intend to, about to

ប្រុងប្រយ័ត្ន /proŋ-prɑyat, proŋ-pəyat/ to be careful

ប្រុងវិញ្ញាណ be alert, fully conscious; pay full attention

ប្រុស man; masculine

ប្រុសកំដរ groomsmen

ប្លង with a splash (sound of falling into the water)

ប្ជុញ to shrink up, draw up

ប្ជុញប្រាណ draw oneself up, make oneself inconspicuous

ប្រើ to use; to send, commission

ប្រើការ to actually do, put into practice; to use, utilize

ប្រើប្រាស់ to use, make use of

ប្រើពុតជា to pretend that, act as if

ប្រើឱ្យ to charge, to entrust with a duty

ប្រើស /prəh/ a kind of deer

ប្រើស /prəh/ conical bamboo entry to a fishtrap

ប្រៀនប្រៅ to educate, instruct, advise

ប្រៀប to compare

ប្រៀបធៀប to compare, consider

ប្រៀបចានគឺជាមួយ like, can be compared with

ប្រេង oil

ប្រេងកាត kerosene; petroleum

ប្រេត /praet/ demon, ogre, monster, inhabitant of hell

ប្រែ to change, translate; to become

ប្រែក្រឡាប់ to turn around (and)

ប្រែខ្ញ (=ប្រែ)

ប្រែជា change to, become; to do instead

ប្រែប្រួលជ្រា to scheme, look for excuses

ប្រែប្រួលណ to change position, move one's body

ប្រែប្រើង (=ប្រើង) try hard to

ប្រៃ ៗ crackling sound

ប្រៃ salty

ប្រៃសណីយ៍ post office

ប្រោស to revive (tv)

ប្រោស to like, love, be pleased with

ប្រោសប្រណី to be compassionate, considerate

ប្រោ: to restore to life, resurrect (by magic); to keep alive in water

ប្រាំ five

ប្រាំង dry, hot and dry

ប្រាំបី eight

ប្រាំបីម៉ឺន eight 10,000's (80,000)

ប្រាំបួន nine

ប្រាំពីរ /prampii/(spoken /prampɨl/) seven

ប្រាំពីរចប់ seven times (completions)

ប្រាំពីរសរ seven hundred

ប្រាំមួយ six

ប្រាំម៉ោងកន្លងមក five hours later

ប្ៈ to bolt away, dash off; throw oneself down (as from fatigue, exhaustion)

ប្លន់ to rob, hold up

ប្ញ៉ាម៉ា a kind of fish

ប្ញ៉ាម៉ូ a kind of fish

ប្ញ១ approximately

ប្ជ to slip into

ប្ជេងប្ជាង to bob, pitch and roll

ប្ជែង to change, change form (by magic)

ប្ជ្ជ descriptive of a sudden jump or leap

ប្ជូនថ្ម younger in-law

ប្ជូន /pqoun/ younger sibling; younger friend or relative of one's own generation; I, me (wife to husband, or younger to older sibling or friend); you (husband to wife, or older to younger sibling or friend)

ប្ជ្ជ to lean against, put against

ផង too, in addition; mild imperative: please, will you?

ផង (=១ បស់) of, belonging to (Coll, rare)

ផងគ្នា together, respectively, each other

ផង់ fine, powdered

ផនស៊ី Phân-Si (pers. n.)

ផល /phɑl/ product, fruit, result

ផលកម្ម /phɑlləkam, phɑl-kam/ fate, destiny (karma)

ផលសំណ ាំ agricultural products

ផលប្រយោជន៍ importance, usefulness

ផលា /phɑllaa/ fruit

ផលានុផល /phɑllaanuphɑl/ crops, harvest, produce

ផលិត /phɑllɨt/ to produce

ផលិតកម្ម /phɑllɨttəkam/ production

ផលិតផល /phɑllɨttəphɑl/ products

ផ្លូន /phɑlkun, phəkun/ February-March (lunar system)

ផ្ទ្លា (=ផ្ទ)

ផ្ទ /phɑɑh/ imitative of the sound of a dull thump or knock

ផ្ទាឌីប broad-cloth

ផ្ទាមួង plain silk cloth

ផ្ទាមួងជ្រលក់ sarong with an embroidered border

ផ្ទាហ៊ីម coverlet, spread, small blanket (Thai)

ផ្ទាត់ repay, redeem

ផ្ទាត់ to blow (of wind; Lit)

ផ្ទាត់ to powder, dab on powder

ផ្ទាត់ to brush back (the hair, etc.), brush aside, push aside

ផ្ទាត់ផ្ទាយ (= ផ្ទាយផ្ទាត់) to blow (Lit)

ផ្ទាត់ជ្រើយ to blow (Poetic)

ផ្ទាយ at full speed

ផ្ទាយផ្ទាត់ to blow (of wind; Lit)

ផ្ទឹក to drink

ផ្ទុង to sink, go under, plunge, submerge

ផ្ទុត to escape, avoid, be free of; to come to the end of, pass out of; to barely miss, almost reach, be just out of reach

ផ្ទុតអ្ន្ធត be dead (lit: have nothing more to boast about)

ផ្ទុយ crumbly, ready to disintegrate

ផ្ទុល to boil up, roil

ផ្ទុស to emerge, spring up

ផ្ទ្ធ ៗ sound of beating

ផ្ទ្ធ្ធ soft, smooth, fine, beautiful (of complexion)

ផ្ទ្ធ blanket

ជ្រើងផ្ការ flower pot

ជ្រើម to be pregnant (vulgar, condescending)

ជ្រ: ashes

ផ្ទ pier, wharf, dock

ផ្ទ្ធ sheet, disc, flat surface

ផ្ទ្ធការ plan, project

ផ្ទ្ធដី ground, territory; world; kingdom

ផ្ទ្ធថ្ម stone surface

ផ្ទ្ធ to jump on (horse, bicycle, etc.), to jump astride

ផ្ទ្ធ to float, drift from side to side

ផ្ទ្ធ ៗ with a slow undulating movement, weakly

ផ្ទ: (=ជ្ជ:) /pheh/ ashes

ផ្ការ flower

ផ្ការ្ក្ដ name of a modern novel (lit: unopened flower)

ផ្ការមាស artificial flower made of gold and traditionally presented to an overlord as a symbol of vassalage

ផ្ការ្ល្ង betel flower

ផ្ការ ១ face down, on the stomach

ផ្ការ ១ ផ្ទ្ធ turning over and over

ផ្ការ ១ star

ផ្ការ ១ ្ក្ដ morning star

ផ្ទ្ធ to devise a plan, figure a way to, effectuate (a plan, etc.)

ផ្ទ្ធ to direct (something) toward, to aim; toward

ផ្ទ្ធ (=ប្ដ្ធ) to crouch, steel oneself against attack

ផ្ទ្ធ ១ (=ផ្ទ) to support, contribute to, add to

ផ្ទ្ធ ១ criss-crossed, crossed

ផ្ទ ១ to support, provide support

ផ្ទ ១ ១ to assist, support

ផ្ទ thunder

ផ្ទ ១ to please

ផ្ទ ១ ១ to please, indulge the wishes of, cater to, curry favor with

ផ្ទ ១ to provision thoughtfully, to solicitously provide with necessities

ផ្ទ ១ string of beads

ផ្ទ ១ face up, on the back

ផ្ទ ១ ១ stomach up

ជ្ជ to lift upward, incline upward

ផ្ទួត to bathe, give a bath to

ផ្ទប់ to satisfy, fulfill, gratify; concentrate on

ផ្ទប់ប្រុងអាត្មា be stoical, put up a brave front, steel oneself

ផ្ទាល ១ to rebuke, reprove

ផ្ទិត to take great pains, do carefully

ផ្ទិតផ្ទង់ careful, diligent; to pursue diligently

ផ្ទាប់ attached to, against

ផ្ញើ to send; to consign (to), entrust (to), leave (with); for, on behalf of, for the purpose of

ផ្ញើជីវិតផ្ញើខ្លួនប្រាណ to entrust [one's] life and limb (to)

ផ្ញើទុកនឹង to leave with, entrust to, consign to

ផ្ញើផ្សាំ to nest, build a nest (of bees)

ផ្ទន្ទា /pdɑntiə/ to curse, wish bad luck

ផ្ទន្ទាទោស to sentence, to fix punishment

ផ្ទល់ to provide

ផ្ទល់ទ្ស to happen to

ផ្ទាប់ to break (tv); cut off from, deprive of, separate from

ផ្ទាប់ better; to surpass

ផ្ទាប់ផ្ទិលជីវ to kill (Lit)

ផ្ទាស lax, careless, foolish; indecorous, unseeming

ផ្ទាសា /pdahsaa/ to curse, put a curse on

ផ្ទិល /ptəl/ metal drinking bowl

ផ្ទួចផ្ទើមគំនិត to initiate, instigate

ផ្ទួល to overthrow, knock down, cause to fall over

ផ្ទើម to begin, originate

ផ្ទេក to lay, lay down, put to bed

ផ្ទេលផ្ទាស careless, irresponsible, nonchalant

ផ្ទែផ្ទាំ to admonish, counsel, leave final instructions

ផ្ទោះផ្ទង to hint, imply, express one's intentions indirectly

ផ្ទៅ rattan

ផ្ទាំ to warn, admonish; to delegate, leave instructions (with someone) to

ផ្ទាំប្រទាស to advise, to instruct

ផ្ទាំផ្ញើ to have final words with, leave final instructions with

ផ្ទាំទាមផ្ទាំទាត to instruct over and over

ផ្ទក់ a kind of small fish

ផ្ទញ់ផ្ទាល់ to embarrass, take advantage of, push to the wall

ផ្ទប់ from both sides

ផ្ទាត់ to thump

ផ្ទាត់ក្រចក to snap the fingernails

ផ្ទាន់ផ្ទញ់ផ្ទាល់ to gloat, take pleasure in another's misfortune

ផ្ទាប់ next to; to put next to

ផ្ទាល់ next to, against; personally

ផ្ទាល់នឹង against

ផ្ទាល់ខ្លួន private, personal, one's own

ផ្ទាល់ដៃ with one's own hands

ផ្ទឹម to compare, put side by side

ផ្ទុក to load

ផ្ទញ់ផ្ទាល់ to treat with contemptuous mirth

ផ្ទយ contrary, opposite

ផ្ទយគ្នាស្រឡះ completely different; contrarily

ផ្ទន to repeat; again, over again

ផ្ទនៗ repeatedly

ផ្ទនពាក្យ to repeat (in agreement)

ផ្ទៀង to give ear, pay strict attention

ផ្ទៃ surface

ផ្ទៃក្រឡា surface

ផ្ទៃដី area (of land)

ផ្ទៃទ្រឹង theme

ផ្ទាង a small tubular fish

ផ្ទំ to sleep (Roy)

ផ្ទំដ្ឋឹមទ្ធ្ងើយ share the same pillow, be intimate

ផ្ទាំង slab, side, wall

ផ្ទះ house, home

ផ្ទះថ្ម masonry building

ផ្ទះទាម ground-level house with mortar walls

ផ្ទះភ្លើង kitchen

ផ្ទះពេទ្យ doctor's office

ផ្ទះធំប្រៃធនំខ្ពស់ a large and impressive house; Fig. wealth

ផ្ទះសំបែង home; house and property

ផ្ទត់ fold, crease, line

ផ្ទូក mound, hillock

ផ្ទូកខ្សាច់ sand dune

ផ្ទូរ grave, tomb

ផ្ទួង knot (of hair), chignon

ផ្ទួងលក់ chignon

ផ្ទួស state of being a monk, entry into the monkhood

ផ្នែក part, section

ផ្លាញ (= ចំផ្លាញ)

ផ្លាស់ to change, to transfer (tv)

ផ្លាស់គ្នាម្តងម្នាក់ to take turns

ផ្លាស់ប្តូរ to change, to exchange

ផ្លិត a hand fan

ផ្ទួង ៗ to glow dimly

ផ្លូវ street, road, way

ផ្លូវការ official, officially sanctioned

ផ្លូវគោក land route

ផ្លូវថ្នល់ streets and roads

ផ្លូវទឹក water route

ផ្លូវធ្លា main street

ផ្លូវបែក crossroads

ផ្លូវទ្រមថ្ម stone walkway

ផ្លូវលំ trail, path

ផ្លេក to flash

ផ្លេកផ្លោះ to jump up, leap over; dash, swoop

ផ្លេច quickly, with a dart, like a flash

ផ្លេចផ្លាញ to destroy

ផ្លែ fruit

ផ្លែឈើ fruit

ផ្លែក (= ផ្ទែក) different, strange

ផ្ទែង to shoot an arrow (Roy)

ផ្លោះ to make a flying leap, to jump up, leap over

ផ្លោះផ្លើ to jump, leap, dash, swoop

ផ្លោះផ្លេក (=ផ្លេកផ្លោះ)

ផ្លោះផ្លោង flying over, soaring over

ផ្លោង to throw over

ផ្លុំ to blow on

ផ្ទង to venture, prospect, adventure; as a venture, prospectively; to invoke the aid of, rely on (supernatural forces)

ផ្ទប់ផ្ទាយ to disperse, spread around, diffuse

ផ្ទព្ធ to permeate, soak through

ផ្ទព្ធផ្ទាយ to disperse, spread around, diffuse

ផ្ទា to burn, sting, smart

ផ្ទាខ្លោច (=ខ្លោចផ្ទា) anguished; to suffer, feel mental pain

ផ្ទាយ to spread, broadcast, scatter (tv)

ផ្ទាយផ្ទព្ធ to diffuse, suffuse, spread

ផ្ទារ market, shopping area

ផ្ទារកណ្តាល name of a market near Wat Onalaom (lit: 'central market', but no longer central)

ផ្ទារក្រោម the Lower Market

ផ្ទារថ្មី Central Market (lit: new market)

ផ្ទារធំ Central Market (lit: big market)

ផ្ទារស្ទីឡូ name of a section of P.P. (lit: hoaxing market)

ផ្ទឹក to excommunicate (Clergy)

ផ្ទ្រផ្ទ្រង to hang back, hesitate, delay, wait around
ផ្ទ្រង to be different

ផ្ទ្រង ៗ various, various other, different (plural)
ផ្ទ្រុំ to combine, scrape together

ផ្ទ្រង smoke (n)

ផ្ទ្រងផ្ទ្រា acrid smoke

ផ្ទ្រាត a kind of dolphin

ផ្ទ្រុំ combine, put together, add to, accumulate
ផ្ទ្រុំផ្ទ្ពុំ match up, put together; marry off
ផ្ទ្រុំផ្ទ្ពុំណេក to sleep together, to consummate a marriage
ផ្ទ្ល់ stale

ផ្ទ្ក to have something occur to one

ផ្ទ្ញ to be startled, surprised

ផ្ទ្ញ្ញ to be excited, alarmed

ផ្ទ្ង to incline to one side

ផ្ទ្ងផ្ទ្ង to incline, tilt (the head or body)
ផ្ទ្ះ sad, listless, pathetic

ផ្ទ្ក to depend on, lean against

ផ្ទ្ម sweet (of taste)

ផ្ទ្មផ្ទ្ម dulcet, sweet, gentle, melodious

៣

ៗ carry on one hip

ៗ bump

ៗ egg; to lay an egg; to blister

ៗ salty duck-egg

ៗ (chicken) egg

ៗ a kind of tree with edible fruit
ៗ to abduct

ៗ to expand, increase (tv)

ៗ /pŭəŋ/ family (Lit)

ៗ /pŭəŋnəriə/ name of Bhiruna's faithful horse
ៗ chronicle, genealogy; Coll. history
ៗ /pŭəñiə, pəñiə/ title; replaced later by /qokñaa/
ៗ title

ៗ /pəñiə-pihsnulook/ a title
ៗ legendary Cambodian prince, builder of Sukhothai
ៗ Chan Raja

ៗ /pəñiə-suəkiə-look/ title
ៗ cousin of Chan Raja, son of Sri Raja
ៗ /pŭəññeəq/ to startle, surprise
ៗ /pŭənnəriəy/ to shine, excel; brilliance, excellence (Lit)
ៗ /pɔə/ color, complexion

ៗ /pɔənəniə, pɔərəniə/ to tell, explain, describe; description
ៗ /pɔədɑmiən/ news

ៗ /pŏət/ to surround, encircle

ៗ /pŏət-pŏən/ entangled, enmeshed
ៗ to establish a boundary (usually ceremonial, to ward off spirits)
ៗ past, beyond (Arch)

ៗ extremely

ៗ extremely, very much, too much
ៗ late evening, twilight

ៗ forest, forest abode

ៗ /pŭənnitaa/ woman, wife (Poetic)
ៗ /pŭən/ tax

ៗ stamp tax, seal tax

ៗ /pŏən/ related, intertwined, tied together
ៗ to explain

ៗ shoot, sprout; tender one, infant
ៗ extinguish, shut off (a motor, etc.)
ៗ strong, loud, great; amazing, extreme
ៗ light, brightness

ពពក cloud

ពពា puffed up neck or hood of a snake such as the cobra, when it is about to strike
ពពាក់ in a huddle, piled up, overlapping one another
ពពាក់ពពូន in a huddle, piled up, overlapping one another
ពពាយ a kind of vine with edible fruit
ពពាយនាយ to advertize by shouting, to shout one's wares
ពពិល a leaf-shaped candle-holder used in ceremonies
ពពីមពេញ gropingly, hesitantly (in the darkness)
ពពីរ rim of the lips, lips

ពពូល grey-green bird similar to a pigeon
ពពួក group; herd

ពេពយ a small bird

ពន្ធ goat

ពេញ (=ពេ) stupid, slow-witted

ពម put into the mouth, take a bite

ពរ /pɔɔ/ blessing, good wishes, benediction
ពរសព្វសាធុការ every good wish

ពីរ /pɔə/ Pear (a tribal group)

ពល /puŏl/ corps, group of people; strength
ពលក្ការ /puŏlləkaa/ Puollakaa (pers. n.)
ពលរថ្មីនរជើង army, ground forces

ពលភាព /puŏlləphiəp/ power, strength
ពលរដ្ឋ /puŏllərŏət, puŏl-rŏət/ citizenry, population
ពលរាជនិមន្ត /puŏl-riəc-nimuŏn/ royal messenger corps
ពលា /puŏlliə/ force, strength

ពលាការ (=ពលិការ) offering, tribute; tax
ពស់ snake

ព.ស. (=ពុទ្ធសករាជ)/puttəsaqkəraac/ Buddhist Era (A.D.+543)
ពសុធា /pŏəhsəthiə/ earth (Lit)

ពិសុ (=វត្ថុ) /pŏəh/ thing (Skt)
ពស្ត្រ /pŏəh/ clothing

ពស្ត្រអម្ពរ (=អម្ពរពស្ត្រ) clothing

ពាក់ to put on, wear above the waist
ពាក់កណ្ដាល center; half-way point, part, half
ពាក់កណ្ដាលអត្រាត្រ /pĕəq-kɑndaal qatriət/ middle of the night, midnight
ពាក់មុខខ្លា to glower, scowl (lit: wear a tiger's face)
ពាក្យ /piəq/ word, speech

ពាក្យកម្រងកែវ rhythmical prose (lit: style of interwoven jewels)
ពាក្យកាព្យ /piəq-kaap/ poetry, verse

ពាក្យដំនៀស criticism, censure

ពាក្យចំនៅ proverb, proverbial saying
ពាក្យបណ្ដាំ instruction, warning

ពាក្យបុរាណ old saying, proverb

ពាក្យសច្ចានា promise, oath

ពាក្យពាលចាំងផ្ទាល damning talk

ពាក្យពេចនៃ words, wording

ពាក្យពេជ្ញាណ words of enlightenment (i.e. of the Buddha)
ពាក្យនាយ prose

ពាក្យសន្យា promise, covenant

ពាក្យសុំ application

ពាង /piəŋ/ a drum, kettle, large stone jar
ពាជី horse (Lit)

ពាណិជ្ជ /piənic/ commerce (Lit)

ពាណិជ្ជករ /piənicckɑɑ/ merchant (Lit)
ពាធ to hurt, harm, do damage to (Lit)
ពាន to storm, go over (a wall, etc.)

ពានការ to hit, strike, go against

ពាន់ thousand

ពានរ /piənɔɔ/ monkey (Lit)

ពានរិន /piənərin/ name of Bhiruna's faithful monkey
ពានរេន (=ពានរ + ឥន្ទ) /piənəreen/ King of the Monkeys (i.e. Hanuman)

ពាម (= ពាមកំពត) Kampot

ពាមកំពត name of a former province (now Kampot city)
ពាមឆ្កាត Peam Chhkaot (pl. n.)

ពាយឆាយ negligent, nonchalant, unconcerned
ពាយព្យ /piəyoəp/ northwest (Lit)

ពារ to go against, hit against

ពារាណសី Benares

ពាល young wicked person, ruffian; wicked, profligate, sinful; brash, immature, raw (of youth)
ពាល់ to touch

ពាលា (=ពាល) profligate, sinful

ពាលី Bâli, a monkey king

ពាស to spread over, cover

ពាសពេញ all over, completely covering
ពិការ wounded, incapacitated, have a physical defect
ពិឃាត to kill, execute, murder

ពិចារណា /picaarənaa/ to think, consider
ពិចិត្រ (=វិចិត្រ)

ពិចិត្រទេវី ogre queen, Preah Chinavong's mother-in-law
ពិជ័យ victory

ពិទក្ខារ odor, aroma, fragrance; fragrant (Lit)
ពិត true, real

ពិត to tell, inform (to a monk)

ពិត ៗ really, truly, genuinely

ពិតមែនតែ even though

ពិទូរ្យ title (lit: Lapis lazuli)

ពិធ luck, destiny

ពិធី ceremony, celebration

ពិធីកាត់សក់ hair-cutting ceremony

ពិធីចូលប្រណាម ritual productive of magical power
ពិធីចម្រើនព្រះជន្ម Royal Birthday Ceremony
ពិធីប្រចត់ព្រះនង្គ័ល Royal Plowing Ceremony

ពិធីបុណ្យ ceremony, festival, affair

ពិធីអពាហ៍ពិពាហ៍ /pithii qapiə-pipiə/ wedding ceremony
ពិន highest point, pinnacle; Supreme One
ពិនរាជ /pinnəriəc/ father of /wiyroət/ and king of the ogres
ពិនិត្យ to oversee, examine

ពិនិត្យពិច័យ /pinit-picay/ to audit, to check; carefully
ពិនិស្ស័យ to examine, observe carefully, consider carefully
ពិន្ទុង a kind of whale

ពិបាក difficult

ពិព័ណ៌ (=ពិព័ន្ធ) /pipɔə/ to show, exhibit; exhibition, display
ពិពិធ various, different

ពិពិធពិណ៌ multicolored

ពិភព /piphup/ world

ពិភាក្សា /piphiəqsaa/ to discuss

ពិភាល់ have misgivings, be puzzled, surprised, to wonder
ពិមាន dwelling of the gods, sumptuous building; conveyance for a god
ពិរុទ្ធ /pirut/ blame, wrong; to examine, verify
ពិរុណ God of Rain

ពិរោធ anger; to be angry (Roy)

ពិលាស charming, graceful

ពិស poison, venom

ពិសា , ពីសា to eat (polite, with reference to others); delicious
ពិសាខ April-May (lunar system)

ពិសិដ្ឋ sacred

ពិសី , ពីសី precious, special

ពិសេស /piseh/ special

ពិសាល (=ពិសេសពិសាល) excellent, special
ពិសី precious

ពិសុទ្ធ perfect, flawless

ពិសោធន៍ /pisaot/ to test, experiment; experienced
ពិស្ដារ /pihsdaa/ excellent; effective

ពិសន្ធ៖ famous, renowned

ពិស្ណុការ /pɨhsnaokaa/ Vishnu

ពី from, since

ពីកាលណា when, since when...

ពីដើម originally, from the beginning

ពីដៃ from the hands of, from the grasp of

ពីណា somebody, anybody, who, whom (Coll)

ពីព្រលឹម very early, at dawn

ពីព្រោះ because

ពីព្រោះតែ because of the fact of

ពីមុន before, formerly

ពី...មួយទៅ...មួយ from one...to another

ពីយប់ while dark, very early

ពីស្ថានព្រះឥន្ទ្រ from the realm of Indra (i.e. magic, supernatural)

ពីអង្គាល when (in the past)

ពីព្រាះ to discuss

ពីជនិយម /pɨccəniyum/ natural laws of vegetable life; vegetation

ពីរ two

ពីរបី two or three

ពីរោះ beautiful, sweet (to the ear)

ពីលាប (=ពិលាប) to lament, mourn and weep (Lit)

ពីសា (=ពិសា) to eat (Eleg); delicious (Lit)

ពីសី (=ពិសី) precious, special

ពឹង to solicit help from, to depend on

ពឹងពាក់ to depend on, solicit help from

ពឹតទ៍ keep on, persist (in)

ពុកចង្កា beard

ពុកรលួយ corrupt, dishonest

ពុងรពោះ (=รពោះពុង) stomach (Coll)

ពុត to bend, be devious; deviousness, weakness, fault

ពុតត្បុត pretense, hypocrisy (Coll)

ពុតรផ្ការ a kind of flower

ពុតรធ្វើជា to pretend (to be)

ពុទ្ធ /put/ Buddha

ពុទ្ធង្គល /putthuŏŋkoul/ Buddha's lineage (i.e. Preah Chinavong)

ពុទ្ធដីកា /putdəykaa/ speech; to say (of Buddha or Clergy)

ពុទ្ធรฐ /puttərŏət/ Buddhism

ពុទ្ធសាสนา /puttəsahsnaa/ Buddhism

ពុទ្ធសาสนบณฑิต /puttəsaahsnaq-bɑndɨt/ Buddhist Institute

ពุรทู /putthoo!/ a mild oath: heaven!, oh my goodness!

ពុន to carry suspended from a pole across the shoulder

ពុម្ព the press; model, sample, figure, symbol

ពุร /pul, poo/ bruised, pulpy

ពុល to be poisoned

ពុះ to boil, be boiling

ពុះពาร to overcome, surmount

ពูก mattress, cushion

ពูรॅก clever, smart, skillful (at)

ពูช seedlings; background, family, lineage

ពูชการ stock, lineage (Coll)

ពูชពงฺษ family, lineage

ពูชពงฺษวงฺษ្ត្ระกูล family background, pedigree

ពูชពงฺษวงฺษา /puuc-puŏŋ-wuŏŋsaa/ lineage, background, pedigree

ពูชสัตว์ breeding animals (of pure strain or high quality)

ពูชស្រូវ seed rice

ពูต to wring, to twist; to mold into a ball

ពูน to hill up, mound

ពูนชุะពูนรॅงॅ to crowd this way and that, push back and forth

ពูก group, category, people

ពูกราชนิยม royalists

ពูช small pitcher

ពួន to hide (iv)

ពួនទីង to hide from

ពួរ rope, cord

ពើ to feign, pretend, be affected

ពើប to meet

ពើបពៃ to meet by accident

ពើបពៃប្រទះ happen to meet, run into

ពៀង carry in the arms

ពៀប to be low in the water from a heavy load (of a boat)

ពៀរ retribution, painful consequences

ពេក extremely, very much, too much

ពេកពន់ (= ពន់ពេក)

ពេជ /pɨc/ precious stone, diamond

ពេជ-ហេង Pech Heng (pers. n.)

ពេជ្ឈឃាត (=ពេជ្ឈឃាដ) /pɨccəkhiət/ executioner

ពេជ្ជញ្ញាណ /pɨccəñiən/ precious, supreme, enlightened

ពេជ្រ /pɨc/ diamond

ពេញ full, complete

ពេញច្បាប់ legal, lawful

ពេញជំទង់ of marriageable age

ពេញទំហឹង to the fullest extent, to to the utmost, with all one's effort

ពេញបរិហ្ជ៌លក្ខណ: legally, with full rights and attributes

ពេញបូរមី full moon

ពេញចេតី with all one's heart

ពេញពីពោះ whole-heartedly, from the bottom of my heart

ពេញប្រពៃរាជហ្ជ៌ី satisfied, happy (Roy)

ពេញមុខ overt, official, regular; be open, face up to

ពេញលេញ /pɨñ-lɨñ/ fully, completely

ពេញអង្គ in full session

ពេញអំណាច in full force

ពេទ្យ /pɛɛt/ doctor; medical science

ពេទ្យវេជ្ជៈវិជ្ជាជ្ញ០ រ០ង western-educated doctor

ពេន to encircle, coil around

ពេប to pucker in anticipation of crying

ពេល time, period

ពេលឈប់សំរាក vacation

ពេលថ្ងៃត្រង់ noon, at noon

ពេលបុណ្ឍ festival-time

ពេលព្រលឹម at dawn, dawn

ពេលល្ងាច evening, at evening-time

ពេលា time

ពេលាជ្ជនទ្ធ the time is ripe, the auspicious moment has arrived

ពែង cup, glass

ពោត corn (maize)

ពោធិ៍ /poo/ banyan (tree)

ពោធិ៍កំបូ /poo-kɑmbao/ name of a rebel leader

ពោធិ៍ចិនតុង /poocəntoŋ/ Pochentong (name of a town)

ពោធិ៍ញ្ញាណ /poothiññiən/ enlightenment

ពោធិ៍ជ្ញ០ a kind of banyan tree

ពោធិ៍សត្ត /poothisat/ Bodhisatva

ពោធិ៍សាត់ /poosat/ Pursat (province)

ពោធី Bodhisatva

ពោរ full, overflowing, abundant

ពោល to say (Lit)

ពោះ stomach

ពោះពុង stomach (Coll)

ពោះម៉ាយ widower

ពោះវ៉ៀន intestines

ពោះវ៉ៀនបត់ចន្ទ្ទាស intestines (Fig: crooked or dishonest person)

ពៅ youngest sibling

ពៅពន្ធ [My] Tender Young [One] (lit: tender youngest sibling)

ពុំ negative auxiliary (Lit)

ពុំនៅ never

ពុំចាំបាច់ not concerned, doesn't matter, don't have to worry

ពុំ...សល់ម្នាក់ទៀតណា not even one

ពុំឈ្លាងឈ្លាត vigilantly

ពុំដឹងខ្លួនប្រាណ to be unconscious, unaware

ពុំដឹងសេចក្តី inexperienced, immature

ពុំមានសល់ never

ពុំមានសន្ទុះណ៎ា there's never been anything like this before

ពុំប្រាសចេញ unabated

ពុំនោះ or rather (Lit)

ពុំនោះសោត if not that, then...; or else

ពុំមែន not really, not truly

ពុំអួច to be unable to

ពុំលង់ straightaway, without delay

ពុំមានលង ១ certainly, surely, inevitably

ពុំសូវ not very

ពុំអ៊ីម not really, not truly

ពុំ២ term of endearment for a woman: darling, precious one

ពុំនៅ (=ពៅ)

ពុំនៃ defiant(ly), in defiance of

ពំនាក់ care, protection, guardianship

ពាំ to carry in the mouth

ពាំង to shield, block

ពៃ hey (Arch)

ព្នង the Pnong tribe; hill tribes in general

ព្ន័យ (=ពិន័យ) to fine, penalize

ព្ជា a kind of tree whose edible fruit is used for glue

ព្យគ្ឃ /pyeəq/ tiger (Lit)

ព្យគ្ឃ៍ឥន្ទ្រ King of the Tigers

ព្យាង្គ /pyieŋ/ syllable

ព្យាធិ /pyiəthiq/ disease

ព្យាបាទ malice; to intend harm, feel ill-will toward; to persecute, harass

ព្យាបាល to care for, tend, treat

ព្យាម fathom, distance across the outstretched arms, 4 cubits

ព្យាយាម to try, endure; effort, endurance

ព្យុះ a strong wind, storm

ព្យូហយាត្រា /pyuuhaqyiətraa/ to defile

ព្យួរ /pyuə/ to suspend, hang, be suspended

ប្រៃដើម to be indifferent; blithely, imperturbably

ប្រ៊ីត rope made of plaited leather

ប្រ៊ីត (=ប្រាត់) to break, violate, transgress

ប្រនង់ a stick, club

ប្រនីយនៃ eyes (Roy)

ប្រនាក់ to shoulder

ប្រម to agree (to); to accept; as well as, including, even

ប្រមគ្នា in unison, all together

ប្រម ពុ គ្នា all together

ប្រមចាំង along with, together with

ប្រមប្រៀង to agree

ប្រមមួយអន្ទើ finally decided

ប្រលប់ evening, twilight

ប្រលិត water-lily

ប្រលឹម dawn

ប្រលឹង soul

ប្រលូង a kind of fish

ប្រហាម dawn

ប្រហ៊ីន /prohəən/ arrogant, disrespectful

ប្រហ្ម /prum/ Brahma

ប្រហ្មញ្ញសាសនា /prummaññəsahsnaa/ Brahmanism

ប្រហ្មទណ្ឌ /prummətoən/ penal, criminal (law, code)

ព្រហ្មាន /prumməthaan/ the realm of Brahma
ព្រហ្មិន /prummɨn/ Brahma + Indra

ព្រា a long-handled knife used for cutting bushes and small trees
ព្រាង to draft, compose; to probe, test (with words)
ព្រាត់ to be bereaved, deprived of; separated from
ព្រាត់ព្រាយ scattered

ព្រាត់ប្រាស់ to be bereaved, deprived of
ព្រាន hunter

ព្រានទ្រៃ hunter

ព្រាយ demon, malevolent spirit

ព្រាល a kind of tree whose bark is used for rope
ព្រាវ ៗ impressionistically, by guesswork, vaguely
ព្រាហ្មណ៍ /priəm/ a Brahman

ព្រិច imitative of the sound of steps
ព្រីង a kind of tree with edible fruit
ព្រឹក morning

ព្រឹកមិញ this morning

ព្រឹកព្រាង (=ព្រឹក)

ព្រឹកស (=ព្រឹកសា) tree, forest (Lit)

ព្រឹកសា tree, forest (Lit)

ព្រឹកសា (=ប្រឹកសា) to advise, consult
ព្រឹត្តការណ៍ /prɨttəkaa/ situation, event
ព្រឹទ្ធ old (Lit)

ព្រឹទ្ធាចារ្យ /prɨtthiəcaa/ old age; elders
ព្រិល ៗ hazy, obscure, vaguely, indistinctly
ព្រឺ to have goose-bumps, have one's hair stand on end (from fear)
ព្រឺប្លែច feel a chill of emotion

ព្ធុស sound of falling or thrashing about
ព្ធុសប្រាស sound of falling or thrashing about
ព្ធូស a variety of mangosteen

ព្ធេ to want, have a (sudden) desire for

ប្ធេចប្រឺ to feel a thrill, have a sensation of excitement
ព្ធ្ងៗ arrow

ព្ធត to join forces against, to gang up on
ព្ធតគ្នា to join together (to), to combine one's efforts (to)
ព្ធយ to worry, be anxious, sad

ព្ធយចិត្ត sad, worried, anxious

ព្ធយប្រាណ to be sad, worried

ព្ធយព្រះទ័យ to worry (Roy, Clergy)

ព្ធយនិះគិត hard to get along, difficult to manage
ព្ធល white fish

ប្រតិត with a start, suddenly

ប្រតិស to rejoice, be extremely happy
ប្រពង the past, ancient times, antiquity; ancient, former
ប្រពងនៅយ former times, the old days

ប្រពងប្រពីទ្ធ the past, ancient times, antiquity; ancient, former
ប្រពងសំណាង fortune, luck, destiny

ប្រ៊ៃ undyed silk

ប្រ៊ៃកក /prɛɛk/ canal, creek

ប្រ៊ៃកកដ្ឋាម Prek Kdam (site of the ferry-crossing between Phnom Penh and Kampong Cham)
ប្រ៊ៃកដ៏ក man-made canal

ប្រ៊ៃកកន្ធា name of a village

ប្រ៊ៃកអ្ងកលៀង a town along the Mekong

ប្រ៊ៃ forest, jungle

ប្រ៊ៃតាហ៊ូ place name (lit: Grandfather Hu Forest)
ប្រ៊ៃនគរ /prɨy-nɔkɔɔ/ Saigon

ប្រ៊ៃផ្ទៃ forest

ប្រ៊ៃប្រាល place name (lit: fibre-tree forest)
ប្រ៊ៃល្ងា name of a village (lit: areca-palm forest)
ប្រ៊ៃស្ងាយ name of a village

ប្រាង sparkling, gleaming (usually from many points)
ប្រាងប្រាច glimmering here and there

ត្រោងត្រាត shining from many points
ត្រោងត្រាយ gleaming here and there, sparkling from many points
ត្រោះ /pruŏh/ because

ត្រោះ១ៃ just because of

ត្រោះ to sow, scatter, broadcast

ប្រុំ-ថុស Prum Thos (pers. n.)

ព្រំដែន border

ព្រំជុនី border, territorial limit

ព្រំប្រទល់ border, territorial limit

ព្រះ the Buddha

ព្រះ /preŏh/ prefix used before nouns of a sacred or esteemed nature, and before verbs whose subjects are persons of sacred or royal estate
ព្រះកតុណា /preŏh-kaqrunaa, preŏh-konaa/ term of reference for a king; polite response part. (to clergy); you (to clergy)

ព្រះកតុណាជាអម្ចាស់ជីវិតលើក្បាល King (lit: sacred one [who] is the lord of life over [our] heads)
ព្រះកតុណាពិសេស the king

ព្រះកាណ៌ /preŏh-kaa/ ear (Roy)

ព្រះកេស head (of royalty, clergy, or the Buddha)
ព្រះក្រយាស្ងោយ royal food

ព្រះខាន់ (=ខ៏ន) Preah Khan (royal sword)
ព្រះខ១ the moon

ព្រះគណ្ឌ cheek (Roy)

ព្រះចន្ទ /preŏh-can/ moon (Lit)

ព្រះចន្ទចរត្រង់ the moon is directly overhead
ព្រះចន្ទរាជា /preŏh-can-riəciə/ (King) Chan Raja (1516-1568)
ព្រះចមណ /preŏh-caam-puŏl/ the king (Lit)
ព្រះចិត្តា /preŏh-cəndaa/ royal heart, mind; to think (Roy)
ព្រះចេស្ដា /preŏh-ceihsdaa/ the king

ព្រះចៅ the king

ព្រះចៅកំបង់ពិសី (King) Kambong Pisei

ព្រះចៅចក្រពត្រាធិរាជ /preŏh-caw-caqkrəpoŏtraathiriəc/ title of Ramathibodi II
ព្រះចៅឡាន (King) Chao Lan

ព្រះចៅអធិរាជ /preŏh-caw-qathiriəc/ emperor
ព្រះជន្ម /preŏh-cuŏn/ age (Roy)

ព្រះជន្មាយុ /preŏh-cuŏnnəmiəyuq/ age (Roy)
ព្រះជ័យអស្ចារ្យ name of a king (obscure; perhaps legendary)
ព្រះជាម្ចាស់ the Buddha

ព្រះជាយា royal wife

ព្រះជង្គ១ older brother (Roy)

ព្រះដំណាក់ royal residence

ព្រះតម្រាស់ royal speech

ព្រះតម្រិះ to think, decide (Roy)

ព្រះត្រពាំង name of a former province

ព្រះថនា breast (Roy)

ព្រះតេជគុណ /preŏh-daecəkun/ you (to priest or high official)
ព្រះតេជព្រះគុណ /preŏh-daec-preŏh-kun/ you (addressing a priest or high-ranking official)
ព្រះតម្រិះ to think, decide (Roy)

ព្រះទន្ត /preŏh-toŏn/ royal tooth

ព្រះទ័យ mind; heart (Roy)

ព្រះទិនករ /preŏh-tɨnnəkaa/ the sun (Lit)
ព្រះទីនាំង royal conveyance

ព្រះទីនាំងនាវា royal ship or barge

ព្រះនាងតី wife (Roy)

ព្រះនំ១ (finger) ring (Roy)

ព្រះត្រង់ទ្ធិ /preŏh-truŏŋ-rɨt/ he who has authority, i.e. the king
ព្រះធម៌ the holy law; the scripture; (Buddhist)law; Vrah Dharma (god of justice)
ព្រះធរណី /preŏh-thɔɔrənii/ earth (Lit)
ព្រះនគរ royal city

ព្រះនាង princess, queen; she, her

(Roy)

ព្រះនាងចន្ទរត្ថា Queen Chan Rattha

ព្រះនាងចមព្រះញ្ជាតិ title of concubine

ព្រះនាងផ្ទៃសុមាលី Queen Phae Somali

ព្រះនាងមុនីមេខលា Princess Muni Mekhala

ព្រះនាម name; be named (Roy)

ព្រះនារាយ៌ Lord Narai (Vishnu)

ព្រះនាសិត nose (Roy)

ព្រះនេត្ត /preăh-neet/ eyes (Roy, Clergy)

ព្រះនេត្រា eye (Roy)

ព្រះនេមួ /preăh-nee/ name of a god

ព្រះបញ្ជា to order, command (Roy)

ព្រះបន្ទូល royal speech; to say (Roy)

ព្រះបរមឧត្តមាមហាចន្ទរាជា Chan Raja

ព្រះបរមនាថ appellation for Rama

ព្រះបរមបពិត្រ /preăh-bɑrommə̆bɑɑpɨt/ title for the king

ព្រះបរមរាជវាំង /preăh-bɑrommərɨəc-cəwĕăŋ/ royal palace

ព្រះបរមរាជា (King) Boromaraja

ព្រះបរមវង្ស Royal Family

ព្រះបាទ title for a king; foot (Roy); response particle (inferior to superior)

ព្រះបាទត្រៃបុត្តី King Traipotti

ព្រះបាទទសរថ /-tɨăhsərŏăt/ King Dasaratha (Rama's father)

ព្រះបាទមិថិលា King Mithila

ព្រះបាទនរោត្តម King Norodom (king of Cambodia 1860-1904, son of Ang Duong)

ព្រះបាទផ្ទៃសុរិយា King Phai Soriya

ព្រះបាទព្រហ្មទត្ត /-prummətŏăt/ King Brahmadatta

ព្រះបាទម្ហាស់ response particle (to superior or a high-ranking official)

ព្រះបាទសម្តេចនរោត្តមសីហនុ King Norodom Sihanouk

ព្រះបាទសម្តេចព្រហ្មទត្ត King Brahmadatta

ព្រះបាទសម្តេចព្រះលំពង់រាជធិបតី King Lampong Rajadhipati

ព្រះបាទអង់ដូង King Ang Duong

ព្រះបាទអម្ចាស់ /preăh-baat qɑmməcah/ you (to royalty)

ព្រះបិតុលា /preăh-peqtolaa/ paternal uncle

ព្រះបីតិ to be delighted, ecstatic; delight, ecstasy

ព្រះបំរើ royal servant

ព្រះផ្នួស ordination (as a monk)

ព្រះពន្លា royal camp

ព្រះពន្លាភាក់ royal camp

ព្រះពលទេពសេនាបតី /preăh-pŭəl-teep-seenaapədəy/ military commander

ព្រះពាយ the wind (Lit)

ព្រះពិស្វាមិត្រ Visvamitra (the rishi companion and counsellor of Rama)

ព្រះពុទ្ធ the Buddha

ព្រះពុទ្ធដីកា [what] Buddha said; words of Buddha

ព្រះពុទ្ធបាទ /preăh-puttəbaat/ Buddha's foot

ព្រះពុទ្ធរូប /preăh-puttəruup/ image of the Buddha

ព្រះពុទ្ធរូបចូលនិព្វាន reclining Buddha

ព្រះពុទ្ធសាសនា /preăh-puttəsahsnaa/ Buddhism

ព្រះពុទ្ធអង្គ /preăh-puttəqɑŋ/ Buddha

ព្រះពោធិសត្ត /preăh-poothisat/ bodhisatva (reincarnation of the Buddha)

ព្រះភគវន្តមុនី /preăh-phĕăqkəwŏăntaq-munii/ the Buddha

ព្រះភគិនេយ្យ /preăh-phĕăqkinɨy/ niece (Roy)

ព្រះភិរុណសុริយ៌ីវង្ស Bhiruna

ព្រះភូមាល the king (Lit)

ព្រះភូសា clothing, costume (Roy)

ព្រះមកុដ /preăh-məkot/ royal crown

ព្រះមហាក្សត្រ /preăh-mɔhaa-ksat/ king

ព្រះមហាក្សត្រិយានី /preăh-mɔhaa-ksat-trəyaanii/ queen

ព្រះមហារាជ the king

ព្រះមហានគរ Angkor

ព្រះមហេសី /preăh-məhaesəy/ queen

ព្រះមុនីរាជ appellation for King Mithila

ព្រះទ័ម្ហ official female representative of the royal household

ព្រះម្ចាស់ទ្រង់ the Buddha

ព្រះយម /preăh-yeăqmeăq, preăh-yum/ Vrah Yama (god of death)

ព្រះយមរាជ /preăh-yummərəac/ Yama, God of Death

ព្រះរាជកិត្តិយស /preăh-riəccəkəttəyuăh/ honor, glory, greatness (of the king)

ព្រះរាជក្រម /preăh-riəccəkrɑm/ (royal) decree, law

ព្រះរាជដំណើរ royal journey

ព្រះរាជតំណាង royal representative

ព្រះរាជទាន /preăh-riəccətiən/ to give (Roy); royal gift

ព្រះរាជទីនាំង /preăh-riəc-tii-neăŋ/ royal conveyance

ព្រះរាជទីនាំងនាវា royal barge

ព្រះរាជទ្រព្យ /preăh-riəccətrŏəp/ royal wealth, possessions

ព្រះរាជធានី /preăh-riəccəthiənii/ royal capital

ព្រះរាជនិពន្ធ royal author

ព្រះរាជបញ្ជា /preăh-riəccəbɑñciə/ royal command

ព្រះរាជបញ្ញត្ត /preăh-riəccəbɑññat/ to decree, order (Roy)

ព្រះរាជបរិវារ preăh-riəc-bɑɑripiə/ royal entourage

ព្រះរាជបុត្រ /preăh-riəccəbot/ prince

ព្រះរាជឫទ្ធ the king's wishes

ព្រះរាជពង្សាវតារ royal chronicle, royal genealogy

ព្រះរាជពិធី royal ceremony

ព្រះរាជមន្ទីរ royal offices

ព្រះរាជទរវាង royal reception hall

ព្រះរាជវង្សានុវង្ស /preăh-riəccəwuăŋ-saanuwuăŋ/ royal family

ព្រះរាជវិសានុកូល royal family

ព្រះរាជវិនិច្ឆ័យ /preăh-riəc-winicchay/ to decide, pass judgement, adjudicate (Roy); royal judgement

ព្រះរាជវាំង /preăh-riəccəweăŋ/ royal palace

ព្រះរាជសារ royal letter, royal communication

ព្រះរាជហាឫទ័យ /preăh-riəccəhaqritiy/ royal heart, mind

ព្រះរាជអាជ្ញា royal order; royal authority

ព្រះរាជអាណាចក្រ /preăh-riəc-qaanaacaq/ kingdom

ព្រះរាជន្ទ្ធារ /preăh-riəccəqaoŋkaa/ to say (Roy); royal speech

ព្រះរាជា the king

ព្រះរាជាណាចក្រ /preăh-riəciənaacaq/ kingdom

ព្រះរាជានុញ្ញាត /preăh-riəciənuññaat/ royal permission

ព្រះរាជិនី /preăh-riəccinii/ queen

ព្រះរាជូបត្ថម /preăh-riəccuupəthɑm/ royal assistance

ព្រះរាជវាសនា /preăh-riəccoowiət/ royal influence

ព្រះราม Râma (husband of Sîtâ, and central figure of the Râmâyana epic)

ព្រះรามา (=ព្រះราม) Râma, hero of the Râmâyana

ព្រះรามาธิบดี Rama Thibodi, king of Ayuthia 1350-1369

ព្រះรามาลูว (King) Ramesuen, son of Rama Thibodi

ព្រះรวงษ elder brother (Roy)

ព្រះรโลหิต blood (Roy)

ព្រះวรกาย beautiful body (Roy)

ព្រះวรราชเทวี queen

ព្រះวสฺสา year; rain (Roy, Clergy)

ព្រះวิตกฺก /preăh-witɑq/ to worry (Roy)

ព្រះวิษฺณุ Lord Vishnu

ព្រះวิหาร sacred temple

ព្រះสงฺฆ /preăh-sɑŋ/ Buddhist monk

ព្រះสฺณาต to listen (Roy)

ព្រះสมฺมาสมฺพุทฺธ /preăh-sammaasamput/ the Enlightened One (Buddha)

ព្រះสบาย to be at ease, composed, relaxed, to laugh (Roy)

ព្រះสวนัย /-saqwənəy/ to talk (Roy)

ព្រះสีสุวัตฺถิ /preăh-siisowat/ King Sisowath

ព្រះสีหนุ /preăh-siihanuq/ King Sihanouk

ព្រះសុដន់ breast (Roy)

ព្រះសុរាម្រឹត /preăh-soraamərɨt/ King Suramarith

ព្រះសុរិយ /-sourəy/ the sun (Lit)

ព្រះសុរិយា /preăh-souriyaa/ the sun (Lit)

ព្រះសុរិយោទ័យ (King) Soriyotey

ព្រះសុរិយោទ័យ name of a Prince

ព្រះសុរិយោវង្ស /preăh-souriyaowŭŋ/ King Soriyovong(1416-25)

ព្រះសុវ៉ណ្ណកាជ: /preăh-sowannəkaocchaq/ golden chair, royal chair

ព្រះសំនួល (=ព្រះសម្រួល) to laugh (Roy)

ព្រះវ៉ែង term of address used by superior to inferior (Lit)

ព្រះស្នំក្រមការ /-krɑmməkaa/ the king's concubines

ព្រះស្មារតី consciousness (Roy)

ព្រះស្រីរាជា Sri Raja (king of Cambodia 1459-1473)

ព្រះវ៉ែលនជ័យ title

ព្រះហគ្រី /preăh-haqrii/ appellation for Vishnu

ព្រះហស្ត /preăh-hŏăh/ hand (Roy)

ព្រះអគ្គមហេសី /preăh-qakĕăq-məhaesəy/ first or official queen

ព្រះអគ្គី God of Fire

ព្រះអង្គ 2nd and 3rd personal pronoun referring to royal or sacred persons; specifier for royal or sacred persons, and for Buddha images

ព្រះអង្គដួង (King) Ang Duong (1847-1860)

ព្រះអង្គម្ចាស់ title of children of the king

ព្រះអង្គម្ចាស់ក្សត្រី /preăh-qɑŋ-mcah-ksatrəy/ Princess

ព្រះអធិបតី /preăh-qathɨppədəy/ leader, ranking official, person in authority

ព្រះអនុជ /preăh-qanoc/ younger brother (Roy)

ព្រះអរិយតាមណី /preăh-qariyĕăq-kiəmə-nii/ ecclesiastical title

ព្រះអាទិត្យ the sun (Lit)

ព្រះឥន្ទ /preăh-qən/ Indra

ព្រះឥសូ /preăh-qəysou/ Siva

ព្រះឱ្ស /preăh-qaoh/ mouth (Roy)

ព្រះឱ្ស /preăh-qaoh/ mouth (Roy)

ព្រះអើយ My God!, alas!

ព្រះអំណរ to be pleased, happy (Roy)

ភ

ភក់ mud

ភក្តីភាព /pheăqkdəyphiəp/ devotion, faithfulness

ភ្ជុ /pheăq/ face (Lit)

ភ្ជ្ញា (=មុខ) /pheăqtraa/ face (Lit)

ភ័ណ្ឌ /phoăn/ goods, treasures, wealth

ភ័ន្ត /phoăn/ to be mistaken, make a mistake

ភ័ន្តភាំង /phoăn-pheăŋ/ bewildered, stunned, dazed

ភព /phup/ world

ភព្វវាសនា /phoăp-wiəhsnaa/ fortune, fate

ភ័ព្ធ /phoăp/ luck, fate

ភមរី /phummərii/ a shiny black beetle

ភ័យ /phɨy/ to fear, be afraid

ភ័យខ្លាច to be frightened, terrified

ភរ /phɔɔ/ to lie, prevaricate

ភរភូត (= ភូតភរ) to lie, prevaricate

ភริยา /pheăqriyiə/ wife (Eleg)

ភស្តុតាង /phoăh-taaŋ/ proof, evidence, witness

ភស្តា /phoăhsdaa/ lord, master; husband

ភាគ section, part

ភាគច្រើន majority

ភាគរយ percent

ភាណ term of address, husband to wife (Arch)

ភាតរភាព /phiətəraqphiəp/ fraternity

ភាព form, aspect, quality

ភាពទ្រង់ way, manner, likeness, aspect

ភាយ to spread, diffuse, suffuse

ភារ៉ា (= ប្រកុង) captain of a ship

ភាសា language

ភិក្ខុ /phiqkhoq, phikhoq/ ordained priest

ភិក្ខុសង្ឆ /phikhoq-sɑŋ/ ordained priest

ភិតភ័យ to be frightened, in terror

ភិនភាគ region, area; appearance

ភិសម័យ /phihsəmay/ love, affection

ភីលៀង servant, companion, nanny (Roy)

ភ៉ីស expulsion of breath (verbal specifier)

ភុជង្គ /phuucŏŋ/ snake (Lit)

ភុជង្គនាគ /phuucŏŋ-niəq/ Naga

ភូជង្គ (= ភុជង្គ) snake, serpent (Lit)

ភ្លួយឈុងទ្រីយ៉ /phuu-chuəy-koŋsəy, phəchuəy-koŋsəy/ deputy minister

ភូត to lie, prevaricate

ភូតភរ to lie, prevaricate

ភូធរ king (Poetic)

ភូមា /phuumiə/ Burma, Burmese

ភូមិ /phuum/ village

ភូមិចម្ប៉ារអំពៅ village of Chbar Ampouv

ភូមិថ្ម Phum Thmâ (pl. n.)

ភូមិភពអាយធើយ in this world

ភូមិភាគ /phuum-phiəq/ area, zone, region

ភូមិត្រ (= ភូមិន្ទ) king

ភូមិន្ទ /phuumin/ king; royal

ភូមិសាស្ត្រ /phuumisaah/ (the science of) geography

ភូមី king

ភូវ៉ានៃយ្យ /phuuwəniy/ master, lord

ភើច to lift or pull with a jerking motion

ភេត្រា seagoing sailing vessel

ភេទ aspect, genre, gender

ភេទ៉ី a kind of big drum

ភេសជ្ជ: /pheesəceŏq/ beverage, refreshment

ភោគទ្រព្យធម្មជាតិ natural resources

ភោគផល produce, products

ភោគសម្ប៉ីទ possessions, treasures, wealth

ភោ្ជ to eat; food (Lit)

ភោជនីយដ្ឋាន /phoocəniiyəthaan/ restaurant (Lit)

ភោជន /phoocŏn/ food (Lit)

ភោជនាហារ /phoocəniəhaa/ food (Lit)

ភ្ជាង have a mental lapse, go blank

ភ្ជាងវិញ្ញាណ to have a lapse, blank out

ភ្ជា beloved

ភ្ជាប់ to attach, put together, stick together; stuck

ភ្ជួរ /pcuə ~ pyuə/ to plow

ភ្ជុំ to unite, bring together

ភ្ជុំបិណ្ឌ to commemorate one's ancestors

ភ្ញាក់ to wake up; to start, be startled, surprised

ភ្ញាក់ខ្លួន to become aware, realize, wake up (to a fact)

ភ្ញាក់ស្រៃ to be startled, taken aback, shocked

ភ្ញាក់រលឹក to wake up, become aware

ភ្ញាក់ស្មារតី to awaken, become aware

ភ្ជី entwined flowers, flowering vine

ភ្ជីផ្កា garland of flowers

ភ្ញៀវ guest

ភ្ជក to have a sudden inspiration, have it occur to one to

ភ្ជក់ bonfire, an outdoor fire

ភ្ជាក់ងារ agent, person designated

ភ្ជាក់ដៃ handrail

ភ្ជាល់ to bet, wager

ភ្ជ្ជៀង plow-base

ភ្នែក eye

ភ្ជ្ជក to show fear, have a startled reaction

ខ្ជឿន crosslegged sitting position

ភ្នំ mountain, hill

ភ្នំក្រវ៉ាញ the Cardamom Mountains

ភ្នំគោវ៉ធន៍ /pnum-kooweethŏən/ Mount Govadhana

ភ្នំដងរ៉ែក the Dang Raek Mountains

ភ្នំបាខ្ជែង Mt. Bakheng (site of a 9th century Angkor temple)

ភ្នំពេញ Phnom Penh

ភ្នំព្រះសុមេរុ /-someeruq, -somae/ Mt. Meru (of Hindu mythology)

ភ្នំខ្ជែង a small tree used for firewood

ភ្នំមន្ទរ /pnum-muŏntəreŏəq/ Mount Mandara

ភ្នំសិវ៉ាបទ /pnum səywəbɑt/ Mount Sivapada

ភ្នំសុមេរុ /pnum-somae, -someeruq/ Mount Meru

ភ្លង a kind of red hardwood tree

ភ្លាត់ to have a lapse, commit an unintentional act

ភ្លាត់ភ្លាំង shocked, speechless, dumbfounded, in a state of suspended consciousness

ភ្លាត់មាត់ to say in spite of oneself

ភ្លាម immediately

ភ្លាម...ភ្លាម as soon as...immediately

ភ្លឹង (straight) as a ramrod

ភ្លឺ light, bright

ភ្លឺខ្ជែ ricefield dike

ភ្លុក tusks

ភ្ល a kind of tree

ភ្លូក to turn over, upset

ភ្ជ្ញាត a tree with edible fruit

ភ្លើង fire; electricity

ភ្លើងអគ្គិសនី electricity; electric light

ភ្លៀង rain; to rain

ភ្លេង music, composition, song

ភ្លេច to forget

ភ្លេចប្រតិចប្ជាក to forget oneself momentarily

ភ្លេចវិញ្ញាណ to lose one's senses, be in a fog

ភ្លេចស្មារតី be unaware, be oblivious (to), unmindful (of), become lax (in)

ខ្ជែត quickly, immediately

ភ្លៅ thigh

ភ្ជ្ញាំង a kind of tree

ម. abbreviation for /maet/(meter)

មក /mɔɔk/; Coll. /mɔɔ/ to come; orientation toward speaker in space or time

មកលេង to visit, pay a visit

មកឃើញ to realize, come to see

មកអាយ come here (Arch)

ម៉ាកខ្ជ៍ន a sweet-smelling fruit

មករ /məkɑɑ/ fish (Lit)

មករា /meŏqkəraa ~ maqkəraa/ January

មកុដ /məkot/ crown

មគធភាសា /meŏqkətheŏəq-phiəsaa/ Pali language (language of Magadha)

មង fishing net

មង្គល /muŏŋkuŏl/ success, good luck, happiness

មង្គលការ /muŏŋkuŏl-kaa/ wedding

មច្ឆា /macchaa/ fish (Lit)

មជ្ឈ ដ្ឋាន /macchəthaan/ milieu, circle

មជ្ឈមណ្ឌល /maccheŏq-muŏnduŏl/ center, base (Lit)

មឈូស coffin

ម៉ដ្ឋហ្ម /mɑt-mɑɑŋ/ fine, smooth (of texture)

មណី /mənii/ jewel, precious stone (Lit)

មណីរតន៍ /məniiroŏt/ precious stone (Lit)

មណ្ឌប /muŏndup/ small ornate pavilion, usually crown-shaped

មណ្ឌល /muŏnduŏl/ circle, solar disk, center, district;

around, encircling

មណ្ឌលគិរី /muŏnduŏl-kirii/ Mondulkiri (Province)

មណ្ឌលគរុកោសល្យ Teacher Training Center

មណ្ឌលនីតិកម្មពាមជ្រៃ Peam Chralay legal district [?]

មណ្ឌលសុខភាព health center

មត់ agree beforehand, prearrange

ម៉ត់ចត់ seriously, carefully

ម៉ត់ម៉ង (=ហ្មត់ហ្មង) clean (Lit)

មតិ /matteq/ opinion

មត្តវ: /mattəweŏq/ propriety, modesty

មត្យ៉ត /mattyat/ rigorous, careful, painstaking

មធ្យម /mattyum/ average; medium

មធ្យមសិក្សា secondary school

មធ្យោបាយ /mattyoobaay/ way, means

មន Mon (an ethnic group in Southeast Asia)

មនុស្ស /mənuh/ man, mankind, person

មនុស្សក្រៅ outsider, non-family

មនុស្សណា anyone; whoever

មនុស្សទាបថោក person of low character

មនុស្សទោស prisoner

មនុស្សធម៌ /mənuhsəthɔə/ humanity; humanism

មនុស្សផ្តេសផ្តាស vagabond, bum

មនុស្សមានពូជ person from a good family, person of good breeding

មនុស្សម្នា people

មនុស្សយើង we humans

មនុស្សលោក human world, human beings

មនុស្សល្បែង gambler

មនោរម្យ /mənoorum/ enchanting, delightful, idyllic, blissful

មន្ត /muŏn/ magical formula; scripture

មន្តវិជ្ជាការ magic formula

មន្ត្រី /muŏntrəy/ government official

មន្ត្រីសង្កាត់ official of a municipal division

មន្ត្រីអ្នករាជការ (royal) government officials

មន្ទរ /muŏntərəŏq/ Mandara (name of the mountain with which Vishnu churned the milk ocean)

មម្ចិល /muŏntɨl/ to doubt, suspect

មន្ទីរ /muŏntii/ office, building

មន្ទីរក្រសួង ministry

មន្ទីរពេទ្យ /muŏntii-pɛɛt/ hospital

មន្ទីរពេទ្យាធ្លេលនោត hospital (Eleg)

មន្ទីរសាជីវកម្មកសិ Royal Office of Cooperatives

ម.ម. (=មីលីម៉ែត្រ) millimeter

មមួរមមា in great numbers, in a crowd

មមេម្ជូ gnat

មមែ distracted, preoccupied

មយូរ peacock (Lit)

មរកត /mɔɔrəkɑt/ emerald

មរណ: /mɔɔrənaq/ to die (Lit)

មរណកាល /mɔɔrənaqkaal/ death (Lit)

មរណភាព /mɔɔrənaqphiəp/ death; to die (Lit, Eleg)

មរណា /mɔɔrənaa/ death; to die (Lit)

មរតក /mɑɑrədɑq/ heritage

ម.ស. (=មហាសកราช)/məhaasaqkəraac/ an era which began in 78 A.D.

មហា /mɔhaa, məhaa/ in compounds: big, great; Coll: really, immensely, extremely

មហា title of a learned monk, usually retained after having left the priesthood

មហាក្សត្រ /məhaa-ksat/ king

មហាក្សត្រិយ៍ /məhaa-ksatrəy/ king

មហាជន /məhaacuŏn/ the general public

មហាតឡ็ก /məhaa-tlək/ royal servant

មហាធូលាយ very large, vast

មហាធ្ងន់ extremely heavy, extremely

important

មហានគរ great city; Angkor

មហានិកាយ /məhaanikaay/ liberal sect of Buddhist priests in Cambodia (lit: large branch)

មហាភារត /məhaaphiərətaq/ Mahābhārata

មហាមន្ត្រី title for an official

មហាមាត្យ title for a palace official

មហាយាន /məhaayiən/ Mahāyāna

មហាវិថី /məhaa-withəy/ boulevard

មហាវិថីព្រះចន្ទនរោត្តម Boulevard Preah Bath Norodom

មហាវិថីព្រះសុរាម្ពិត Boulevard Preah Suramarith

មហាវិទ្យាល័យ university, college

មហាវេស្សន្ទរជាតក /məhaa-weesəndɑɑ-ciədɑq/ Mahā Vessantara Jātaka

មហាសេដ្ឋី /məhaa-saetthəy/ wealthy man, mandarin

មហាឫស្ស a kind of tree

មហាហิङ្គ /məhaahɨŋ/ the plant asafetida

មហាឧត្តម /məhaa-qotdɑm/ excellent, impressive

មហាឧបราช /məhaa-quppəraac/ Vice-King

មហิงษา (= មហิសา) /məhəŋsaa/ male water buffalo (Lit)

មហิមา /məheqmiə/ extremely; gigantic, enormous, huge

មហิមានุภาព great power

មហิสา /məhəŋsaa/ water buffalo bull (Lit)

មហេสี /məhaesəy/ queen

មហោรี /məhaorii/ orchestra; stringed instrument (Lit)

មហោស្រព /məhaosrɑɑp/ music (Lit)

មา uncle (younger brother of either parent)

មา in large numbers, many (Lit)

មាក់ងាយ to belittle, look down on, scorn

មាក់ញាត a kind of tree with edible fruit

មាក់ត្រាង (= ម៉ាក់ត្រាង) a golden plum

មាគ៌ា /miəkiə/ route, road; Fig: way, line, policy

មាឃ /miəq/ January-February (lunar system)

មាឃបូជា /miəq-bouciə, miəqkəbouciə/ Māgha Pūjā (a festival commemorating the last assembly of the Buddha with his disciples)

មាឃវ៉ាន់ /maqkəwan/ name of a street in Phnom Penh

មាណព /miənup/ a young unmarried man (Lit)

មាត់ edge, opening; mouth; voice; Coll: to talk, say, utter

មាត់ក to speak, utter, make oneself heard

មាត់ត្រកសាស់ name of a village

មាត់ទ៍ៃថ្ម just saying, saying insincerely

មាត់ទ៍ៃត្រូសគ្ន just talking, just saying [that]; say one thing while doing another

មាត់ទន្ល bank of the river, waterfront

មាត់ទ្រហង gateway

ម៉ាត់ /mat/ mouthful, chew, plug; word, utterance

មាតា /miədaa/ mother (Lit)

មាតិកា important point; heading, title

មាត្រា part, section, division, article, point

មាឧ size, stature (of the body)

មាន to have, to exist; there is, there are; to be rich, have property

មានការ to have business

មានកាល sometimes, it happens that

មានកណ្ណ cautiously, sparingly, keeping account

មានគំនិត thoughtful, conscientious

មានគំនិតគំនួរ to be thoughtful, circumspect, sensible

មាន...ចិត្តពីរ to be unfaithful, have divided loyalties

មានចិត្តល្អ to be kind-hearted

មានចិត្តប្រតិព័ទ្ធទ៍ទ៍ងគ្នា to fall in love, be strongly attracted to each other

មានចិត្តលោភ greedy

មាន...ជាទ៍ម such as...for example

មានសំណ៍ង let others know, inform those around you (hence: thoughtful)

មានតែ the only possibility is that, there's only that...
មានទ៉ែមចំាង even (to the extent of)

មានធម៌សប្បុរស good, kind, generous

មានហេតុ to happen to, to have occasion to
មានបើ perhaps

មានបើហេតុអី what happened?; how is it that...?
មានប្រសាសន៍ to say (Eleg)

មានប្រសិទ្ធិភាព effective

មានពាក្យ to criticize, have something [critical] to say
មានផ្ទៃ to be pregnant

មានផ្ទៃពោះ to be pregnant

មានពូជ to be of good breeding, be of respectable background
មានព្រះតម្រាស់ to say (Roy)

មានព្រះបន្ទូលថា to say (Roy)

មានភព្វវាសនា to be fortunate, lucky

មានមារយាទ to be of good character, to be worthy
មានមួយឆ្នាំនោះ there was a year

មានមេត្តា to have pity, compassion

មានលាភ to be lucky, fortunate

មានវិញ្ញាណ to be alive, have one's wits
មានវ៉ាតវ៉ត្ត well organized (of speech, writing, etc.)
មានសំដី to be voluble, talkative

មានអី why not?, of course! (Coll)

មាន់ chicken

មាន់ឆក a large rooster

មាន់ឈ្មោល rooster, cock

មាន់ញី hen

មាន់ទា chickens and ducks, poultry

មាន់ទ្រៃ wild bantam

មានៈ stubbornness, heedlessness, recalcitrance; stubborn, heedless, recalcitrant; to persist in
មាយា wiles, antics, affectation, pretension; to pretend, be affected, be coquettish
មារយើង name of the hero of the epic poem of the same name
មារ Māra, enemy of Buddha

មារយាទ /miəyiət/ conduct

មាល pure

មាលតី /miələdəy/ gardenia

មាលមាស pure gold

មាល័យ /miəlay/ garland of flowers

មាលី flower (Lit)

មាលៀវ /miələbaay/ extremely (Poetic)
មាស gold, golden; precious, valuable
មាសម៉ាយ pure gold

មាសស្នេហ៍ My Beloved

មាសា (= មាស) month (Lit)

ម៉ាស៊ីន /maasiin ~ masɨn/ engine, motor, machine
មិច to wink

មិញ /mən, mɨñ/ past, just past, just referred to
មិត to try hard to, redouble one's efforts to
មិត្ត /mɨt/ friend (Lit)

មិត្តជិតខាង neighbor

មិត្តភ័ក្ត /mɨt-pheăq/ have intimate relations with
មិត្តភាព /mɨttəphiəp/ friendship

មិថិលា /miqthelaa/ Mithilā (a former kingdom in northeastern India)
មិថុនា June

មិន negative auxiliary: not

មិនកើតទេ inappropriate, not right, isn't done
មិនខាន without fail, surely

មិនគិតគន់ thoughtlessly, heedlessly, recklessly
មិនគិតប្រយ័ត្ន heedless of one's own safety
មិនចង់ទ្ជ barely able to

មិនចេះ never, customarily don't

មិនរេចะដាច់ពីមាត់ unceasingly (of speech, etc.)
មិនរេចะអស់មិនរេចะហើយ constantly, incessantly
មិនចំឈ្មោះ without specifying names
មិនដាច់ប៉ុន្មានទេ not so bad, fairly comfortable
មិនដាច់ទៅ elusive, impermanent
មិនដាក់ភ្នែក fixedly (of staring)
មិនដាច់ endlessly
មិនដាច់ពីមាត់ unceasingly, incessantly, continually (of singing, speaking, eating, etc.)
មិនដឹងស័ព្ទសោច doesn't know what [he's] talking about
មិនផ្ចិតចិត្ត not satisfactory
មិនកើត never; customarily don't
មិនកើតខាន never failing
មិនកើតដាច់ incessantly
មិនកើតនឿងឆ្លន់ never tiring, never flagging; tirelessly, indefatigably
មិនកើតមាន it never happens that...
មិនតែប៉ុណ្ណោះ not only that, but...
មិនតែប៉ុណ្ណោះសោត not only that, but...
មិនតែតម្លោះ not only that, furthermore
មិនត្រឹមតែ...ទេ not only...
មិនថាអញ្ចឹងឬ? isn't that right?
មិនទាន់ not yet
មិនទាន់ចាញ់ឈ្នះផង inconclusive, outcome (of a battle) not yet decided
មិន...ទេ discontinuous negative: not
មិនចំនង unlikely, doesn't make sense
មិនធ្វើដឹងមិនធ្វើឮ to ignore, not pay attention (to)
មិនញាប់ not necessary (to), no need (to)
មិន...ប៉ុន្មានទេ not...to any extent, not so very...
មិនមែន not really
មិនយូរប៉ុន្មាន not too long
មិនលស់ពណ្ណា all the time, incessantly
មិនលែងទៀយ unceasingly, inevitably
មិនសូវ hardly, not very
មិនសូវផ្លាស់ប្តូរប៉ុន្មានទេ doesn't change very much
មិនស្គាំមាត់ hardly tasted it; hunger still not abated
មិនអីទេ don't mention it; it's nothing; don't worry
មិនា March
មិលីម៉ែត្រ /millimaet/ millimeter
មីង aunt, younger sister of either parent, or general term for women of parents' generation
មីមុត Mimot (name of a district)
មីរ in a great crowd, spread densely all over, stippled, teeming; cloudy, overcast, somber, dark
មីសួរ rice noodles
ម៉ឹងម៉ាត់ vigorously
ម៉ឹង tightly (Coll)
ម៉ឺន ten-thousand; title of nobility
មុខ face; front, in front of; kind, variety, dish
មុខកំពូល name of a district in Kandal Province
មុខក្រសួង status, function, duty; those in charge, those concerned
មុខងារ duty, position
មុខដា probably, undoubtedly
មុខដាច់ upper gabled roof (of a temple or palace)
មុខមាត់ facial features
មុខរបរ trade, profession
មុខយ៉ាងមាំ serious face, stern face
មុង mosquito net
មុជ to dive, submerge oneself
មុត to cut, pierce, penetrate; sharp (of a knife)
មុតមាំ strongly, intensely, staunchly
មុន before
មុនក្រោយ one after the other

មុនគឺង before (doing something)

មុនី scholar, learned person, sage

មុនីវង្ស /mənii wuŏŋ/ Monivong (King of Cambodia 1927-1941)

មុសា to lie, prevaricate; untrue, false

មុសាវាទ to lie, prevaricate

មូមី sullen, rude

មូរ to roll up (tv)

មូល to be round; circle, group

មូលដ្ឋានយោធា military base

មូលមក to come together, convene

មូលមិត្តសម្រស់ share [each other's] love

មូលមួយដងគ្នា unite, be united

មូលសម្រស់ to love fully, to feel unreserved friendship

មូលិកខ្ពង់ /museqkətoŏn/ the symbol ÷

មួន tight, steady, stable

មួម៉ង់ furious, irritated

មួយ one

មួយ ៗ slowly, deliberately; each one, the various

មួយខែពីរ one or two months

មួយចំណែក...មួយចំណែក on the one hand..., and on the other hand...

មួយឆ្នាំ ៗ /muəy cnam, muəy cnam/ each year

មួយដងមួយកាល once in a while

មួយថ្ងៃ ៗ /muəy tŋay, muəy tŋay/ each day, every day

មួយថ្ងៃមួយយប់ a full day, 24 hours

មួយថ្ងៃវាល់ល្ងាច all day long

មួយទៀត furthermore

មួយពាន់ one thousand

មួយភ្លែត /muəy-plɛɛt, məplɛɛt/ a moment, just a bit, awhile

មួយមុខ only, exclusively

មួយ...មួយ first...then

មួយយប់ទាល់ភ្លឺ all night long

មួយយប់មួយថ្ងៃ all day, 24 hours

មួយយ៉ូ shout used to mark a rowing cadence

មួយរយ one hundred

មួយរូប one person

មួយរំពេច immediately; for a moment, awhile

មួយសន្ទុះ for a moment, awhile

មួយសែន one hundred-thousand

មួយស្រមៃ for a moment, awhile

មួយអង្គឯង alone (Roy)

មួល to turn, twist (a knob, etc.)

មើល /məəl/; Coll:/məə/ to look at; treat (an illness); after a verb: tentatively, and see how it works, give it a try

មើលងាយ to belittle, look down on, scorn

មើលទៅឃើញ to seem, appear

មើលចំណាំ to watch critically

មើលប្រមាណគ្រប់ឥន្ទ្រីគ្នា take everybody into consideration

មើលផ្លូវ to await (lit: watch the road)

មើលពុំឃើញ not recognize, not realize, not see (Fig)

មើលមុខ know the person, consider the merits of the individual

មើលមុខមើលក្រោយ look at [it] from every perspective

មើលឃើញតែមុខឯង think only of oneself

មើលឆាម to tell fortunes, predict destiny

មើលសព្វ ៗ ទៅ to consider various aspects

មើល...ន្ទ្រីជា to cure

មើលន្ទ្រីច្បាស់ to look carefully, determine clearly

មើលអ្វីមិនឃើញ unable to see anything

មង្ក្រីង (= ឆ្លាំងមង្ក្រីង) a 16th century Cambodian hero

មង្ងាចភ្នែក to glance sidelong, look out of the corner of one's eyes

មង្ឆុន a kind of small litchi

ម female (of animals); bitch;

Arch: mother

មេ chief, head; headword in compounds

មេការ supervisor; head of provincial public works

មេកំណែន corvée chief

មេគណខេត្ត /mee-kuŏn-khaet/ head priest of the province (ecclesiastic counterpart of the provincial governor)

មេឃុំ commune chief

មេចោរ leader of the bandits

មេជើង big toe

មេដឹកនាំ leader, chief

មេដែក magnet

មេដៃ thumb

មេទន្ទេញ lesson to be memorized and recited

មេទ័ពក្រោយ commander of the rear guard

មេទ័ពឆ្វេង commander of the left flank

មេទ័ពធំ commander of the main army

មេទ័ពមុខ commander of the vanguard

មេទ័ពស្តាំ commander of the right flank

មេបញ្ជាការ commander

មេបញ្ជាផ្នែកសឹកកង adjutant commander

មេញ spirits of one's ancestors; Arch: parents, guardians

មេម៉ាយ widow

មេស្រុក chief of a <u>khum</u> (not of a <u>srok</u>)

មេរៀន lesson

មេអាចញ៉ង a kind of dice used for gambling

មេកុង Mekong (River)

មេឃ sky

មេឃា (= មេឃ) sky (Poetic)

មេច to pinch

ម៉េច /məc/ how?, why?

មេដាយ medal (Fr. médaille)

មេត្តា to pity; be good enough to

មេត្តាធម៌ compassion

មេត្តាប្រោស... please...

មេត្រី to like, to love; friendship, affection

មេត្រីភាព /meetrəy-phiəp/ friendship

មេទ្រាប្រហូ /meetoorəteŏq/ Medohrada (hell for wanton women)

មេសា April

ម៉ែ polite response particle used by women to royalty

ម៉ែ mother; term of address for woman of same age

ម៉ែ interjection of surprise

ម៉ែឪ father and mother, parents

ម៉ែក branch, limb

ម៉ែត្រ /maet/ meter

ម៉ែន to be right, true, correct

ម៉ែនទេ? right?

ម៉ែនទ្រឹង really, truly

ម៉ែនហើយ right, that's right, that's true

ម៉ែ ៗ constantly

ម៉ាក imitative of sound of rapping, knocking, thumping

ម៉ោង hour, time

ម៉ោងដប់ពីរត្រង់ twelve o'clock noon

ម៉ោងដប់ពីរភ្លឺ midnight

ម៉ោងដប់ពីរយប់ (= ម៉ោងដប់ពីរភ្លឺ) midnight

ម៉ោងប្រាំកន្លះ five-thirty o'clock

ម៉ោងមួយភ្លឺ one a.m.

មោនី Moni (pers. n.)

មោហៈ /moohaq/ state of irrationality, insensitivity, moral blindness, numbness

មោហ៍ញ្ចាំង /moo-baŋ/ in a blind rage

មោហ៍មិត in a rage, blind with anger

មោហា (= មោហៈ) ignorance, blindness

មោ: it is, that is, being (Arch)

មោ: mistake, misfortune, problem

ម្រះមុត courageous

ម៉ាសី (= ម៉ាស:) /meɔ̆ŋsəy/ flesh, meat (Roy, Clergy)

ម៉ាំ firm, strong, solid, sturdy

ម៉ាំមាំ firm, stable

ម៉ាំមួន firm, solid, permanent

ម្ក១ /məkɑɑ/ mythical sea monster

ម្ខាង on one side

ម្ដៃ if it happens that (Lit)

ម្ចាស់ lord, master, owner

ម្ចាស់ក្សត្រី queen

ម្ចាស់ដៃ my lord, my good fellow

ម្ចាស់ផ្ទះ master or mistress of the house, owner

ម្ជុល needle

ម្ជូ១ sour or pungent food

ម្តង once; once and for all, definitively, for a change

ម្តង ៗ once in a while

ម្តងទៀត once more, once again

ម្តាយ mother

ម្តាយធំ aunt (older sister of either parent)

ម្ដេច /mdəc/ why?, how?

ម្ដេចកើ then why?, how is it that?

ម្ដេចកើតមានជា why is it that...?, why did you...?

ម្ដេចម្តា whatever, whatever it may be

ម្ទេស chili pepper

ម្នាក់ one person

ម្នាក់ ៗ each one, one after the other

ម្ចាស់ term of address used by superior to inferior (Arch)

ម្ទេ១ pineapple

ម្ដីម្ដា hurriedly

ម្ដេញ to worry, be bothered, suffer (mental anguish)

ម្ភៃ /məphɨy, mphɨy/ twenty

ម៉ាយ /məyaaŋ/ one kind, one way

ម្រាក់ female friend (Arch)

ម្រាម finger, toe

ម្រឹត four-legged wild animal (tiger, deer, etc.)

ម្រឹតា (=ម្រឹត) four-legged wild animal

ម្រឹតីម្រឹតា female and male four-footed wild animals

ម្រេច (black) pepper

ម្លប់ shade

ម្លិះនួត a variety of jasmine

ម្លឹង so, such, to that extent

ម្ដីង so, such, to that extent

ម្ដីង ៗ so, such, to such an extent

ម្ជូ betel leaf

ម្ដេះ like this, in this way; so, to such an extent

ម្ដេះសម /mleh sɑm/ must, probably, undoubtedly

ម្ដេះហើយ thus, therefore, in this way

ម្ដេះ thus, therefore, like that

ម្ទេ១ flour

ម្ហូប food, a meal

ម្ហូបចំណី food, various kinds of food

យ

យ៉ porch, balcony

យក /yɔɔk/; Coll: /yɔɔ/ to take, to bring

យកចិត្តទៅ to strive to please, to ingratiate oneself with another

យកចិត្តទុកដាក់ to pay attention, devote oneself to

យកជាការ to rely on, depend on, have confidence in, take seriously

យកជាគ្នា to associate with each other, be friends

យកជាគំរូបយ៉ាង take as an example

យកជីវិត to save one's (own) life

យកតែតណ្ហាទៅចុះ for one's own good

យកលំនាំតាម to imitate, draw inspiration from
យកអាសា to help, assist, wait on; to protect, defend
យក្ខិណី /yeəqkhenəy/ female ogre

យក្ស /yeəq/ giant, ogre

យក្សា (= យក្ស) giant, ogre

យក្សាសូរ (= យក្ស + អសុរ) /yeəqsaasou/ giants, demons, ogres
យង់ intensifier for adjectives of clarity, brightness, etc.
យង់ឃើ to see

យតិភង្គ /yattephuəŋ/ hyphen

យន្ត /yuən/ machine, engine (Lit)

យន្ត (= យ៉ន្ត) /yoən/ magical design

យន្តហោះ /yuən-hɑh/ airplane

យប់ evening, night

យប់ថ្ងៃមួយរសាប first night of the waning moon
យមពាល /yumməbaal/ Yamapāla, guardians of Hell
យមុនា Yamunā (the Jumnā river in northeastern India)
យប់មិញ last night

យប់យន់ evening (Poetic)

យមរាជ /yummərieəc/ Minister of Justice
យល់ to learn, to understand; to recognize, know; to see
យល់គុណ grateful; to feel gratitude

យល់ដា be considered to be

យល់ដាយមុខ selectively, on an individual basis, with discrimination
យល់ថា be considered that

យល់មុខ to show favoritism

យល់ទាស់ to oppose, disagree

យល់ព្រម to agree, consent

យល់ឃង់ bright, luminescent

យល់សប្ដិ /yuəl-sɑp/ to dream

យល់ស្រប to agree

យស /yuəh/ honor, glory, fame, rank

យសក្តា /yuəh-saqkədaa/ high position or rank
យសោធរគិរី /yasaothəreəqkirii/ name for the Bayon
យសោធរបុរ: /yasaothəreəqboraq/ Yasodharapura (original city of Angkor)
យសោធរេស្វរ: /yasaothəreeswaraq/ Yasodharesvara (honorary name of King Yasovarman)
យសោវរ្ម៌ន /yasaowɑɑrəman/ Yasovarman (King of Angkor 889-900)
ឃាង to go (Roy)

ឃាងឃាស to go (Lit, Roy)

យ៉ាង kind, way; like, as

យ៉ាងខ្លី briefly

យ៉ាងណាក្ដី whatever, whatever kind

យ៉ាងតិច at least

យ៉ាងតិចណាស់ at the very least

យ៉ាងកុំទ្ចើង importantly, impressively

យ៉ាងមធ្យម on the average

យ៉ាងម៉េច how?

យ៉ាងមាំទាំ seriously, resolutely

យ៉ាងយូរបំផុត at the longest

យ៉ាងលាយឡំគ្នា mixed, intertwined; complex, subtle
យ៉ាងសម្រាម impressive, remarkable

យ៉ាងសម័យ modern, up-to-date

យ៉ាងស្មោះ sincerely

យ៉ាងហោចណាស់ at least, at the minimum
យ៉ាងហ្នឹងហើយ that's right, it's true

ឃាត (= ឃាត្រា) to go (Roy, Lit)

ឃាត្រា to go; trip (Roy, Lit)

ឃាត្រាមក to come (Roy)

ឃាន vehicle

យ៉ាប់ difficult, hard; slow, inept

ឃាលួង Johnson grass (an aquatic grass)

យាម plow-handle

យាម prediction; auspices, signs of the future

យាម to guard

យាមល្បាត to patrol

យាយ grandmother; title of respect for old ladies

យាយជី nun

យាយី to harm, hurt

យារ to be drawn out, extended, delayed, drawled

យារ៉ a kind of vine used for string

យាល to cry, call (of animals)

យ៉ៃ: /yah!/ ouch!

យី interjection of surprise, annoyance, or admiration (usually accompanied by rising intonation)

យឹត to stretch, draw out

យឹតយោង to help out

យឹត slow; slowly

យុគលពិន្ទុ /yukəleə̆qpɨ̆ntuq/ the symbol -:

យុត្ថ្ការ (= យុត្ថ្ការ) /yuttkaa/ anchor

យុត្តិធម៌ /yuttethɔə/ justice

យុត្ថ្ការ /yuttkaa/ anchor

យុត្ថ្ការ a kind of flower

យុទ្ធកថា /yuttheə̆qkəthaa, yuttəkəthaa/ epic, tale, narrative

យុទ្ធនា /yutthəniə/ war (Lit)

យុទ្ធភ័ណ្ឌ /yutthəphoə̆n/ paraphernalia of war

យុវជន /yuwwəcuə̆n/ youth, young people

យុវតី /yuwwətəy/ feminine youth, young women

យុវនារី /yuwwəniərii/ young lady (Eleg)

យុវ៉ន /yuwan/ youth, young person (usually masculine); boy scout

យុវយារ /yuu-yiə/ sagging, protruding, hanging down

យូរ long (in time), late

យូរឆាប់ sooner or later

យូរណាស់មកហើយ for a long time now

យូរថ្ងៃ many days, a long time

យូរដល់ម្ល៉ះ this long, so long as this

យូរ ៗ ម្តង once in a while, from time to time

យូរលង់ for an extremely long time

យូរអង្វែង for an extremely long time

យួ (= យួរ) to hold or carry in one hand

យួន Vietnam; Vietnamese (n, adj)

យួនអាណាម Annam

 យើ exclamation of astonishment or disapproval (superior to inferior)

យើង we (among intimate friends, or by superior to inferior); I (between intimate friends, or by king to inferior)

 យ៉ើរ to snatch, grab

យ៉ើ:យ៉ើ interjection of surprise

យ្យ៉ាកកុង Viet Cong

យ្យ៉ាណាម Vietnam

យ៉ែម-សារ៉ុង Yêm Sarong (pers. n.)

យោគ to try, attempt, make an effort to

យោគយល់ to understand

យោង to pull up, pull along

យោជនៃ distance of approx. 1600 meters, a mile

យោធា army, military

យោនយាន hanging all around, suspended all over

យោបល់ idea, opinion

យោបំ wail, lamentation, cry

យោល to swing, cause to swing back and forth

យោល to refer to, base oneself on

យ៉ៅ:ម៉ាណ /yɨ̆w-maan/ youth (Lit)

យំ to cry (humans, birds, animals)

យំសោកយ៉ាងខ្លួនប្រាណ to weep violently

រ

រក /rɔɔk/; Coll: /rɔɔ/ to search for, look for, seek
រកកលល្ហាៈ find a pretext to quarrel, pick a fight
រកឃើញ to search successfully, to find
រកកូ to stir up trouble, look for an argument
រកស្ពៀង to search for (a mate)

រកចិញ្ចឹមជីវិត to make a living

រកបាន to gain, get, be able to get

រកមិនឃើញ to be unable to find

រកកន្ទ្រឹង to find fault, provoke; to research, get to the bottom of a matter
រកស៊ី to earn a living

រកអ្វីប្រៀបពុំបាន nothing can compare; incomparably, extremely
រ៉ាក /rɔ̆ɔq/ lovely, beloved

រកា a thorny tree

រកាកោង Rokakong (a town on the Mekong)
រ៉ាក្សួម (= ភ្ជួមរ៉ាក្ស) live a conjugal life
រក្សា /rɔ̆ɔqsaa/ to take care of

រក្សាព្រះកាយ to comport oneself (Roy)

រគ្ងាក sound of rattling of loose boards or slats
រង second, assistant, under; to undergo, suffer; cushion, pillow
រង to defend, to protect, to ward off, block
រង settled, cleared up

រងកម្មវេទនា /rɔɔŋ kam-weetəniə/ to suffer, undergo suffering
រងការ to ward off (a blow, etc.)

រងគ្រោះ victimized

រងទុក្ខ grieved, subjected to grief

រង់ to wait

រង់ចាំ to wait for, await eagerly

រងា to be cold, unpleasantly cool

រងាវ to crow, cluck

រង្គ៉ូវ to pester, annoy

រងំ droning, rumbling, indistinct

រណ /ruŏŋ/ war, battle

រណសាល theater

រណាត់ crisscrossing, doubling back, to and fro; to wander about, wander all over
រង្វង់ frame, shape, facing

រង្វាន់ reward, prize

រងៀ /reŏŋsəy/ brilliance, sparkle, ray
រចនា /raccənaa/ art, handicraft; to decorate, design, create
រជ្ជកាល /raccəkaal/ reign, dynasty

រញ្ជាយ to shake, tremble (iv)

រដិបរដុប rough, heterogeneous

រដូវ season; menstrual period

រដូវក្តៅ hot season

រដូវទឹកទន្លឹង flood season

រដូវប្រាំង dry season

រដូវភ្លៀង rainy season

រដូវត្រជាក់ cold season

រដូវត្រជុំ cool season

រដូវរាំង drought

រដូវវស្សា rainy season

រដូវស្រូវ rice-planting season

ररॊ Rhade (a tribal group)

ररॊ: come untied, come loose; be separated
ररॊ /rɔ̆ət/ state, country, political entity
ररॊकार /rɔ̆əttəkaa/ government, administration
ररॊधम्मनुञ /rɔ̆ətthaqthɔ̆əmmənuñ/ constitution
ररॊमन्त्री /rɔ̆ət-muŏntrəy/ government minister
ररॊसभा /rɔ̆ət-saphiə/ national assembly
ररॊअभिबाल /rɔ̆ətthaaphibaal/ government, administration
ररॊअभिबालचម្រុះ coalition government

រដ្ឋាភិបាលរួសាជីវិតជាតិ Government of National Salvation
រណសិរ្សជាតិ /rənaqsei-ciət/ national front
រណសិរ្សជាតិនៃនេសរ៉ីការ National Liberation Front (of South Vietnam)
រណ្ដាប់ provisions, prerequisites (for a ceremony)
រណ្ដៅ ditch

រណ្ដំ to rattle, bang together (iv)

រណ្ដំទាំងធ្មេញ teeth even rattled

រត់ to run

រត់គយ (= រត់ពន្ធ) to smuggle

រត់ចូលគ្នា to run together, combine

រត់ប្រជុំមក to come running from all directions
រត់ពន្ធ /ruŏt-puŏn/ to smuggle

រត់ទៅ to run haltingly

រតនៃ (= ទ័ពនៃ) /roŏt/ gem, precious stone
ទ័ពនៃ /roŏt/ gem, precious stone

រតនគិរី /rattənaqkirii/ Ratanakiri (Province)
រតនា /roŏttənaa/ precious stone

រត្ដិចរ /roŏttəcaa/ nocturnal

រត្ន /roŏt/ jewel, precious stone

ទ័ពនៃ (= រត្ន) gem, precious stone; precious, beloved
រថ /ruŏt/ car, vehicle

រថភ្លើង train

រថយន្ត /ruŏt-yuŏn/ car, automobile

រថយាន carriage

រទេះ /rɔteh, rəteh, qatiəh/ cart, vehicle
រទេះកង់ bicycle

រទេះភ្លើង train

រទេះឡាន automobile

រទេះអូស rickshaw, hand-drawn cart

រនាបរនៀល falling down in piles

រនាបរនេល falling down in piles

រនាល់ harrow, rake (n)

រនុក bolt, lock (n)

រន្ធាន់ repeatedly, in rapid succession
រន្ធាល gleaming, sparkling

រន្ធី menacingly, threateningly

រន្ធុះ lightning

រន្ធ /ruŏn/ hole, opening, orifice

រន្ធប្រមុះ /ruŏn-cramoh/ nostril(s)

រន្ធត់ frightened, shocked, agitated

របក to peel off, come off, fall away
របង fence, hedge

របប method, way, order; conduct

របបគ្រប់គ្រង system of government

របរ trade, profession

របរការ business, affair

របស់ thing; of, belonging to

របស់ទ្រព្យ possessions, wealth

របស់ធាតុ elements

ररा the symbol ॰

របូត to come loose, slip off, loosen
របូតរលូត to slip away, slip free, escape (Coll)
របួស wounded; a wound

ररपीक to have come open, to have been forced open, burst
ररपेरुप style, way, method

ररपेरुपरैंड style of writing

ररपेरुपररुप manner; manners

ररपेरुपररेरुपरांड style, organization, form
ररपेरुपसिक्षा system of education

ररपः to come loose, crumble, shed

ररपःरपक to fall off, come off, fall away
ररपः sparse, spaced

រញ៉ាត់រញ៉ាយ scattered

រាំ dance, dancing

រាំអប្សរា dance of Apsaras

រាំង a screen, shade

រកាត់ a kind of rattan

រកាយ scattering, dispersing

រកូន crowding together and piling up

ररतितररतिង rolling, undulating

រមាស rhinocerous

រមិល to look, see (Lit)

រមួល twisted

ररमव्त tumeric

ररमॅង usually

ररमॅងररॅत inevitably, surely

ररमॉង a kind of deer

ररमॉងងាប់ place name (lit: dead deer)

ररमाप्ः to appease, relieve, smother, extinguish

ररमव्रॅतडी /rum-roॅt/ pleasant, delightful

ररय hundred

ररय: /rɔyeॅəq/ duration; period, interval

ररय॑ Rayong (pl. n. in Thailand)

ररयॅงररयॅาง sagging, hanging down here and there

ररॅय tattered

ररक a wave (of water, wind, etc.); to roll, churn (of water)

ररॅง shiny, glistening

ररत to go out, be extinguished

ररत्ताररत्तूनव completely extinguished

ररॅาก to shake (tv)

ररॅาय to melt, dissolve (iv)

ररॅาส to shake off (tv)

ररॅก very, extremely (intensifier for black)

ररॅง smooth; completely

ररॅงररॅาง to well up (of tears); to water (of eyes)

ररॅก (= रव्तक) to miss, think about

ररुप to be erased, effaced

ररुः to eat away, spread, consume (as a fire or cancer)

ररूत to slip out

ररूतकून to have a miscarriage

ररॅปป shining, glistening, glowing

ररॅลมररॅาง polished, shining

ररॅ to fall down

ररॅंॅंॅं

រ៉ស់ a kind of fresh-water fish

រសាត់ to float along

រសាត់ចុះទៅ២ float back and forth

រសាយ to dissipate, slacken; be relaxed, relieved; lax, negligent

រសៀល afternoon, early afternoon

រស្មី /reəqsməy ~ reəhsməy/ light, brilliance

រហង់ in a docile group, by groups

រហ័ស fast, quick

រហាម destitute, penniless, miserable

រហាម brimming, flowing, drooling

រហិតរហង់ (=រហង់)

រហូត until, up to, as far as

រហូតដ៏ត្ដម្ដង all the way (without stopping)

រហ៊ែក torn, worn out

រហោចាន isolated, remote

រអាដ៏ weary

រអាក់រអួល be confronted with difficulties, have rough going; troubled, anguished

រអិល to slip, slide; slick, slippery

រអូច to move the lips silently (as if calculating half-aloud)

រា to reach out for

រា to hesitate, hold back; to back up

រាថយ to back up, retreat

ររង់ to hesitate, hold back

ररॉ to obstruct

ररॉ shallow

ररॉ a kind of small tree

ररॉ intimate, tender, gentle

ररॉ passion

ररॉ sexual passion

ररॉ appealing, seductive

ररॉ shape, form; seem, give the impression of

ररॉ to have learned one's lesson, be properly taught

ररॉ body, self

ररॉ to be broken of, to have learned one's lesson, repent

ररॉ to have a change of heart, mend one's ways

ररॉ figure, body

ररॉ a large scaleless fish, royal fish

ररॉ /riəccəkaa/ government, civil service

ररॉ a flowering tree, considered a royal tree

ररॉ /riəccətəy/ royal gift

ररॉ /riəccəthiənii/ royal capital

ररॉ /riəccəniyum/ royalist(adj); monarchism

ररॉ /riəccəniweehsənatthaan/ royal residence

ररॉ /riəccəbaaripiə/ royal entourage

ररॉ /riəccəbottrəy/ princess, royal daughter

ररॉ royal servants (i.e. any official under the monarchy)

ररॉ /riəccəpiphup/ throne, palace

ररॉ /riəccəsap/ royal vocabulary

ररॉ /riəccəsambat/ throne

ररॉ /riəc-rŏətthaaphibaal/ royal government

ररॉ /riəccəwŏət/ fence, railing

ररॉ /riəccəsəy/ lion (Lit)

ररॉ /riəccəthaan/ royal capital

ररॉ /riəciəkənaq/ Buddhist Council, Council of Priests

ररॉ /riəciəthəppətay/ monarchy

ररॉ /riəciənuñaat/ to give permission; permission(Roy)

ररॉ king

ररॉ /riəciəphisaek/ to be crowned as official king; coronation

ररॉ /riəciəmaat/ royal servant, royal aide

ररॉ reign, kingdom

ररॉ dispersed, disseminated;

all over the place, pell-mell

រាត្រី night, evening (Lit)

រាត្រីសិល្ប: a cultural evening, soirée artistique

រាន platform, stage, tier

រាន ៧ ថ្នាក់ seven tiers

រានទេវតា altar

រានហាល porch, flat deck

រាប smooth, flat

រាបសា polite, circumspect, proper

រាបស្មើ even, flat

រាប់ to count, consider as

រាប់ដើងរាប់ជើង to count on the fingers and toes

រាប់ថា...ញ្ញុំន cannot be considered as...

រាបទាប flat, level

រាប់ពាន់តោន by thousands of tons

រាប់មិនអស់ innumerable

រាប់រក consort with, associate with

រាប់រកយកជាគ្នា to cultivate each other's friendship

រាប់អាន to like, respect

រ៉ាប់រង to guarantee, assure

រ៉ាប់រ៉ាយ (= រ៉ាយរ៉ាប់) to tell, relate

រាវណ៏ (= រាណា) Rāvana, a demonic giant

រាណា Rāvana, the 10-headed ogre ruler of Lanka

រាមកេ /riəm-kei/ Ream-Kei (Cambodian version of the Rāmāyana)

រាមស៊ីសូ /riəm-qəysou/ a legendary ogre

រាមាជើងជ្រៃ Rama Cheungprey, a 16th century Cambodian king at Lovek

រាមាយណ /riəmiəyanaq/ Rāyāyana

រាមារ៉ិទ្ធ /riəmiərit/ Rāmāriddhi (= Barommaraja, King of Cambodia 1566-1576)

រាយ to spread, scatter, distribute; to list, arrange in consecutive order; to relate, tell

រាយសំណើ to relate the facts

រាយមាយ careless, negligent

រាយរង unimportant, insignificant

រាយជេរ arranged in consecutive order

រ៉ាយរ៉ាប់ to tell, relate, recount

រាល to spread, expand

រាល់ every (in a sequence)

រាល់គ្នា each of us, all together

រាល់ម៉ោងនៅ every time

រាល់ទ្ធ (= រាល់ទ្ធ) every one

រាល់ទ្ធ (= ទ្ធរាល់) all done, completely executed

រាវ to feel around for

រាវី to harm, cause trouble

រាស់ to rake, harrow

រាស្ត /riəh/ people, populace

រាហ៊ូ /riəhuu/ mythological monster having only the upper half of his body (thought to cause eclipses by swallowing the moon)

រាហ្ម a king of large fish

ริม-คิน /rim-kin/ Rim-Kin (author of Sophat)

រិះ to worry, ponder

រិះគិត to think, decide

រិះរក to search for, seek to; to do research

ริทธิ์ภานุภาพ /ritthii-qaanuphiəp/ power

រ៉ី as for, concerning

រីក to expand, bloom, flourish

រីកថ្លាមុខ to have a clear and happy expression

រីកមុខ to take on a happy expression

រីករាយ happy, joyful

រ៉ីង dry, dried up; to evaporate

ริงโร thin, wasted away

រីរា (=ररा) to hesitate, hold back

រឹង hard, stiff

រឹង increasingly

រឹងជ increasingly, all the more

រឹងមាំ stable, in strong condition

រឹងតែ to insist on

រឹងចចឹង firm, unyielding; obstinate, dogged, stubborn

រឹងប៉ឹង strong, firm, stable

រឹងមាត់ to be stubborn

រឹងរឹតតែ increasingly

រឹត to tighten, constrict

រឹតតែ increasingly

រឹតតែ...ទៅទៀង increasingly...

រឹតរួត to constrict, tighten, contract

រឹតទៅទៀង tighter, worse (of an illness)

រ៉ូវ (= រ៉ូ)

រ៉ូ (= ឫទ្ធិ) /rɨt/ power, magical force, efficacy

រ៉ូម ពុ (flow) gently

រុកវក to search

រុកវាន to invade, penetrate, disturb

រុក្ខ /rukkhaq/ trees, vegetation, forest

រុក្ខជាតិ /rukkhəciət/ trees, forest vegetation

រុក្ខទេវតា /rukkhaq-teewədaa/ spirit of the forest

រុក្ខវិថី /rukkhaq-withəy/ avenue

រុង high, excellent, successful, of high status

រុងរឿង high, glorious, excellent; success, increase

រុងរោចនៃ (= រុងរឿង) successful, respectable, well-to-do

រុញ to push

រុញរា to dilly-dally, to delay

រុត to fish with a conical basket

រុល to inch ahead, work one's way forward

រុះ to disassemble; to untie, undo, unfold; to fall, drop, sprinkle down

រុះរើ to tear down, dismantle

រូ (= ដូច) like, as (Arch)

រូមណ្ឌលចក្រ like a circle, like a wheel

រូវស់ជីវ៉ាត like-life, as if alive

រូង a hole; to make a hole

រូងរាម hole, nest, crevice (in underwater vegetation)

រ៉ូង rattling noise

រូតរះ to hurry

រូប representation, form, figure; specifier for persons, characters, mediums

រូបរោម figure, appearance

រូបរោមលោម /ruup-chaom-loom/ form, shape, figure

រូបរាង form, appearance

រូបរាងកាយ body, figure

រូបល្ខោន dancing figure(s)

រូបសម្ព្ធ /ruup-sɑmbat/ physique, looks, physical endowments

រូបលោក /ruupəlook/ materials things, visible things, tangible form

រូបិយវ៉ាន /ruupəyyəban/ currency, foreign exchange

រូបិយលក្ខណៈ /ruupəy-leəqkənaq/ physical characteristics, physiognomy

រូហាន like, similar to (Arch)

រូហាន brilliant; bold, brave

រួច then, and then; completed, already; to complete, get free from, escape; following a verb: can, able

រួចខ្លួន to escape

រួចផ្ទាល់ប្រាស completed

រួចជីវិត to survive, save one's life

រួចផុត to escape, avoid, get free

រួចពន្ធនីងអាកវគ to be exempted from

taxes and customs duties

ក្រោយមក afterward

ក្រោយស្រេច completely, completely finished

ក្រោយហើយ finished, already

ក្រាញ kinky, coiled, curled

ក្រាញខ្លួន to back down, withdraw (lit: to shrink back, to draw oneself up)

ក្រាញរា to be reluctant, hang back, hesitate

ក្រតទ្រីត (=ទ្រីតក្រត) to constrict, tighten, contract

ក្រប to squeeze

ក្របទ្រីត tight; to tighten, squeeze

ក្របក្រម to assemble, unite, put together, combine

ក្រម to combine, put together

ក្រមខ្នើយ to share a pillow, sleep together, make love

ក្រមប្រតិព័ទ្ធ be united in love, love reciprocally

ក្រមទ័ក to be united in love

ក្រមទ័កដោយលាក់កំបាំង to have an illicit love affair

ក្រមភក្ត្រស to make love

ក្រមលែ្បង to play together

ក្រមរស to indulge in intimacy

ក្រមរសស្នេហ៍ស្និទ្ធ to make love

ក្រមស្នានជួងជីវិត to be together, live together (of lovers)

ក្រមស្នេហ៍ស្នង become lovers, have sexual relations

ក្រស quickly, actively, alertly, vigilantly

ក្រសវង actively, alertly, vigilantly

ក្រសាន់ to hurry, be quick; urgent

ក្រសាយ genial and entertaining, expansive

ᵓ ទ្រី to pick out, to extract; to disarrange, take apart

ទ្រីខ្លួន to escape, get free, free oneself

ទ្រីស to pick up; to select; to gather

ទ្រីសយាន to find

ទ្រឿង story, subject, affair

ទ្រឿងកូនសមុទ្រទឹកដោះ the story of churning the milk ocean

ទ្រឿងដើម the story [from] the beginning, original story

ទ្រឿងប្រលោមលោក novel (n)

ទ្រឿងប្រេង folktale, traditional story

ទ្រឿងរុងរឿ brilliant, glorious

ទ្រឿងរ៉ាវ story, legend, history

ទ្រឿណរង្គ /rɨ̆ən-rŏŋ/ battlefield

ទ្រឿងល្ខោន drama

ទ្រឿងហេតុ reason, problem, situation

ទ្រឿយ ๆ often, continually

ទ្រង់ in order, consecutive

ទ្រង់ ๆ ខ្លួន each in turn, each on his own

ទ្រង់ទៅ continuously into the future, forever

ទ្រង់មក continuously, up to the present

ទ្រង់ទ្រាបដល់ទ្រាបមក continuously, up to the present

ទ្រង់ទ្រាយ distributed here and there, spread around

ទ្រង់ទ្រាល់ continuously, forever

ទ្រង់ទ្រាល់ឆ្នាំ year after year

ទ្រាន to study; to learn, learn how to; try to be

ទ្រានស្ទ្រី to study (Coll)

ទ្រាប to arrange, prepare

ទ្រាបការ to have a wedding ceremony, get married

ទ្រាបខ្លួន to get ready

ទ្រាបចំ to put in order, organize

ទ្រាបនឹង nearly, almost, about to

ទ្រាបពេលា to set the hour, determine the auspicious time

ទ្រាបមង្គលការ to have a wedding ceremony

ទ្រាបរាប់ to lay out, enumerate, recount

ទ្រាបទ្រង់ to be organized, systematized or coordinated; to prepare

ទ្រាបអាហារ to prepare food, serve food

ទ្រាម elder brother (Lit)

រៀមច្បង eldest brother (Lit)

រៀល riel (Cambodian monetary unit)
រៀវ narrow, slim, slender

រ to change back and forth, to fluctuate
ररा to be reluctant, hang back, hang around, loiter
ररॉ to dance; sway back and forth

ररा [forming a] design; ornate, superb
ररचरिल /rɨc-rɨl/ worn out, deteriorated
रल to collapse, to spread out (from a pile)
ररपीॅल /ree-puəl/ army (Arch)

रः to wear away, shave off, chip away
रॅः mineral, ore

रॅरक to carry on a pole across the shoulder
रॅरङ usually, used to, as a rule, generally; increasing(ly)
रॅरकण्ढॅङ a large cicada

रारा disease

रारा a vine-like tree used in curing hemorrhoids
रारा (= रारा) disease

रारारॉयाधि /rookiəpyiəthiq/ illness, disease (Lit)
रारङ hall, building; groom's temporary quarters
रारङकिनॅ्ल्ॅः rice mill

रारङकुन movie-house

रारङचॅ्क /roŋ-caq/ factory

रारङचॅ्कॅ्ल्ॅारॉबॅ्ॅः brewery

रारङफ्ॅः elephant pavilion (pl. n.)

रारङरॅॅः hall, gallery

रारङपॅॅः ceremonial pavilion

रारङपॅ्ॅ printing establishment, press
रारङरॅॅङ sacred brazier

रारङमहारॅ्ॅ /roŋ-məhaosrɑɑp/ place of entertainment
रारङरम्ॅ reception hall (of a palace)

रारङङुल्ॅ्ारॅ्ॅ /roŋ-quhsaahaqkam/ factory
रारॅ to wane (of the moon)

रारॅ to resound (music); to roar (lion); to moo (cow)
रारम body-hair, fur (except human head-hair)
रारम to encircle, to surround

रारॅ to fall, drop, shed (petals, chaff, etc.)
रारॅॅ्ॅ to give off an odor, spread fragrance
रारॅ to scorch, singe

रारःरारॅ (= ङुलरारॅ) /ruəh-riəy/ genial, cordial, expansive
रॅ to wrap, wind, roll

रॅॅारॅ to destroy, kill

रॅॅारॅरङ to exorcise, destroy

रॅॅरङ a kind of cactus with fragrant blooms
रॅॅङ to shake, cause to tremble, agitate; agitated, moved
रॅॅःरॅॅङ to break, crash together (of waves, Poetic)
रॅॅङ a flowering tree

रॅॅङ a plant similar to horseradish

रॅॅः to free, liberate, let loose

रॅॅङ tumult; tumultuous

रॅॅ to follow, deviate, bend

रॅॅङ to think, reflect

रॅॅङरमॅॅल्ॅारॅ feel that, think that...

रॅॅङरॅॅ to consider, ponder, reflect

रॅॅ graceful, lithesome (of gesture)
रॅॅ moment, instant; suddenly, instantly
रॅॅ to picture, visualize, imagine; glance sidewise, steal glances
रॅॅ to float, soar

रॅॅ excited, moved, impressed

रॅॅ fluttering, floating on the breeze
रॅॅ tassel, pompon

रॅॅङ to pass by; across, passing

over

រលត់ to put out, extinguish; to calm down (tv)
រលាង to destroy

រលាយ to melt, dissolve (tv)

រំលឹក (=រំឭក) to remind, commemorate

រំលេងក to transfer (a load); to move away, move over
រំលេច to highlight, put in relief

រំសាយ to loosen, spread, distribute loosely
រំសេរ gunpowder

រំលោង (=១លោង) polished, shining

រំលោភ to violate, usurp

រំលើយ cool; to cool, fan

រំលែ to free, put at leisure, relieve (of work, duty, etc.)
រំលែកម្លាំង to assist, relieve, help

រំអិលខ្លួន to slide over, move over

រំឭក to remind, commemorate

រាំ to dance

រាំង dry; to dry up; to stop (of rain)
រាំង to bar, block, obstruct

រាំង small tree with edible leaves

រាំងរញ្ជៈទ្ធ to establish a defense line
រាំងផ្លូវ to obstruct one's way

រាំងរា to prevent, block, stop

រាំងភ្នំ a kind of tree

រះ to appear, come out, shine (of sun or moon); to dawn
រះមុខ the symbol - ः (Skt. visarga)

ឫកពា /rɨk-piə/ attitude, conduct, character
ឫកឫ /rɨk/ propitious time (Astrology)
ឫទ្ធិ /rɨt, rɨtthiq/ power, magical force, efficacy
ឫទ្ធិដ៏ពៃ: powerful magic

ឫទ្ធានុភាព /rɨtthiənuphiəp/ power, authority

ឫទ្ធិតប:ទតដ: /rɨttəpaq-dacceəh/ magical power
ឫស /rɨh/ root

ឫសកែវ roots, origin

ឫសី /rɨhsəy/ hermit, holy man, rishi
ឫស្យា /rɨhsyaa/ covetous, begrudging; corrupt
ឫស្សី /rɨhsəy/ bamboo

ឫស្សីកែវ a section of Phnom Penh

ឬ /rɨɨ/ or; final question particle used in either-or questions
ឬកុ or, or on the other hand

ឬទេ final question particle: or not?
ឬមួយ or, or perhaps, or rather

ឬអ្វី or what?

ល

ល to try, try out

។ល។ /laq/ et cetera

លក to groove, channel out

លក់ to sell

លក់ to fall asleep

លក់ to fine, penalize

លក់ដាច់ to sell (successfully), to move (of merchandise)
លក់ដូរ to trade, deal in

លក្ខណៈ /leəq/ virtue, quality, principle
លក្ខណៈ /leəqkənaq/ characteristic, attribute
លក្ខណា (=លក្ខណៈ) quality, virtue

លក្ខន្តិក: /leəqkhanteqkaq/ official charter, body of rules
លក្ខ្មណ៍ Lakshmana (Rama's younger brother)
លើ /leəq/ gum lac

លង to try, test, experiment with

លង to appear, make an appearance (of ghosts, apparitions, etc.)
លង់ to sink, be submerged

លង់ (= យូរ) long (in time)

លង់ទឹក to sink in the water

លង់លក់ (= លក់លង់) to sleep soundly

លង់លុះ when

លង់លុះប្រពឹកប្រហាងរកីយ when it was light, at daybreak

លង្ហា /laŋkaa/ Langka (Ceylon)

លវ៉ែ្ងក Lovek, capital of Cambodia, 16th to 19th centuries

លវ៉ែ្ងក period, interval, age

លទ្ធផល /lattəphɑl/ result, yield (Lit)

លទ្ធិ /latthiq, ləthiq/ belief, faith, precept

លន painted, lacquered

លន់ extremely

លន់ នល់ Lon Nol (leader of 1970 coup d'état)

លន្ទ small plant with fragrant flowers

លន្លង់ desolate, melancholic, sad

លន្លង់លន្ទាច lugubrious, solemn

លន្ទាច sad, melancholic, plaintive

លប to sneak, creep, steal

លបលាក់ secretly, surreptitiously

លយ to float, set afloat

លលក dove

លលាដ៍ skull

លលើ stupid, dumb, naive

លលើ high in the air, towering

លលោលលាំ jumping, leaping (repeatedly)

លស់ to skip, miss; intermittently

លា to say goodby; to take leave

លា to spread out, unfold, unwrap (tv)

លា donkey

លាចាក to leave, abandon

លាចាកស្ថានលោកយើងទៅ to die (Lit)

លាក to leave; to turn away

លាកចិត្ត change one's idea, have a change of heart

លាក់ to hide (tv)

លាក់ចាំងអី [why should I] hide anything?

លាង to wash (hands, dishes, etc.)

លាត to spread out, extend

លាតប្រតាង to spread out; extended

លាតសន្ធឹង to spread out, extend; spread out, extended

លាន million

លាន់ to crack, groan, make a noise (of inanimate objects); with a great hubbub, noisily

លាន់មាត់ to cry out, exclaim (involuntarily)

លាភ luck

លាភជ័យ good luck

លាម translator, interpreter (Arch)

លាមក /liəmuŏq/ excrement (Lit)

លាយ to mix; mixed

លាយឡំ mixed with, mixed together

លាវ Lao; Laos

លាវរកាះទ្រូ Lao of Chiengrai (lit: black-stomach Lao)

លាស់ to sprout, come out (of leaves)

លាស់លូត (= លូតលាស់) to expand, flourish

លិង្ग /liŋ/ linga, phallus

លិច to be submerged; to sink

លិច (= ទលច) to leak

លិចក្បាល to have the head submerged

លិទ្ធ /lit/ to lick, lap up

លីត្រ /liit/ liter

លីលា to go, walk (Lit)

លីលា mentally disturbed

លីលាវ be careless, negligent, half-hearted; confused, dazed

លីម ៗ barely visible

លុក to invade

លុកលុយ to invade

លុងលុះ until, to the point of

លុត to bend (the knees); to kneel

លុតជង្គង់ to kneel

លុប to erase; to wash (the face)

លុបចោល to take out, extract, excise, cut out (lit: erase out)

លុយ money

លុយ to cross water or mud on foot

លុះ when; until, to the point of; to attain, achieve

លុះដល់ even to the extent of

លុះដោយ... resulting from

លុះតែ only if, only when

លុះត្រាតែ unless, until; when, only when

លុះព្រឹកទៀង the next morning

លុះយូរ ៣ មក much later on

លូក to reach out, reach into

លូកដៃ to reach for

លូត to protrude, extrude, extend

លូតលាស់ to expand, increase, flourish

លូន to crawl (on the stomach, or as snakes)

លួង to soothe, comfort, cajole

លួងលោម to cajole, persuade, entice

លួច to steal; to sneak

លួចគេ to steal [from] others

លួចប្រពន្ធ to have secret relations

លួចរត់ to run away, sneak away

លួសលេច to stand out, be sharply defined

លើ on, above

លើក to lift up, raise up (tv); to dispatch, deploy (troops); to give (a daughter in marriage)

លើក time, occasion

លើកកន្ទ្រាបដ្ដំ /lɔ̆ɔk kaa wɔ̆ɔntiə bɑŋkum/ to salute, greet, pay homage

លើកខ្លួនជាកូន claim to be the child of

លើកគ្នា to join forces, cooperate

លើកដាក់ to carry (lit: to lift and put down)

លើកតែ except

លើកទ័ព to raise forces, raise troops; to move forces

លើកទុក to set aside; except

លើកលែងតែ except for, with the exception of

លើស to exceed, go beyond

លើសខ្វះពីគ្នា unequal, out of balance

លើសលន់ exceeding(ly)

លើសលុប to exceed, predominate over; exceedingly, predominantly

លើសលែង exceeding, beyond

លើសលែងនានា above everything else

លើសអ្វី beyond, exceeding

លើសអ្វីមុនទៅត even more than before

លឿន fast, rapid

លឿនលឿន extremely fast (Coll)

លេង to fête, give a banquet for

លេងភា a goat-antelope

លេខ /leik/ number, class

លេខទោ (ៗ) /leik too/ repetition sign

លេខាធិការ /leekhaathikaa/ executive secretary

លេខហារ clerk, messenger

លេង to play; to visit; after a verb: for fun, jokingly

លេងកំសាន្ត to relax, be at leisure

លេងគ្នា to fight (Idiom)

លេងជាលេង to make a game out of it

លេងស្រី to chase women

លេងស្រីប្រុស to be promiscuous

លេច to stick up, stand out, appear; exceedingly, surpassingly
លេច to leak

លេប to swallow

លេបទឹកភ្នែក to suffer, to endure (lit: swallow one's tears)
លេបលាយ to glide, float

លេលាប់ be negligent, careless

លេស /leh/ pretext, excuse, reason

 លែង to leave off, desist from, quit; to divorce
ឡែង (=ឡើង) to ascend (Arch)

លែងលះ to divorce, separate

លែងលួងវ៉ាន no longer dared, rather unwilling
លែងបន្ទាយ to extemporize appealingly and provocatively
 លៃ to manage, find a way to, manipulate; to apportion; to figure, calculate, scheme
លៃលែ្ងក to divide

លៃលក /lɨy-lɔɔk/ to manage (to), find a way (to)
លោ to leap

លោ but, on the contrary, contrary to expectation
លោតូច as if

លោក polite title for a man: Mr.; respectful 2nd and 3rd person masc. pron.: you, he, they
លោក world

លោកគ្រូ teacher (masc); the venerable...
លោកគ្រូចៅអធិការ head priest of a temple, abbot
លោកគ្រូធំ head priest, abbot

លោកថា they say

លោកធាតុ (=ចក្រវ៉ាឡ) sphere, galaxy, unit of the universe
លោកធាតុវិទ្យា cosmology

លោកប្រុស he, the master; my husband (Polite, Formal)
លោកសង្ឆ /look-sɑŋ/ Buddhist monk; the clergy
លោកសង្ឆរាជ /look-sɑŋkəriəc/ chief priest, abbot of the monastery; also use to refer to the head of a sect
លោកសន្ធិវ៉ាស /look-sɑnniwiəh/ peoples of the world
លោកស្រី woman of higher rank, wife of government official
លោកស្រី-អ្នកស្រី higher- and lower-ranking women, women in general
លោកឧកញ៉ាព្រះសួ title (of high-ranking official)
លោកអ្នក you readers, you listeners

លោកា (= លោក)

លោកិយ /lookəy/ this world, the temporal world
លោកីយ៍ (= លោកិយ) this world, the temporal world
លោត to jump

លោត a kind of tree

លោតទឹកសម្លាប់ខ្លួន to drown oneself

លោភ greedy

លោម (= លួងលោម) to cajole, entice

លោហិត /loohət/ blood (Roy)

លោះ to redeem, buy back

លោះ to miss, skip, stop temporarily, suspend (activity)
លោះលាយ happy, contented, blissful

លំចង់ a kind of aquatic flower

លំញ្ជង graceful, supple, fluid (of motion)
លំដាប់ order, succession

លំដាប់នោះ at that time

លំដាប់ពីនោះ after that, following that
លំទាន to bow, bend over; to submit

លំនៅ address, residence

លំនៅនៃអាត្មា one's own address

លំនាំ manner, gait, stylized movement, gesture, aspect
លំបាក difficult; difficulty, trouble

លំផាត់ Lomphat (capital of Ratanakiri Province)
លំពង់រាជា Lampong Raja (king of Angkor 1409-1416)
លំហើយ to cool, refresh (of wind)

លំបើយ to relieve, lessen, ease (tv)

លំអ beauty, embellishment

លំអង pollen

លំនុត /lumqaot/ be diligent (in), conscientious (about)

លំអាន to bow, bend over; obedient, submissive, polite

លាំងដើ a kind of tree

លាំងសាត a variety of litchi

លះ to leave, abandon

លះបង់ to abandon, reject, discard

លះបង់ចោល to abandon

ល្ខោន theater, drama

ល្ខោនជាតិ National Theater

ល្ខោនចាស្រាក់ Khmer folk drama

ល្អីកបើ if, whenever (Lit)

ល្ងង់ ignorant, stupid

ល្ងាច late afternoon, evening

ល្បង to test, try, experiment

ល្បងវាសនា to test one's luck, to tempt fate

ល្ប៉ យ silt, alluvium

ល្ប្រាត to patrol

ល្ប្រាល់ tender, green

ល្ប្ងិចកិច្ចកល ruse, trick, artifice

ល្ប្រី fame, renown

ល្ប្រីឈ្មោះ fame; to be famous

ល្ប្រីល្ប្រាញ fame, well-known

ល្ប្រើក improvisation, extemporaneous story

ល្ប្រែង game

ល្ប្រែងស្ទីងល្ប្ងវាសនា gambling

ល្ប្ះ the symbol ฯ

ល្ម enough, adequate; rather, appropriately; just as, at the same time as; it's about time you...

ល្មមចិត្ត acceptable, agreeable

ល្មមតែ just enough to

ល្ហែ soft, pliant, supple

ល្មោភ overindulge in, be greedy for, crave; addicted to (doing something)

ល្មោភស្ទី to be gluttonous

ល្ងន់ល្ហែ graceful, supple

ល្ងា fig

ល្ងាងម Lovea Em (a village in Kandal Province)

ល្ងាសល្ងន់ graceful, willowy, supple

ល្ងី-ហ្ស៊ីណូ /lwii fiinou/ Louis Finot

ល្ងើយល្ងង vague, indistinct (of sound or smell)

ល្ងតល្ងត delicate, soft, effeminate

ល្ងែង compartment, section

ល្ងែងពីរ place name (lit: two sections)

ល្ងាចល្ងើម spread all over, continuous

ល្ងើមល្ងែម tender, sweet

ល្ងង papaya

ល្ងើយ to feel cool and comfortable

ល្ងែ to slack, let up, be at leisure, fritter

ល្ងែង flowing softly

ល្ងៅ glittering, sparkling (?)

ល្អ good, pretty

ល្អ ៗ very beautiful (intensification of /lqαα/)

ល្អាច់ pretty, attractive (Coll)

ល្អិត carefully, properly; pretty, attractive

ល្អមល្ងន attractive

ល្អះ pretty, attractive (Coll)

ល្អស់អង្ក lovely in every detail (lit: the whole body is pretty)

ល្អក់ to be muddy

ល្ងង powder, pollen, dust; beautiful

(of complexion)

ល្អាន disturbance, trace, mark

ល្ងិត fine, in small pieces

ល្ងី a tightly-woven basket

ល្ហែង to deviate, be different, go astray, diverge, equivocate

ឮ /lɨɨ/ to hear; to be heard

ว

ว៉ក year of the monkey (of the 12-year cycle)

ว៉ត /weəq/ chapter, part, section, paragraph; stanza (of longer poem)

ว៉ត្ថ្ម form, arrangement (of speech or writing)

ว៉ង់ a circle; around; specifier for rings

ว៉ង់ក្រចក parentheses

ว៉ង់ធំ the larger circuit

ว៉ង់ភ្ជ /wuŏŋ-pheŏq/ face, shape of the face (Lit)

ว៉ងង ton be lost, confused, muddled

ว៉ងងចាត់ to get lost

ว៉ងងល្ងាតតី confused, muddled, half-conscious

ว៉ងៗ /wuŏŋ/ circle; family

ว៉ងៗសក្តា /wuŏŋsaqkədaa/ lineage, status, pedigree

ว៉ងៗ /wuŏŋsaa/ family

ว៉ចនានុក្រម /waccənaanukrɔm/ dictionary

ว៉ដ្ឋសង្សារ /wŏətdəsɑŋsaa/ cycle of reincarnation

ว៉ណ /wŏən/ to encircle, tangle, enwrap

ว៉ណ: /wannaq/ status, position, color, kind, caste

ว៉ណ-មូលីវ៉ណ /wan mouliiwan/ Vann Molyvan (pers. n.)

ว៉ណ្ណ្យ /wŏənnəyut/ diacritic

ว៉ត /wŏət/ temple, pagoda, temple compound

ว៉ត propriety, respect, respectful behavior

ว៉ត្តកំពង់ត្រចៀកក្រម Vat Kompong Tralach Krom

ว៉ត្តកកកាក Vat Kok Kak

ว៉ត្តបទមវ៉ាត /wŏət bɑtum-watdəy/ Vat Botum Vaddey (a monastery in Phnom Penh)

ว៉ត្តប្រតិបត្តិ propriety, respect

ว៉ត្តភ្នំ Vat Phnom (a monastery in Phnom Penh)

ว៉ត្តលង្ហា Vat Langka

ว៉ត្តសិទ្ធបូ /wŏət səttəbou/ Vat Set Bo

ว៉ត្តអារាម wat, pagoda

ว៉ត្តឧណ្ណាឡោម /wŏət qonaalaom/ Vat Onalaom (seat of the Mahanikay sect)

ว៉ត្ថ /wŏətthoq/ thing, artifact

ว៉ត្ថធាតុវ៉ៃ /wŏətthoq-thiət-daəm/ raw materials

ว៉ត្ថ្ម្ងនភាព /wattənaqphiəp/ progress

ว៉ន្ត /wŏəntiə/ to greet with palms joined

ว៉ធ (=ว៉ាត់) /wŏət/ to slash, swish, lash

ว៉ធ៉ៃ to swish, beat, flail

ว៉ប្ផធ /wappəthɔə/ culture; cultural

ว៉ព age (Lit)

ว៉រ /wɔreəq/ beautiful, precious, desirable

ว៉ជ /wɔɔrəcŏən/ elite, upper class, important figures

ว៉ម្ត /wɔɔ-mɨt/ esteemed friend

ว៉ រ៉ ត /wɔreəqrŏət/ excellent

ว៉ ល ី ក្ល /wɔɔleəq/ high virtue

ว៉ ร ล ី យ ร ោ /wɔreəqsenəy-too/ Lieutenant-Colonel

ว៉ រ ុ ណ /wərun/ Varuna (a Hindu god)

ว៉ល់ to revolve, whirl, eddy; confused, in a fog

ว៉ល់ត ិ ត confused, disoriented

ว៉ ា ហ ក /wəliəhakaq/ horse (Lit)

ว៉ ្ ល ិ /wɔə/ vine

ว៉ ស ្ ា /wŏəhsaa/ rain; rainy season; year; Buddhist lenten period

ว៉ា familiar or derogatory 3rd person pronoun, used to refer to animals, children, persons of low estate, or inanimate objects

ว៉ ា ន : this person

វាង to go around, by-pass; indirectly
វាងវៃ keen, sharp

វាចា to say; speech (Lit)

វាត to turn a boat by paddling toward oneself
វាត់ to slash, swish, lash; to beat, smack, swat; to wield, brandish
វាតា wind (Lit)

វាទី the speaker, the one who spoke

វាយ /way/ to beat, hit, strike

វាយដំ (=វាយ) to beat, hit (Coll)

វាយកៃ to sack, capture, defeat

វាយឃ្មុកខ្លា pretend to be ferocious (lit: act like a tiger)
វាយឃ្មុក (ដាក់) be affected, put on airs (toward)
វារ to crawl (on hands and knees)

វាល field, plain; cleared off, cleaned away
វាលកាល to be cleared off, cleaned away
វាលភ្នំ plateau

វាលឈរ parking lot

វាលរាប a plain

វាលវង់ race track

វាលវង់ចាស់ place name (lit: former race track)
វាលស្រែចម្ការ open field, plain

វាលស្រែ ricefield

វាស់ to measure

វាស់ to measure (lineally)

វាស to scribble, make marks; to gesture, wave, sweep
វាសនា fortune, destiny, fate

វារៀយ unconcerned, nonchalant, detached
វិចិត្រ /wicət/ nice, refined

វិចិត្រសិល្ប: /wicət-səlləpaq/ fine arts
វិច្ឆិកា /wɨccəkaa/ November

វិជ្ជា /wɨcciə/ subject, study, field of learning

វិជ្ជាជីវៈ higher education

វិជ្ជាពិសេស special trade, profession

វិជ្ជមាត្រ /wɨccəmaat/ diameter

វិញ again, on the other hand (contrastive particle)
វិញ្ញាណ /wiqñiən, wiñiən/ consciousness, essence of life, soul, spirit
វិញ្ញាណក្ខន្ធ /wiqñiənnəkhan/ soul, spirit
វិតក្ក /witɑq/ worry, anxiety; to be worried, anxious
វិថី street, way

វិទ្យាស្ថាន /wɨttyiəthaan/ institute

វិទ្យាស្ថានជាតិគរុកោសល្យ National Pedagogical Institute
វិទ្យាល័យ /wɨttyiəlay, wɨttyaalay/ secondary school, lycée
វិទ្យុ /wɨttyuq/ radio

វិទ្យុជាតិ National Radio (Station)

វិធី way, method

វិនិយ /wiqniy/ Vinaya (discipline, rules of conduct for Sangha)
វិនាស to ruin, destroy

វិនាសសាបសូន្យ to disappear, become extinct
វិនិច្ឆ័យ /winɨcchay/ to justify, rationalize; to judge
វិបត្តិ /wibat/ crisis (Lit)

វិភាគទាន /wiphiəqkətiən/ contribution
វិមល /wiqmuŏl/ pure, clean (Lit)

វិមាន monument, mansion

វិមានរដ្ឋ state guest house

វិមានឯករាជ្យ Independence Monument

វិយោគ sad, desolate, bereaved

វិរបុរស /wireŏqborɑh/ hero

វិល to turn around, rotate (iv)

វិលចុះវិលឡើង back and forth, in circles, in flux
វិលត្រឡប់ to return, turn around

វិលវង់ to circle, encircle, orbit

វិលវិញ to return

វិលាស be coy, coquettish; to flirt

វិវត្តនៃ /wiwŏət/ to progress, develop, evolve

វិវេក sad, melancholy

វិសជ្ជនា /wihsaccənia/ to answer (Lit)

វិស័យ /wihsay/ feeling, mood, mind, heart; characteristic; field (of endeavor); chance, fate

វិសាខា (=ពិសាខ) April-May (lunar system)

វិសាល spacious; admirable, meritorious

វិសុទ្ធ (=ពិសុទ្ធ) perfect, flawless

វិសេស special, above all

វិស្ណុ /wihsnuq/ Vishnu

វិស្រមកាល /wihsəmaqkaal/ vacation, recess

វិហារ /wihia/ temple

ឧ (=ឧ)

ឧ ១ frantically, violently

ឧ ១ to be in trouble, have difficulties; to be in the way, get in the way; with a great commotion, with a hue and cry

ឧ ១ /wiiriyan/ diligence, effort

ឧ ១ right away, with a dash

ឧ ១ (=ឧ) again, on the other hand (Arch)

ឧ /wəiy/ exclamation of surprise, or to attract attention (rather arrogant or impolite)

១ ១ to be free of, without

១ ១ crooked, winding

១ ១ Vietnam

១ ១ to avoid, abstain from

១ ១ except for, with the exception of

១ ១ (=១) retribution

១ to wrap up

១ Veda; magic formula

១ misery, strife; sensation, feeling

១ to suffer (mentally)

១ /weetikaa/ podium, platform, forum

១ predestined misfortune (caused by past actions)

១ bad deeds, immoral acts

១ (=១) trouble, misfortune, negative karma

១ time, period; when

១ air, space (Lit)

១ (=១) air, space (Lit)

១ /weh/ to slip away, sneak away, avoid

១ to explain in detail, to detail, analyze

១ long (space and time)

១ eye glasses

១ keen, quick

១ (=១) sharp, quick

១ (= ១) to hit

១ /wiytəraqnəytənii/ Vaitaranidani (hell for deceivers)

១ (= ១) stanza, paragraph, clause

១ /woohaa/ eloquence, wit

១ /weŏŋ/ palace, enclosure, compound; to enclose, obstruct

១ to fence off, surround with a stake fence

១ curtain

ស white

ស to insert (into a pre-existing groove or hole)

ស hair (of the human head)

ស grayhaired

ស /saq/ era

ស /saqkamməphiəp/ activities

ស /saqkəwaa/ title of a palace song

ស /saqkomaa/ male bird (Lit)

សកុណី /saqkənəy/ female bird (Lit)

សក្ការៈ /saqkaaraq/ worship, homage; idol

សក្តិ /saq/ rank, status, grade

សក្តិសម /saq-sam/ fitting, appropriate (Lit)

សក្តិសិទ្ធិ /saq-sət/ efficacious

សង to repay, reimburse; back again, in return; to enhance, contribute to

សង two (Thai)

សងខាង the (two) sides, at the sides

សងសារ (=សារសង) to converse, answer reciprocally

សង់ to build

សង់ទីក្រាត /saŋtikraat/ centigrade

សង់ទីម៉ែត /saŋtimaet/ centimeter

សង្កត់ to press, to push down

សង្កត់សង្កិន to oppress, suppress

សង្កថា /saŋkəthaa/ a talk, impromptu speech

សង្ការ doubt, suspicion; be suspicious, doubtful

សង្កាត់ division, sector, quarter, section

សង្កេត to observe; to consider

សង្ខ a plant whose leaves are used to roll local cigarettes

ស័ង្ខ spiral shell used as a trumpet

សង្ខរ៉ា /saŋkəran/ building materials

សង្ខារ /saŋkhaa/ life, existence, cycle of rebirth (Lit)

សង្ខាង the sides, at the sides

សង្ខេប /saŋkhaep/ to abbreviate; abbreviated

សង្គម /saŋkum/ society

សង្គមកិច្ច /saŋkummək̀əc/ welfare

សង្គមរាស្ត្រនិយម /saŋkum-riəh-niyum/ Sangkum Reastr Niyum (the Popular Socialist Community)

សង្គ្រៀតធ្មេញ to grit the teeth, gnash the teeth

សង្គ្រាម war

សង្គ្រាមពិភពលោកលើកទី ២ World War II

សង្គ្រោះ to help, assist, support

សង្ឆ /saŋ/ priesthood; the Sangha

សង្ឆកិច្ច /saŋkhəkəc/ religious ceremony

សង្ហ៊ីន a thorny tree

សង្ឃឹម to hope, expect

សង្ឃឹមយ៉ាងមុះ to hope fervently

សង្រែង to grieve, suffer

សង្រែងសង្រៃ to grieve

សង្ហ៊ីងក a truss for carrying a basket

សង្វាត work hard (at), try hard (to), be diligent (in)

សង្វាត chain or sash worn across both shoulders, crossing at the chest and fastened with a pin or brooch

សង្វាស union, relation

សង្វេត grief, distress; sad, mournful

សង្ស័យ /saŋsay/ to doubt, suspect, wonder

សង្សារ reincarnation; Fig: sweetheart, beloved

សច្ចៈ /saccaq/ truth

សច្ចា /saccaa/ to swear, promise

សច្ចាប្រណិធាន oath of allegiance (to the king)

សច្ចំ /saccaŋ/ truth, honesty, goodness

សញ្ញាប់ sad and pensive (of face)

សញ្ជាតិ /sañciət/ nationality, race

សញ្ជឹង to reflect, ponder, daydream

សញ្ជឹងសញ្ញាប់ to daydream, be in a reverie, be preoccupied with one's thoughts

សញ្ញា /sañnaa/ sign, symbol; to promise

សញ្ញាបត្រ /sañnaabat/ degree; diploma, certificate

សញ្ញាសង្ខារ /sañnaa-saŋkhaa/ signs of life

សណ្ត /sandaa/ edge, border

សណ្តាន់ a tree with sour fruit used in cooking

សណ្ឋាប់ custom, convention; order, sequence

សណ្ឋាយ a kind of scaleless fish

ល្លាក to stretch out, lie down

សណ្តែក bean(s)

សណ្តែកដី peanut

សណ្ឋាង to tow

សណ្ឋាគារ /sɑnthaakiə, sɑnthəkiə/ hotel, guesthouse

សណ្ឋាគារទេសន្ត governor's mansion

សណ្ឋាន shape, aspect

សតវត្ស /sattəwoʔət/ century

សតិ /satteq/ reason, memory, power of thought

សតិសម្បជញ្ញៈ /sətteqsɑmpañcəññeʔəq/ conscience

សត្តបង្ហ័ជ (=ស្ទង្ហ័ជ) /sattəbɑŋkac/ a variety of lotus

សត្ឋា /sattəbaa/ a kind of tree

សត្យ /sat/ truth; truthful

សត្យា (= ស័ត្យ, សត្យ) /satyaa/ truth

សត្ត្រូវ /sattrəw/ enemy

សត្ត /sat/ animal, being (human or animal)

សត្តកំពូលអាចម៍ dung-beetle

សត្តនរក /sat-nɔruʔəq/ creatures of hell

សត្តនិងទ្រព្យ fauna and flora

សត្តបក្ខី /sat-baqsəy/ birds, the bird kingdom

សត្តបំផុ beast of burden, domesticated animal

សត្តពាហន /sat-piəhanaq/ livestock

សត្តរត្តិចរ /sat-rattəcaa/ nocturnal birds

សត្តលោក animal world; animals

សត្តវិស័យ living animal, real animal, living being

សទ្ធា /satthiə/ generosity; religious faith

សទ្ធាសម្ប្ញា the possession of faith

សន្ដាន /sɑndaan/ family, kind, lineage

សន្ដានចិត្ត intention

សន្ដិភាព /sɑnteqphiəp/ peace, tranquillity

សន្ដិវិធី /sɑnteq-withii/ peaceful means

សន្ធារ to support, help out, assist; support, assistance, kindness

សន្ធិត to stay, reside in

សន្ធនា /sɑntəniə/ to converse

សន្ធភាព /sɑnteʔəqphiəp, sɑntəphiəp/ density of population

សន្ធរ (=ពីរនៃ:) /sontəreʔəq/ euphonious

សន្ទិ: to doubt, suspect, be suspicious

សន្ទ: boom, leap, increase; burst (of flame)

សន្ទូច fish-hook

សន្ទែ a kind of vine with sour fruit

សន្ទ:ប្រជុំ sternum, chest

សន្ធប់ to close off, suppress

សន្ធរមុ៉ក Santhor Mok (usually considered the author of Tum-Teav)

សន្ធាប់ to shout loudly and menacingly (in order to intimidate or cause panic)

សន្ថិយា (=សាណ្ឋិយា) /sɑnthiyaa/ curtain

សន្ធឹក many, a large number, in great numbers; thunderous, tumultuous

សន្ធឹកសន្ធែ dejected, weary

សន្ធឹង to spread out, extend (tv)

សន្ធែ (=សន្ធឹងសន្ធែ) to sprawl despondently, be enervated with despair, sulk

សន្ធែសន្ធឹក (=សន្ធឹកសន្ធែ) sprawled despondently, prostrate with dejection

សន្ធាំ fiercely, like an inferno

សន្ធ្យា /sɑntyiə/ dusk, twilight

សន្និសីទ /sɑnnisət/ conference

សន្ធ /sɑnnəmɑt/ to agree, allow, promise; to presume

សន្យា /sɑnniyaa/ to promise

សន្ធប់ to faint, lose consciousness

សន្លឹក specifier for pages, leaves, sheets

សន្លឹកបិទបញ្ជូល shutter, movable covering

សន្ធឹម ៗ slowly, laboriously

សន្ទឹម dew

សន្ធំ to save, accumulate

សន្សំសាងសីលា accumulate merit (i.e.by keeping the precepts)
សប្តាហ៍ /sappdaa/ week (Lit)

សប្បាយ /sapbaay, səbaay/ happy, pleasant, enjoyable
សប្បាយចិត្ត to be happy, content

សប្ប្រុសរ /sɑpborɑh/ kind, friendly; kindness, generosity
សប្ប្រុសរជន /sɑpborɑh-cŏən/ generous people
សព /sɑp/ corpse

សព៌ាង្គ /sarəpiəŋ/ body (Lit)

ស័ព្ទ /sap/ sound, word, speech

សព្វ /sɑp/ every

សព្វគ្រប់ all, entirely; every

សព្វគ្រប់ប្រការ in every detail, exhaustive
សព្វថ្ងៃនេះ nowadays, these days

សព្វទៀ just, only (disparaging)

សព្ព្រះរាជហ្ឫទ័យ /sɑp-preăh-riəccəhaqrɨtɨy/ to be willing (to), pleased (to); satisfied, pleased (Roy)
សព្វសាយ spreading all around; everywhere; everything
សព្វសារ:ពើ (=ទាំងអស់) /sɑp-saarəpəə/ every, all; everything
សព្ទសិទ្ធ /sɑp sət/ Sabvasiddhi (name of one of the fifty apocryphal Jatakas popular in Cambodia, Thailand, and Laos)
សភា /saphiə/ house, parliament, assembly
សភាព /saphiəp/ atmosphere, attitude, aspect
សភាវ: (=សភាព) /saphiəweăq/ condition, state
សភាវ:ប្ញត្ត /saphiəwappañnat/ state of the mind, intellect
សម /sɑm/ appropriate, fitting, becoming; to fit, go well with; then, accordingly; undoubtedly, obviously, likely that
សម /sɑɑm/ fork

សមគាត់នឹងនឹកខ្ញុំ she will surely miss me

សមគួរ /sɑm-kuə/ appropriate, proper

សមតែ it would be only appropriate that
សមនឹង plus the fact that; go well with, fit

សមជ៌ី surely, undoubtedly

សមភាព /sɑmməphiəp/ equality (Lit)

សមរម្ យ /sɑm-rum/ appropriate

សមសក្តិ /sɑm-saq/ appropriate to one's rank
សមសព្ /sɑm-sɑp/ comely in every respect
សមសួន /sɑm-suən/ proper, appropriate (to), consistent (with)
សមត្ថកិច្ច /samattəkəc/ responsibility

សមត្ថភាព /samattəphiəp/ ability, capability
សម័យ /samay/ period, era; modern, recent; information, matter, circumstance
សម័យថ្ងៃនោះ that day

សម័យថ្ងៃមួយនោះ one day

សម័យថ្មី modern times, recent times

សម័យដំបូង in the beginning, the earliest times
សម័យមុនអង្គរ pre-Angkorian period

សម័យមុន ៣ earlier times, in the past

សម័យអង្គរ Angkor period

សម័យអាណាព្យាបាល the colonial period, the (French) protectorate period
សមរភូមិ /samɑɑrəphuum/ battlefield (Lit)
សមាគម /samaakum/ association, union
សមាជជាតិ /samaac-ciət/ National Congress
សមាជិក /samaacɨk/ member (of a club, society, etc.)
សមាធ concentration, meditation

សមាធ concentration, meditation

សមិទ្ធ /saməthiq/ achievements, accomplishments
សមុទ្ /səmot/ sea, ocean

សម្ពម frail, skinny; skinny person

សម្គាល់ to point out, indicate; to understand (that), agree (that); sign, indication, symbol; knowledge, familiarity (with)
សម្ងាត់ secret, confidential

សម្ងំ (= សំងំ) be still, stay quiet

សម្តេច /sɑmdac/ royal title: Prince

សម្តេចវ៉ាហ្ការ title for a high-ranking prince

សម្តេចព្រះបរមរាជាវ៉ារាមាធិបតី title for King Chan Raja

សម្តេចព្រះបិតុលា royal uncle

សម្តេចព្រះភគិនេយ្យ /-pheəʔqkineeyoo/ royal nephew

សម្តេចព្រះមហាក្សត្រិយានីជាអម្ចាស់ជីវិតលើស្ទឹង Her Royal Highness the Queen

សម្តេចលីលា name of a poetic style used in the Ream-kei

សម្តេចនុ៎ Royal Father (term of affection for Prince Sihanouk)

សម្តែង to show, demonstrate; to perform, show off, posture; to say, declare

សម្ម៉ាយ /sɑmmətiəy/ ordinary, common, general

សម្ហ៊ាក់ (=ស្ហ៊ាក់)

សម្បក peel, skin, bark

សម្បត្តិ /sɑmbat/ possessions, wealth

សម្បទា /sɑmpatiə/ attribute, natural gift

សម្ផ្ទ /sɑmbao ~ sɑmbol/ complexion, color

សម្ផ្ទសម្បក color, complexion (Coll)

សម្ផ្ទ, សម្ផ្ទណ៏, សម្ផ្ទណ៏, សំបូរណ៏ /sɑmbou/ complete, plentiful, full, rich

សម្ផ្ទណ៏ស្ងប្ញាយ affluent

សម្ផ្ទណ៏ផ្ទាស្ងិទ្ធិរាជ /sɑmbourənaacñaa-səthiriəc/ absolute monarchy

សម្ផ្ទើម grand, awesome, impressive

សម្ពង្ស /sɑmpuəŋ/ formula for predicting conjugal success

សម្ពន្ធ /sɑmpoən/ tie, relationship, alliance

សម្ពាយ shoulder-bag

សម្ពោធ to dedicate, inaugurate

សម្ភារ /sɑmphiə/ accumulation of merit; to accumulate merit

សម្ភារភ្លីក /sɑmphiə-plɨk/ magical formula

សម្ភារ: /sɑmphiəreəʔq/ things, goods, provisions, merchandise

ស្រមប to reconcile, to agree

ស្រមស់ charm

ស្រមាក to rest, relax, take a break

ស្រមាន្ត to sleep (Eleg)

ស្រមាប់ for the purpose of

ស្រមាប់ set, suit

ស្រមាយ translated from Pali or Sanskrit, in the vernacular

ស្រមាល to lighten, relieve

ស្រមាលកូនប្រុស to give birth to a boy

ស្រមិទ្ធ (=ស្ហ៊ីទ្ធ) success, achievement

ស្រមឹង to ponder in silence, be pensive

ស្រមុះស្រមួល to conciliate, appease, reconcile

ស្រួល to ease, make easy, make comfortable, facilitate

ស្រេច /sɑmrac/ to settle, decide, resolve; to achieve; to finish, fulfill

ស្រេចការ to be over, come to an end, conclude

ស្រេចព្រះនគរ gain accession to the throne (Arch)

ស្រេចសង្ខារ put an end to his life

ស្រ៊ែក yell, shout, scream (n)

ស្ហ្ម /sɑmlɑɑ/ stew, thick soup

ស្ហ្មម្ហ /sɑmlɑɑ/ pungent stew

ស្ហ្ម ក់ to stare at, scowl at

ស្ហ្ម ប to fold, bring together

ស្ហ្ម ាញ friend

ស្ហ្ម ាញ beloved

ស្ហ្ម ាប់ to kill

ស្ហ្ម ាប់ខ្លួន to commit suicide

ស្ហ្ម ឹង to stare (at)

ស្ហ្ម ត to threaten

ស្ហ្ម ៅ clothing worn below the waist

ស្ហ្ម ៅបំពាក់ clothes, clothing

ស្ហ្ម ង voice, sound

ស្ហ្ម ត to clean (tv)

សយនដ្ឋាន /sayyɑnnəthaan/ dormitory

សយនា /sayyənaa/ bed, sleeping place (Lit)

សរ /sɑɑ/ arrow (Lit)

សរកាមសិទ្ធ magical arrow

សរពេជ្ញ /sarəpɨc/ the one who knows all (i.e. the Buddha)

សរសើរ /sɑsaə, təsaə/ to praise, flatter

សរសើរហេមន្តមាស 'In Praise of Winter', a romantic poem ascribed to King Sri Dhammaraja

សរសេរ /sɑsei, təsei/ to write

សរសៃ /sɑsay, təsay/ vein, thread; specifier for threads, strings, slender sticks

សរសៃ (=ត្រសៃ) a kind of turtle

សរសៃទ្ធ្ងើ veins stick out, veins protrude

សរិល /saqrəl/ body, oneself (Lit)

សរីរ: /sərəyreəq/ body (Lit)

សល់ to remain, be left over; remains

សល់ many, in abundance, extremely

សល់ at, on, upon

សល់ស្រី exceeding all other women

សល់ទ្ងាល់ involved, attached (i.e. to this life, to worldly concerns)

សវនា /sawəniə/ to listen; ears (Lit)

សសរ pillar, post, column

សសាត់ (=ទសាត់) to float along

សសិត to preen, to trim or dress the feathers with the beak

សសិត a kind of sharp-bladed grass

សសូល (=ត្រសូល) gently rounded

សសៀត to skirt, go carefully along the edge, sidle along the edge of

សស្ត្រាវុធ /sattraawut/ weapons

សស្រាត់ to be dripping, soaked

សស្រាញ់ vigorously, with abandon

សស្រាក profusely

សហកណ៌ /sahaqkaa/ cooperative (organization)

សហកណ៌សាខា branch cooperative

សហការី /səhaqkaarəy/ colleague, associate

សហជីវិន /səhaqciiwɨn/ comrade (a general title used especially with members of the Sangkum Reastr Niyum)

សហប្រជាជាតិ /səhaq-prɑciəciət/ United Nations

សហប្រតិបត្តិការ /səhaq-prɑtebat-kaa/ cooperation, cooperative effort

សហជរ /sahaqroət/ union; the United States

សហជរអាមេរិក /sahaqroət-qaamerɨc/ United States of America

សហ៊ីស bold, fierce, savage

សហស្ស្ក្ខុមារ /sahahskomaa/ Sahassakumāra, Rāvana's youngest son

សហាយ lover; to have an affair

សា to retrace, redo, recommence, repeat; to tell one's story, recount past misfortunes

សាស្ត្ត to speak, say (Lit)

សាជាថ្មី anew, again

សាកល្ប to test, try, experiment

សាកសួរ to inquire, ask, interrogate

សាកសួរសុខទុក្ខ to inquire about the wellbeing of

សាកល /saakɑl/ universal, general

សាកលលោក /saakɑl-look/ the world, universe

សាកលវិទ្យាល័យ /saakɑl-wɨttyiəlay/ university

សាកលវិទ្យាល័យភូមិន្ទវិចិត្រសិល្ប: Royal University of Fine Arts

សាខា spread out, bushy; branch, limb, division

សាគរ ocean, sea (Lit)

សាង to build (Lit)

សាង...ទុកនៅ established, set down, prescribed

សាងទង្ហ៊ី create negative karma

សាច់ flesh, meat; texture; kin

សាច់ក្រក sausage

សាច់គោ beef

សាច់ជ្រូក pork

សាច់ជ្រូកទៃ្ជ roast pork

សាច់ឃាម complexion (lit: flesh and blood)

សាច់ឈើ inner flesh, core (of a tree)

សាច់ដុំ muscle

សាច់ទា duck meat

សាច់មាន់ chicken meat

សាច់រឿង facts, plot, subject matter

សាត់ (=រសាត់) to drift off, float away

សាទរ to empathize with, rejoice with

សាធារណ /saathiərənaq/ public

សាធារណការ /saathiərənaqkaa/ public works

សាធារណរដ្ឋ /saathiərənaqrŏət/ republic

សាធារណរដ្ឋនិយម republicanism

សាធុ /saathuq, saathuup/ fine, so be it, amen (Buddhism)

សាធុការ blessing, good wishes

សាធុជន /saathucŏən/ good people

សាន់វ៉ាន់ (=សាន់ង៉ាន់) /san-wan/ to be in the way, to impede

សាន្ត peaceful, tranquil, quiet

ស៊ាន buzzing, humming

សាប to broadcast, spread, sow

សាប bland; fresh (not salty); weak, diluted

សាប sable

សាបព្រោះ to spread, broadcast

សាបសូន្យ to die out, become extinct, disappear, be eliminated

សាប៊ូ soap

សាមគ្គី /saaməkii/ unity, togetherness, affection; to unite

សាមគ្គីសាមគ្គា /saaməkii-saaməkiə/ unity, togetherness, affection; to unite

សាមញ្ញ /saamañ/ common, ordinary

សាមណេរ /saaməneі/ novice monk, student monk

សាមសិប thirty

សាមាន្យ (=សាមញ្ញ) low, evil, common

សាមីខ្លួន /saaməy-kluən/ the person in question; himself, herself, themselves

សាមីខ្លួនខាងស្រី bride (lit: female member of the bridal couple)

សាយ to spread, diffuse, suffuse

សារ letter, message (Roy)

សារ /saareŏəq/ cause, basis, reason

សារថី driver (of a carriage)

សារផ្ទាត់ /saarəphat/ all kinds, everything

សារពត៌មាន /saa-pɔədɑmiən/ news, newspaper; the press

សារពើ (=ទាំងអស់) /saarəpəə/ all, everything

សារពើភាពផ្ទាំង the whole scene, panoply

សារពេជ្ជ (=សព្ទ៌ជ្ជ) /saarəpɨc/ the enlightened one (Buddha)

សារភាព /saarəphiəp/ to confess

សារសង /saa-sɑɑŋ/ to converse; to answer

សារ - សរ Sar Sor (pers. n.)

សារ:សំខាន់ /saareŏəq-sɑmkhan/ importance, matters of importance

សារាចរ /saraacɑɑ/ circular, memo

សារាយ seaweed

សារិកា blackbird

សាល hall (Fr. salle)

សាលសន្ទិសិទ្ធបត្ត្ពុ Cattomuk Conference Hall

សាលា school, hall, pavilion

សាលាដំនុ court

សាលាសំ្ចង provincial supreme court

សាលាទេវរូ a small square pavilion built for the forest spirit

សាលាព្រះជ័យចេស្ត Preah Chey Chesda School

សាលារៀន school

សាលាវត្ត pagoda-school

សាលាសិក្សាវត្ត pagoda schools

សាលាសំណាក់ resting place; public hall

សាលាស្រុក district office

សាវ young unmarried girl (Lao)

សាវតារ /saawədaa/ history, record

សាវ៉ា irresolute, fickle

សាសន៍ /saah, sah/ nationality, race

សាសនា /sahsnaa/ religion

សាសនាព្រាហ្ម /sahsnaa-priəm/ Brahmanism

សាសនាឥស្លាម /sahsnaa-qihslaam/ Islam, the Moslem religion

សាស្ត្រា /sahstraa ~ satraa/ palmleaf manuscript (usually religious)

សាស្ត្រាចារ្យ /sahstraacaa/ professor

សាហ៊ីស /sahah/ wicked, mean

សាហាវ vicious, mean

សាឡាង ferryboat (Fr. chaland)

សិក្ខាបទ /səkkhaabɑt/ precepts (of the Buddha)

សិក្សា to study, do research; education

សិក្សាធិការ /səksaathikaa/ education (administration)

សិង្ហ /səŋ/ lion

សិត to pour out from a jar

សិតសក់ to comb the hair

សីតា /seedaa/ Sita (Rama's mate)

សិទ្ធិ /sətthiq, səthiq/ right, privilege

សិទ្ធិមនុស្ស human rights

សិន first, before (polite hortatory final particle)

សិន(=២០ ញ្ជាម) a distance of about 40 meters

ស៊ីនក្យាង /sɨŋkyaaŋ/ Singkiang

សិនេនុរ៉ាជ /səneeruriəc/ (Mt.) Meru

សិរ /sei/ head (Roy)

សិរសា (=សិរសី) /seirəsaa/ head (Roy)

សិរសី /seirəsəy/ head (Roy)

សិរី /serəy/ beauty, charm, power (an element frequently found in place names)

សិរីវង្ស /seriiwŏət/ Sirivath (pers. n.)

សិរីសួស្ដី /serəy-suəsdəy/ blessing, good fortune

សិរីសោភ័ណ /serəy-saophŏən, siisəphon/ Sisophon (a district in Battambang Province)

សិលា /səylaa/ stone, slab

សិលាចារិក /səylaa-caarək/ stone inscription

សិល្ប /səl/ magic, having magic power

សិល្ប: /səlləpaq/ art, arts

សិល្ប:ករ /səlləpaqkɑɑ/ artist

សិល្ប:សាស្ត្រ /səl-saah/ science of magic

សិវ /səyweŏəq/ Siva

សិវលិង្ग /səywəlɨŋ/ Siva linga

សិស្ស /səh/ student

សិស្សានុសិស្ស /səhsaanusəh/ students

ស៊ី /sii/ to eat (familiar, or of animals); to use, consume

ស៊ី to win (of the dealer in a card game)

ស៊ីការ attend a wedding banquet

ស៊ីផឹក to eat and drink, to feast

ស៊ីសងគ្នា to contest, challenge, compete (with)

ស៊ីកុងទី Sei Kong Ti (pers. n.)

ស៊ីក្លូ cyclo, pedicab

ស៊ីតា (=សីតា , ស្រីតា) Sita, Rama's mate

ស៊ីបេរី /siibeirii/ Siberia

ស៊ីម៉ង់ត cement

ស៊ីមា boundary, border

ស៊ីរមាន់ /sei-mŏən/ a variety of rambutan

ស៊ីរ៉ូ syrup (Fr. sirop)

ស៊ីវិល /siiwɨl/ civil, civilian (Fr. civil)

ស៊ីល /səl/ precept, principle

ស៊ីល /səylaq/ virtue, moral excellence

សីលទាន /səl-tiən/ morality (lit: precepts of charity)
សីលប្រាំ the first five principles (of Buddhist disciples)
សីលសិក្ខា /səl-sekkhaa/ pursuit of virtue
ស៊ីសុវត្ថិ /siisowat/ auspicious, felicitous
ស៊ីសុវត្ថិ Sisovath (king of Cambodia 1904-1927)
សីហ /səyhaq/ lion (Lit)

សឹក war, army; military

សឹក to leave the monkhood

សឹង almost, almost all; surely, almost certainly, precisely, just having, being
សឹងកើមាន is possible, can happen

សឹងចុះចូលច្រើន subjugated in considerable numbers
សឹងនឹត almost, on the point of

សឹងង៉ុកថាញ់ /sə̆ŋ-ŋok-than/ Son Ngoc Than (a politician)
សីង្ហ (=ស៊ីង្ហ) /səŋ/ lion (Lit)

សីត (=ស៊ីត) to pour

សីម then, and then

សីម ៗ slowly

ស៊ីម - វ៉ា Sim Var (a former Prime Minister of Cambodia)
សុ prefix: good, excellent

ស៊ីកគ្រសុក be involved, implicated; disorganized, involved, haphazard
សុកល /sokɑl/ happy, cheerful

សុក្រទិន /sokkrət̆in/ Friday; Venus

សុក្រិតភាព /sokrəttəphiəp/ perfection, flawlessness, ideal appearance
សុខ to be healthy, happy; good health, happiness
សុខចិត្ត to be willing (to), agree (to)

សុខទុក្ខ good [luck] and bad, happiness and sorrow; fate, life
សុខភាព /sokkəphiəp/ health

សុខសប្បាយ to be well and happy

សុខសាន្តត្រាណ peaceful, quiet, at peace

សុខា health, wellbeing

សុខាភិបាល health (administration)

សុខោទ័យ /sokhaot̆iy/ Sukhothai

សុគត /sokŭət/ to die (Roy, Clergy)

សុគ្រីព /sukrĭp/ Sugriva, a monkey king
សុចរិត /soccərət/ honest, moral, just

សុជាតា name of one of Indra's wives

សុដន់ breast (Roy)

សុទ្ធ /sot/ pure; all, completely; exactly, just like
សុទ្ធតែ exclusively, all without exception
សុទ្ធសាធ /sot-saat/ pure, unmitigated; really, truly
សុន្ទរ good, excellent, pleasing to the ear
សុន្ទរទាន /son-tiən/ willing charity, unbegrudged gift
សុន្ទរកថា /sontərə̆əqkəthaa/ speech, address
សុបិន dream (n., Lit)

សុបិនកុមារ main character of the story of the same name
សុពណ៌ /sopɔə/ gold (Lit)

សុភមង្គល /sophə̆əq-mŭəŋkŭəl/ good fortune, prosperity and happiness
សុភា sage, wiseman, magistrate

សុភាទន្សាយ The Wise Hare

សុភាព polite, kind, gentle, good

សុភាពរាបសារ polite, gentle, well-mannered
សុមេរ៉ា (Mt.) Meru

សុរដ់ neck (Roy)

សុរភី fragrance, perfume

សុរា liquor

សុរាគារ distillery

សុរិយា /soriyaa/ sun (Lit)

សុរិល (=សរិល) body (Roy)

សុរិលភ្ជ្រុតពិនរកត extremely fair of face and form
សុរ្យកាន្ត /sourəkaan/ sunstone

សុវ៉ណ្ណ /sowan/ gold (Lit)

សុវណ្ណគត /sowannəkuŏt/ to die (Roy)

សុវណ្ណបុប្ផ (= ផ្កាមាស) /sowannəbopphaa/ gold flower tribute

សុវណ្ណភូមិ /sowannəphuum/ Suvarnabhumi (Golden Land; ancient name of Indianized Southeast Asia)

សុវណ្ណទេវី one of Preah Chinavong's wives

សុវណ្ណវង្ស /sowannəwŏŋ/ name of Preah Chinavong's father

សុវណ្ណហង្ស /sowannəhɑŋ/ golden swan

សុវត្ថិភាព /sowattəphiəp/ safety, good health

សុសសព្វសាយ all over, everywhere

សុទ្ធាទ្ធ (= ស្ថុសាឡ័យ) heaven, abode of the angels

ស៊ូ to be determined, persistent; would rather, would sooner

ស៊ូស្លាប់ would rather die

សូក to bribe, entice with gifts

សុគ្រីព (= ស្ថុគ្រីព) Sugriva, a monkey king

សូត្រ /sout/ to recite; the Sutra (a section of the Tripitaka)

សូត្រ /sout/ silk

សូត្រមន្ត /sout-mŏn/ to say prayers, recite scriptures, recite incantations

សូន to mold, shape

សូន្យ /soun/ zero; absent, lacking

សូន្យសព្ទ (= សព្ទសូន្យ) /sɑp-soun/ to die out, be extinguished, completely silent

សូន្យសុង completely (disappeared), completely (gone out)

សូន្យសោះ (=សោះសូន្យ) to die out

សូផាត /souphaat, sophaat/ Sophat, hero of the novel by the same name, by Rim-Kin

សុភាព (= ស្ថុភាព) gentle, polite

សុភាពរាបទាប meek, polite, gentle

សូម polite auxiliary: to beg to; please...

សូមឆ្លុតផ្ទូចសច្ចា please answer my prayers, fulfill my request

សូមជំរាប [I] beg to inform..., Dear...

សូមជំរាបមក...សូមទានជ្រាប Dear... (stylized salutation used in formal letters)

សូមជ្រាបថា bear in mind that (lit: please understand that)

សូមទានជ្រាប please be advised

សូមទានមេត្តាទ្រាស please be good enough to, do [me] the favor of

សូមទោស to ask forgiveness; I'm sorry, excuse me

សូមជ្រុងជ្រាប please know, please be advised (to royalty)

សូមជ្រុងជ្រៃមេត្តាទ្រាស polite formula used in addressing royalty: If it please your Majesty

សូមលា goodby

សូមស្ទុះត្រឹមនេះសិន let me digress for a moment

សូមប្ញី although, even if, if; to the extent of, to the extent that

សូមប្ញីតែ even

សូយា Soya (Sophat's mother)

សូរ noise, sound

សូរសព្ទ /sou-sap/ noise, sound; to make a noise

សូរសម្លេង voice, noise, sound (of a voice)

សូរង /souruŏŋ/ neck (Roy)

សូរ៉ាភ (= ស្ថោភ) beautiful

សូរ៉ាក /sorac/ to conclude, bring to a close

សូរ្យ /sou, souriyeŏq/ Surya (a Hindu god); the sun (Lit)

សូវ rather, it is better to

សូវ...ជាងនឹ...ជាង rather...than...

សូវស្ពាតជាងនឹ...ជាងជាប់ it's better to have a little than nothing at all

ស្ទ to walk (a rope, wire, branch, etc.)

ស្ទ /suə/ heaven

ស្ទ្ធ /suə/ heaven

ស្ទ្ធ /suə/ heaven

ស្ទ្ធ /suə/ heaven

ស្ទ្ធ /suə/ heaven

ស្ទ /suə/ heaven

ស្ទ /suə/ heaven

ស្ទ

ស្លយ tribute (material)

ស្លយសារ tribute (material)

ស្លយសារអាករ financial or material tribute

ស្លរ to ask, inquire; to visit

ស្លរដោយរាប់អាន to inquire politely

ស្លរឈ្លេច to press for an answer

ស្លរសង to ask again

ស្លរស្រាវជ្រាវ to interrogate, pry into

ស្លស Suos (pers. n.)

ស្លស្ដី (= ស្លស្ដី) /suə/ blessed, felicitous (having those qualities which produce health, happiness, and prosperity)

ស្លស្ដី /suə-sdəy/ greetings, salutations (Formal); to prosper, have health, happiness, and prosperity

ស្លេច to laugh

ស្ទើប to investigate

ស្ទើបស្លរ to investigate, to inquire around

ស្ទើរទៅ to probe deeply, get to the bottom (of something)

ស្រង sound, voice

ស្រត to insert, stick in, wedge apart, pry apart

ស្រម Thailand; Thai

ស្រមរាប Siemreap (Province)

ស្រទ to proceed cautiously or stealthily, to skirt quietly

ស្រទ់ស្រត slide by, slide around, skirt

ស្រទ់ភៅ book(s)

ស្រទ់ភៅមើល books to read

ស្រទ់ភៅសរសេរ notebook

ស្រក parrot

ស្រេចក្ដី /səc-kdəy/ subject, affair, composition; matter of, quality of (forms abstract noun compounds with verbs)

ស្រេចក្ដីក្នុងសំបុត្រ contents of the letter

ស្រេចក្ដីគោរពខ្លាច respect, veneration

ស្រេចក្ដីខិតខំ hard work, effort

ស្រេចក្ដីខ្វះខាត lack, need, deficiency

ស្រេចក្ដីគោរព respect, honor

ស្រេចក្ដីជំនោរ prosperity, success

ស្រេចក្ដីឆ្នាមីស malice, evil intentions, ill-wishing

ស្រេចក្ដីតប revenge, retaliation, response

ស្រេចក្ដីទាល់ក្រ poverty, misery

ស្រេចក្ដីទាស់ objectionable or inappropriate things

ស្រេចក្ដីទុកចិត្ត confidence, consent

ស្រេចក្ដីនាំផ្លូវ guide, manual

ស្រេចក្ដីប្រាថ្នា desire, wish; intention, design

ស្រេចក្ដីពិត truth

ស្រេចក្ដីព្យាយាម effort, endurance, perseverance

ស្រេចក្ដីប្រកបើនភ្លើន disrespect, arrogance

ស្រេចក្ដីរាយការណ៍ report (n)

ស្រេចក្ដីរុងរឿង success, prosperity

ស្រេចក្ដីរំភើប emotion, excitement

ស្រេចក្ដីសង្កេត observation, opinion

ស្រេចក្ដីសង្ស័យ doubt, suspicion

ស្រេចក្ដីសុខ peace, tranquillity

ស្រេចក្ដីស្លាប់ death

ស្រេចក្ដីអធិប្បាយ composition, elaboration, development (of theme)

ស្រេចគ្រែច substance, essence, hidden meaning

ស្រណា (= ស្រ័ណា) persimmon tree

ស្រដ្ឋកិច្ច /saettəkəc/ economics, economy

ស្រដ្ឋា /setthaa/ extraordinary, great

ស្រដ្ឋី /saetthəy/ wealthy merchant, mandarin, person of high estate

ស្រន cent

ស្រនា commander, officer; army, military

ស្រនាធិបតី commander (higher than /seinaa/)

ស្រនាបតីទាំង ៤ ក្រសួង commander of all four ministries: Army, Navy, Interior, and Justice

ស្រនាយោធាមាត្យ /seinaayoothiəmiət/

king's commanders and officials

សេនីយ៍ /seinəy/ troops, army

សេបសេបប្រាយ partake of [carnal] pleasure

សេព /saep/ to partake of, indulge in; associate with

សេពគប់ /saep-kup/ associate with, hang around with

សេពចំណង់ to gratify desire

សេពកាមា to have sex, to fornicate

សេយ្យាសនៃ /sayyiəh/ sleep (n., Roy)

សេរី /seirəy/ free

សេរីការ /seirəykaa/ liberation

សេរីភាព /seirəyphiəp/ freedom

សេសសល់ /saeh-sɑl/ remaining, left-over

សេ: /seh/ horse

សេ:ចងអាន horse with saddle

សែ patronym, lineage (Chinese)

សែស្រឡាយ lineage

សែក to recite (a magic formula), to incant

សែង to carry between two persons

សែង ray, gleam, light (of the sun) (Lit)

សែន 100,000

សែន extremely, highly

សែន to make a propitiatory offer-in to spirits

សែនត្រពាន to make an offering to spirits, to make a propitiatory offering

សែនមនោរម្យ /saen mənoorum/ Sen Monorom (capital of Mondulkiri Province)

សែម to put a decorative border on, embellish around the edges

សែសិប forty

សៃយ៉ាំ /sayyam/ dancing in time to drum beats

សោក to grieve, mourn

សោកសៅ to grieve

សោកាល័យ (=សោក + អាល័យ) to grieve bitterly

សោច rationality, sense, reason

សោត whereas, while

សោតសល់ however, to whatever extent

សោតសឹង inevitably

សោភ័ណ /saophoŏən/ beautiful; beauty

សោភ័ណភាព /saophoŏənnəphiəp/ beauty

សោភា beautiful (Lit)

សោភី beautiful (Lit)

សោមនស្ស /saomənoŏəh/ pleased, delighted; pleasure, delight

សោយ to eat (Roy)

សោយរាជ្យ to reign, to rule

សោយសោក to grieve

សោយអារម្មណ៍ /saoy-qaarɑm/ to enjoy feelings, have conscious experiences

សោរ lock (n)

សោរ៉ាទិន /saorətin/ Saturday; Saturn (?)

សោហ៊ីយ money to defray expenses (of travel, etc.)

សោឡស /saolɑh/ sixteen (Lit)

សោ: after negatives: (not) at all

សោ: so as not to have to, to get rid of, obviate the necessity of; finally: not at all

សោ:ទ៍តអាន minimally, just as a formality

សោ:ឥតិ so not to

សោ:សា completely, all over the place

សោ:ស្ងួយ in vain, futile, to no purpose

សោ:ទ្ធ (not) at all (after negatives)

សៅហ្មង /sao-mɑɑŋ/ unclean, impure, offensive

សុំ to ask for, request

សុំខ្លួន to volunteer

សុំតម្លៃ to bargain

សំកាំង to float, glide, soar

សំខាន់ important, crucial

សំខាន់បំផុត the most important; most importantly

សំគម (= សម្ពម) frail, skinny; skinny person

សំគាល់ to point out, indicate; to understand (that), agree (that); sign, symbol, indication; knowledge, familiarity (with)

សំងំ be still, stay quiet (neither speaking nor moving)

សំចៃ (= សន្សំ) to save, be frugal

សន្សំ to save, be frugal

សំញែង to show off (one's power, wealth, etc.)

សំដី speech, words

សំដីសំដៅ speech, manner of speech (Coll)

សំដែង to show, demonstrate; to perform, display; to show off, posture; to say, declare

សំដែងគំនិត to express one's ideas

សំដៅ toward, directly toward

សងសំណង recompense, repayment

សំណាក់ to rest, stay temporarily, stay over; refuge, shelter, place to stay

សំណាក់អាស្រ័យ to stay temporarily

សំណាទម a style of poetic meter used in the Ream-Kei

សំណាង luck, fortune, chance

សំណាញ់ a conical fishing net

សំណាត់ driftwood

សំណើកនៃ if, in the event that

សំនៀច laughter

សំនៅ to reminisce, exchange fond memories

សំនៅសំណាល to exchange fond memories, reminisce

សំណៅ printer's proofs

សំណុំ small wrapped package

សំទៀន (= សំទាន) to scream, yell, roar (Arch)

សំនូន model, figure, sculpture

សំនង្វាង sound, acoustic impression

សំបក bark, skin, peel, shell

សំបុក nest

សំបុត្រ /sɑmbot/ letter, ticket

សំបុត្រសំគាល់ identification card

សំបូងសង្ខូង to conjure, summon

សំបូរណ៍ (= សម្បូណ៌) /sɑmbou/ complete, plentiful, full, rich

សំប៉ាន sampan, skiff

សំបើម grand, awesome, impressive

សំពង to club, beat with a club

សំពត់ Cambodian-style sarong; cloth, dry goods

សំពត់ចងកន្ទ្រាន sarong caught up in a roll at the back

សំពត់ផ្ទាមួង plain (unpatterned) silk sarong

សំពត់ហូល a variegated silk sarong

សំពៅ sailing vessel (sea-going)

សំពះ to greet, salute with palms together

សំពះព្រះខែ Salutation to the Moon (a ceremony)

សំពះលា to bow out, bow and take leave

សំពះសួរ to greet (with palms joined)

សំយុង hang down, point down; downward

សំរ៉ែ name of a former province

សំយោគសញ្ញា /sɑnyook-saññaa/ the symbol ◌ᩴ

សំរាក (= ស្រួមាក) to rest, relax, take a break

សំរាកកំលាំង to rest, recuperate

សំរាន្ត (=ស្រួមាន្ត) to sleep (Eleg)

សំរុក to thrust

សំរើប to excite sexually (tv)

សំរេច (= សម្រេច) /sɑmrac/ to settle, decide, resolve; to succeed, achieve; complete

សំរ៉ែ Samré (a tribal group)

សំរែក (= ស្រែក) cry, shout, scream (n)

សំរ៉ាងទង a former province

សំលៀក (=សម្លៀក) clothing worn below the waist
សំលៀកបំពាក់ clothing

សំស្ក្រិត /sɑŋskrət/ Sanskrit

សំឡក់ (=សម្លក់) to look sternly at, scowl at
សំឡាញ់ (=សម្លាញ់) friend

សំឡាប់ (=សម្លាប់) to kill

សំឡឹង (=សម្លឹង) to stare

សំឡុត (=សម្លុត) to threaten

សំឡេង (=សម្លេង) sound, voice

សំអាង to decorate, adorn; embellishment, decoration
សំអាង to rely on, count on, depend on; model, proof, evidence
សំអាត to clean (tv)

សាំ riddled with marks, slashes, or cuts
ស្ទាំ over and over, repeatedly
ស្ទាំសួរ to nag, ask repeatedly
ស៖ to heal, recover (iv)

ស៖ សៀវ to heal, get better, recover

ស្ពក stunted, underdeveloped

ស្ពន្ធ /skan/ Skanda (a Hindu god)

ស្ពប់ satiated, content (with food or sleep); to have slept well, be well-rested
ស្ពប់ស្ពល់ satiated, content; prosperous, having enough of everything

ស្ពរ sugar

ស្ពរត្រកាម brown sugar

ស្ពរត្រគាប់ candies

ស្ពរស white sugar, processed sugar

ស្ពល់ satiated, content, satisfied

ស្ពា a kind of chess game

ស្ពាត់ to intercept

ស្ពាត់មុខ across the path of, cutting off the advance of
ស្ពឹមសៀ (=ស្ទឹមសៀ) huge, immense

ស្ពុងស្ពល់ bright, white

ស្ពូវ to be gray (of hair)

ស្ពាំ to be satisfied, sated, fulfilled
ស្ពន់ a kind of waterlily

ស្ពម thin, slender, skinny

ស្គាល់ to know, be acquainted with, recognize
ស្ពុ a kind of waterlily

ស្ពោក pithy, dried out, dessicated

ស្ពាំងស្ពម thin, emaciated

ស្ងប់ calm, becalmed

ស្ងាច intensifier for white

ស្ងាត់ quiet, calm; isolated, lonely (because no one around to make noise)
ស្ងួត dry (of a surface not normally wet)
ស្ងួន to pamper, treat tenderly, caress; pampered, innocent; My Beloved, My Innocent One
ស្ងួន parsimonious, stingy

ស្ងួនភ្ជា to pamper, indulge, adulate

ស្ងួនវ៉ាសល្ហាំ My Innocent One

ស្ងើច to wonder at, admire, be impressed by
ស្ងៀម quiet (of both sound and motion)

ស្ងោរ to boil (usually with meat); boiled (meat) soup
ស្ងប់ស្ងែង astonished, awed

ស្ងាញ bared, exposed, gleaming

ស្ងិញ with lips drawn back showing the teeth
ស្ងិញស្ងាញ grimacing with the teeth bared
ស្ងែញ /sñəñ/ to grimace, draw the lips back
ស្ងែង to fear, stand in awe of, dread

ស្ដម្ភ /sdɑm/ pillar (Lit)

ស្ដាប់ to listen, obey

ស្ដាប់ការ to scout, spy, eavesdrop

ស្ដាយ to regret, be sorry for

ស្តាយក្រោយ to regret afterwards

ស្តាយជីវិត regret the loss of life

ស្តាយតែ [I] especially regret [that]

ស្តី to say, to speak; to blame, criticize, scold
ស្តី a kind of large tree

ស្តីបន្ទោស to scold, blame

ស្តីទី acting, temporary

ស្តីទៅ to blame, criticize

ស្តីឆ្ន៉ៃ to scold, blame

ស្ងឹងស្ងុក (= ស្ងុកស្ងឹង) to lie motionless

ស្ងុកស្ងម /sdok-sdɑm/ impressive, grand

ស្ងុកស្ងុ /sdok-sdao/ a kind of large tree
ស្ងុក extended, stretched out

ស្ងួត thin; worn, tattered

ស្ងួតស្ងើង minute, very little, insignificant
ស្ងើង thin, slight

ស្តេច /sdac/ king; frequently precedes verbs describing royal action, in which use it is not clear whether it is an auxiliary or a royal pronoun
ស្តេចកន a usurper, king of Cambodia 1512-1525
ស្តេចស្រី queen (Coll)

ស្តែង clearly; clear; real, essential, important; power
ស្តែងស្តេច the king, the person of the king, the king himself
ស្តៅ a tree with edible leaves

ស្ត្រី /sətrəy/ lady (Eleg)

ស្ថាន /sthaan, thaan/ place, stage

ស្ថានឧរ /thaan-nɔrŭəq/ hell

ស្ថានភាព /sthaan-phiəp/ situation

ស្ថានលោក this world, the temporal world
ស្ថានសួគ៌ /thaan-suə/ heaven, paradise

ស្ថានីយ /sthaanii/ station

ស្ថាបនា /sthaapənaa/ to build, establish

ស្ថាពរ /sthaapɔɔ/ solid, firm, permanent
ស្ថិត /sthət, thət/ to place; be situated; to last, stay, endure
ស្ថិតស្ថេរ /thət-thei/ stable, durable, lasting
ស្ថិតស្ថេរថេរកាល permanent, stable, lasting
ស្ថក់ swollen and lifeless

ស្ទា to sidle back and forth evasively, dodge back and forth
ស្ទាស្ទប់ to crouch and move from side to side in anticipation of an attack
ស្ទាក់ to intercept, interrupt

ស្ទាក់ស្ទើរ barely, almost, not quite, semi-
ស្ទាញ្ជ្ជ: (= ស្ទ:) to jump up, bound

ស្ទាត់ skilled (at)

ស្ទាប to touch, caress

ស្ទឹង river, tributary, stream

ស្ទ: to jump up

ស្ទ:លេចលរ to leap and feint

ស្ទួយ everted, pouting, turned outward

ស្ទង to transplant, set out (rice)

ស្ទូច to fish (with a hook and line)

ស្ទួយ to hold aloft on the palm of the hand
ស្ទើត curved upward, protruding upward, up-thrust, thrusting upward (of breasts, buttucks, etc.)
ស្ទើរ insufficient, incomplete, not quite enough
ស្ទើរ (= ស្ទើរស្ទាក់) to hesitate

ស្ទើរតែ on the point of, almost

ស្ទើរតែនឹងស្លាប់ on the point of dying

ស្ទ្យ Stieng (name of a tribal group)

ស្ទ: to block, obstruct, close off

ស្ទង replacement, succession; replacing, in place of
ស្ទង back, reciprocally, in reply

ស្ទ្ម crossbow

ស្នាក់ to stay, stop over

ស្នាច a hollowed-out log or bamboo, used for scooping water, feeding pigs, etc.

ស្នាដៃ work, product, accomplishment (of a given person)

ស្នាព្រះហស្ត /snaa-preəh-hoəh/ royal work, royal achievement

ស្នាម trace, mark, print

ស្នាលស្ងួត (=ស្ងួតស្នាល)

ស្ងួតស្នាល /snət-snaal/ close, intimate

ស្ទឹង tether-stake

ស្ពក turtle-shell

ស្ពល axle

ស្នៀត trick, strategem; wedge, insert

ស្នេហ៍ /snae/ love

ស្នេហ៍ស្ទង be deeply in love

ស្នេហ៍ស្នាល to love (Poetic)

ស្នេហ៍ស្ទីទ្ធ to be deeply in love

ស្នេហា /snaehaa/ to love; love

ស្នែង horn (of an animal); wind instrument made of animal horn

ស្នែង a carrying pole for two people

ស្នំ concubine, female royal attendant

ស្នងក ranking concubine

ស្បង់ monk's robes

ស្ពង្គ /sbɑŋkac/ an aquatic plant

ស្បថ /sbɑt/ to swear, promise

ស្បាន់ clearly, obviously, plainly (usually occurs as an intensifier)

ស្បៃ care to, concerned with, take an interest in

ស្ពៃ thatching grass

ស្ញើម to be amazed at, impressed by, stand in awe of, intimidated by

ស្ញើយ to abate, slacken, subside, diminish

ស្ញៀង provisions, food, stores

ស្ញែ loosely-woven cloth, diaphanous cloth, muslin

ស្បែក skin; leather

ស្បែកជើង shoes

ស្ពាន bridge

ស្ពានមេត្រី to form an alliance, ally with

ស្ពានយមរាជ /spiən-yummərɨəc/ name of a bridge

ស្ពាយ to carry suspended from the shoulder

ស្ម័គ្រ /smaq/ to be devoted or attached (to); to volunteer

ស្ម័គ្រចិត្ត to volunteer

ស្ម្រគ-ចក-ភ្ជួក /smaq-paq-puəq/ supporter, partisan

ស្ម័គ្រស្មាន willingly, voluntarily

ស្ម័គ្រស្មោះ sincere, devoted; to love, accept, be amenable to

ស្មសាន jungle, deep forest

ស្មា shoulder

ស្មាច់ a tree whose resin is used for torches

ស្មាន to guess, assume, consider

ស្មាន់ a kind of deer

ស្មារតី /smaarədəy/ attention, consciousness, presence of mind

ស្ម a kind of tree with edible leaves

ស្ម៊ីង hermit; spiritual medium

ស្ម-ស្ទាញ complex, confused

ស្ម្រ-ត to chant, sing (religious texts)

ស្ងួម beggar

ស្មើ to be equal, even

ស្មៀន clerk, secretary

ស្មោញ a kind of fishing bird

ស្ម a tree whose roots attract sea-crabs

ស្មោះ honest, sincere

ស្មោះចំពោះ directly, implicitly; faithfully

ស្មោះត្រង់ honest, sincere, faithful

ស្មោះស្ម័គ្រ sincere, heartfelt

ស្មោះសរ sincere pleasure, genuine cordiality; sincerely, genuinely
ស្មោះស្មាន ready, willing, agreeable (to)
ស្មៅ grass, hay
ស្មៅទ្រាំ a kind of grass
ស្យាមប្រទេស Siam
ស្រ: /sraq/ vowel
ស្រក to recede (of water)
ស្រក់ to drip
ស្រក់ទឹកភ្នែកទ្រាក to burst into tears
ស្រកា scales (of a fish); to scale (a fish)
ស្រកី gill
ស្រគំ a tree with edible fruit
ស្រគាំ dark brown
ស្រង់ to taste, hear, smell, partake of; to take out, extract; to bathe (Roy, Clergy)
ស្រងាក supine, motionless, in suspended animation
ស្រងាត់ quiet, tranquil; deep, rich (of color)
ស្រងូត sad, solemn
ស្រងូតស្រងាត់ sad, solemn, melancholic
ស្រដី (=ស្ដី) to say, speak (Lit)
ស្រដី (=ស្រដីន្យ, ស្ដីន្យ) to blame, to scold
ស្រដីដើម (=និយាយដើម) to talk about (critically), to ridicule
ស្រដីន្យស្រួលស្រេច speak moderately, be soft-spoken, reserved in one's speech
ស្រដៀងនឹង just like
ស្រណុក comfortable, convenient, easy
ស្រណោ: to miss, remember nostalgically
ស្រណោ:ពេកណាស់ how amusing!, how interesting! (Idiom)
ស្រទប bark (of the banana tree)
ស្រទាង to stretch out, extend, spread
ស្រទាប់ petal; layer, stratum
ស្រទំ dark, overcast
ស្រប parallel (with), in agreement (with)
ស្រប់ to soak
ស្រប់ (=ស្រព) to sprinkle or splash water on the body
ស្របក់ moment, instant
ស្រឡាល same, equal (with regard to time or age)
ស្រឡាលគ្នានឹង same age as
ស្រឡាប់ flat, prostrate
ស្រពោន wilted, withered
ស្រមុក to snore
ស្រមូវ bushy
ស្រទេម: ៣ dejected, resigned
ស្រមៃ to recall to mind, visualize a previous experience
ស្រមៃឃើញ to see as in a dream, see a mirage, have a hallucination
ស្រមោច (small red) ant
ស្រមោល shadow
ស្រយង់ to be numb, asleep (of a limb)
ស្រយាល late; distant, remote
ស្រយុត to sag, droop, collapse, feel enervated
ស្រល់ pine tree, conifer
ស្រលួត slim, slender
ស្រលៀង cross-eyed
ស្រវឹង drunk, dizzy, intoxicated
ស្រវឹងមួន really drunk
ស្រស់ fresh; charming, attractive
ស្រស់ស្រូប to eat something, have a snack
ស្រស់ស្រី beautiful
ស្រឡប់ (=ស្ពប់) to faint
ស្រឡប់ dusk, twilight
ស្រឡាញ់ to love, to like
ស្រឡាញ់ស្នេហ៍ to cherish, love tenderly
ស្រឡិត dwarf fig tree

ស្រឡៃ a kind of tree

ស្រទ្ធ cross-eyed

ស្រទ្ធ a hardwood tree

ស្រឡះ clear, cleared up; completely

ស្រា whisky, alcohol, alcoholic beverage

ស្រាតំណើបខ្មៅ black-rice whisky

ស្រាទឹកនក្ខាត palm-sugar beer

ស្រាក to slacken, slow down, lessen, abate

ស្រាកស្រាន្ត to be abated, relieved

ស្រាង opaque

ស្រាងសុទ្ធិយា to be just light, light as at pre-dawn

ស្រាត to take off the clothes

ស្រាន្ត to get better, improve

ស្រាប់ /srap/ is a final adverbial whose translation, depending on context, is 'obviously, already, as a matter of fact, since the foregoing is true'; all its meanings include an element of 'obviousness'

ស្រាប់ provisions, accessories

ស្រាប់ទ្ធ suddenly, unexpectedly, just

ស្រាយ to untie, unwrap, undo

ស្រាល to be light (in weight, intensity, or seriousness)

ស្រាវ to pull up, draw up

ស្រាស់ to patch, cover, block (with branches

ស្រី woman; feminine, female

ស្រី ៣ girls, women

ស្រីកំដរ bridesmaid

ស្រីក្រមុំ young girl, virgin

ស្រីទេពអប្សរ /srəy-teep-qapsαα/ Apsara, heavenly maiden

ស្រីធម្មរាជា Sri Dhammaraja, king of Cambodia 1627-30

ស្រីបម្រើ female servant

ស្រីពិរាស្ត្រ (Kingdom of) Srībirāstra

ស្រីសុគន្ធបទ /srəy sokuŏnthəbαt/ Srey Sokonthor Bat (king of Cambodia 1504-1508)

ស្រីសួស្ដី /srəy-suəsdəy/ wellbeing

ស្រុក country, district, village; headword in compounds referring to countries or districts

ស្រុកកំណើត hometown, native village

ស្រុកខ្មែរ Cambodia

ស្រុកជ្រៃ the country, rural area

ស្រុត to descend, fall from heaven (both morally and physically)

ស្រុប to take cover, go under a tree (of elephants)

ស្ទ្ធ descriptive of a sudden slump

ស្រុះស្រួល to agree

ស្រូត to hurry (Coll)

ស្រូតទូត to hurry (Coll)

ស្រូប to absorb, suck

ស្រូវ paddy, unhusked rice

ស្រូវប្រាំង dry-season rice

ស្រូវវស្សា rainy-season rice

ស្រូវសាលី wheat

ស្រូវសណ្ដាប ricе sprouts, seedlings

ស្រួច pointed, sharp

ស្រួយស្រាប crisp, well-articulated

ស្រួល easy, pleasant, comfortable; well (physically)

ស្រួលខ្លួន to be well, feel well

ស្រួលបួល comfortable, pleasant

ស្ទ្ធ to become sexually excited, to lust, desire

ស្ទ្ធ pleasing, comely, prepossessing

ស្ទ្ធ to fill a chill of fear, to shiver

ស្ទ្ធ to be thirsty, to thirst for

ស្ទ្ធ /srac/ to finish, complete

ជ្ជ ricefield

ជ្ជ ដីស្រែ land, farmland

ជ្ជ to yell, shout

ទ្រែកទា to cry out for, clamor for

ទ្រែកយកជ័យ to exhort to victory

ទ្រែកហៅ to call out loud

ទ្រែកអំពាវនាវលក់ to shout one's wares, peddle by shouting

ទ្រែង a skin disease

ទ្រាង straight, erect, pointing straight up

ទ្រាច to water, sprinkle

ទ្រាចទ្រង់ to save, salvage

ទ្រាប to enclose, envelop

ទ្រាម sheath, envelop (n)

ទ្រ: man-made pond, moat

ទ្រ:ទ្រីកវ៉ា Glass Pond

ល to cook, stew, boil (usually meat and/or vegetables)

ល្ហកកូរ to make a kind of vegetable soup

ល្ហស្ហ to cook, stew

ល្ហ to be pale

ល្ហ to panic, be terrified

ល្ហា areca-nut

ល្ហាពាន areca bowl

ល្ហាស្ហាម trace, mark, scar (n)

ល្ហាត to choke on something, have something caught in the throat

ល្ហាត a flat fish used in making fish-balls

ល្ហាប wing

ល្ហាបប្រចរ៉ា an aquatic plant (lit: oar blades)

ល្ហាបទា an aquatic plant (lit: duck feathers)

ល្ហាបញ៉ាកកា fountain pen

ល្ហាបប្រ៉ា spoon

ល្ហាប់ to die

ល្ហាប់ចោលឆ្អឹង to die in exile (lit: to die and have one's bones discarded)

ស្លឹក leaf

ស្លឹកជ្រៃ lemon grass, citronella

ស្លឹកឥត palm-leaf manuscript, palm leaves

ស្លឹង an old coin worth about 25 cents

ស្លឹង wide-eyed, staring

ស្ហ fully, completely, wholeheartedly; speedily

ស្ហ stunned, shocked, terrified

ស្ហ good, polite, gentle

ស្ហតបូត modest, polite, proper

ស្ហៀក to put on, to wear below the waist

ស្ហៀកពាក់ to wear; to dress

ស្ហ: to digress, change the subject

ស្ហ:រំខាន for a change, as a change of routine, take a rest

ស្ហាម to fold, retract (the wings); dense, crowded together

ស្ហាំង pale, drained of blood

ស្ហាំងកាំង stupified, stunned

ស្វ័យភាព /swayyəphiəp/ autonomy

ស្វា monkey

ស្វាង cleared up (of weather or drowsiness)

ស្វាញ្ញ(=ស្ងួតស្វាញ) stingy, miserly

ស្វាត a thorny vine

ស្វាមី husband (Eleg)

ស្វាមីភក្តិ loyalty

ស្វាយ mango; purple; venereal disease

ស្វាយរៀង Svay Rieng (Province)

ស្វាស male sexual organ (Lit)

ស្វែង to seek after, search for

ស្វែងសម្ផ្ទ /swaeŋ sɑmbat/ to seek after the rewards, attainments (of the Path to Nirvana)

ស្ង:ស្វែង to seek, search diligently

ស្ហ to hate, detest, despise

ស្ហាង to decorate, embellish

ស្ហាង to do, commit

ស្ហាត clean; attractive, pretty

ស្អាត ៗ very neat and attractive (intensification of /sqaat/)
ស្អាតល្អ clean, neat, attractive

ស្អាតស្អំ clean

ស្អាវ to irritate, bother (the throat)
ស្អិត sticky, adhesive; Fig: addictive, capable of ensnaring, pernicious

ស្អិតស្អាង to beautify, decorate

ស្អី what?, whatever

ស្អី (= ធ្វើស្អី) what?; what are you doing?
ស្អីៗ១ម្យ៉ាង whatever comes up, in every case, invariably
ស្អុយ foul-smelling, stinking, rotten

ស្អូច Saoch (a tribal group)

ស្អែក tomorrow

ស្អុំ to apply a heating pad or warm cloth to the skin

ហ

ហក់ to jump at, to lunge

ហង្ស /hɑŋ/ Hamsa, a mythological swan (Brahma's mount)
ហង្សយន្ត /hɑŋ yŭən/ Mechanized Swan (lit: motorized Hamsa)
ហត់ to be exhausted

ហត្ថ /hat/ cubit (distance from elbow to fingertips); hand (Lit)
ហត្ថកម្ម /hattəkam/ manual labor

ហត្ថការ /hattəkɑɑ/worker, laborer (Lit)
ហត្ថលេខា /hatthəleikhaa/ signature

ហត្ថី /hatthəy/ bull elephant

ហ៊ុន_ហ៊ីវ Hon-Hew (pers. n.)

ហនុមាន /haqnumaan/ Hanumān (chief of the monkey army)
ហប to puff, pant with the mouth open
ហប់ stuffy (of air); suffocated

ហរិរាជរតនៃនៃក្រកែវ /haqririəc-roŏttənɨy-kray-kaew-waa/ title

ហឫទ័យ /haqrɨtɨy/ heart, mind (Clergy, Roy, Lit)

ហា to open (the mouth)

ហាក់ as if; almost; perhaps

ហាក់ការនៃ increasingly

ហាក់ដូចជា as if, perhaps

ហាក់ដូចស្រួល become pleasant, act agreeable
ហាក់នឹង as if to

ហាក់ប៉ី (= ហាក់ដូច)

ហាង shop, store

ហាងជំនួញ store, business office, commercial firm
ហាងឆាយ restaurant

ហាងលក់ដូរ shops, stores

ហ៊ាន to dare (to); be brave

ហាណូយ Hanoi

ហាប unit of weight and volume: approx. 60 kg.
ហាប់ firm

ហាម to prohibit

ហាម brim (of a hat)

ហាមប្រាម to prohibit, forbid

ហាល to expose to the sun

ហាលថ្ងៃ exposed to the sun, in the sun
ហាស to laugh; laughter (Arch)

ហាសិប fifty

ហិកតា /həctaa/ hectare (10,000 square meters)
ហិកតូលីត្រ /həctouliit/ hectoliter

ហ៊ាងរ៉ា to harm, bother, mistreat

ហ៊ុចហ៊ីរ (=ហ៊ីរ) to fly (Poetic)

ហ៊ុចហ៊ែល to swim (Poetic)

ហ៊ីត to sniff, smell, inhale

ហ៊ីនហាប ruined, destroyed, obliterated, in ruins
ហ៊ីប box, chest, trunk

ហ៊ីបសង្គមកិច្ច welfare fund

ហិមប្រ៊ី golden mountain (Lit)

ហិមពាន្ត (=ហេមពាន្ត) the Himalayas

ហិរញ្ញវត្ថុ /heqraññəwŏtthoq/ finance (n)

ហិរិ /heqreq/ (feeling of) guilt

ហិល dull, blunt

ហ៊ីង (= ហ៊ីង) a kind of toad

ហីនយាន /hənnəyiən, hɨnnəyiən/ Hinayāna (Buddhism)

ហ៊ីរ /haə, həl/ hot (spicy)

ហ៊ីះ /hɨh/ interjection of frustration, sigh of relief

ហ៊ីហា ostentatious, extravagant (Coll)

ហុកសិប sixty

ហុងកុង Hongkong

ហុច to hand, pass

ហុត to sip noisily (from a bowl)

ហុយ to rise, puff (of smoke, steam, etc.)

ហូត withdraw, pull out, extract (from a sheath, socket, etc.)

ហូតដង្ហែ to kill (Eleg)

ហូបហាយ to eat, have a meal (Rural)

ហូរ to flow

ហូរធ្លាក់ទឹកភ្នែក to shed tears

ហូរមែ continually, in a continuous stream

ហូល patterned silk

ហូលជរ an embroidered silk sarong

ហួត to evaporate

ហួស to surpass, exceed, go beyond

ហួសខ្នុន excessive, exaggerated

ហួសពី beyond, exceeding

ហួសសម័យ outdated, obsolete

ហើប to open; to be slightly open, ajar

ហើម swollen

ហើយ and, and then, then; perfective particle: already, finished; to finish

ហើយនឹង and

ហើយឬនៅ yet?, yet or not?

ហើរ /haə/ to fly

ហៀបតែនឹង just about to

ហៀបនឹង just about to, almost, nearly

ហៀវហោះ to fly (Poetic)

ហេ Hey! (interjection to attract attention or express surprise)

ហេតុ /haet/ reason, cause, motive

ហេតុដូច្នេះហើយ for this reason, therefore

ហេតុដ្ឋិត since, because

ហេតុតែ since, because

ហេតុនេះហើយហ្នឹងជា this is the reason that...

ហេតុផល /haet-phɑl/ reason, cause, justification

ហេតុហ្នឹងហើយហ្នឹងជា this is the reason why...

ហេតុអ្វីហ្នឹងជា why is it that...?

ហេមន្តមាស /heimɑn-miəh/ winter months, cool season (Lit)

ហេមពាន្ត /haeməpiən/ the Himalayas

ហេមស្រីសង្ខ /haemsrəŋkeeh/ name of a Brahman devata

ហេរញ្ញិក (= ហិរញ្ញិក) /heiraññək/ treasurer

ហៅហោះ (= ហោះ) to fly, soar (Poetic)

ហែ to parade, accompany in procession; in succession, one after the other

ហែហម to follow along in procession

ហែក to tear open, tear a hole in

ហែង parched

ហែល to swim

ហែលចុះហែលឡើង swim back and forth

ហែលភ្នាល់ to race

ហ៊ែ hortatory particle: Hey!, hey there!, now listen!, now hear this!

ហ៊ីហ៊ា to yell, cheer

ហ៊ីហា to shout, roar, cheer

ហាង /haaŋ/ euphonic final particle widely used in verse

ហាច scarce, minimum

ហាដាង eaves, lintel

ហាតិល /haotəl/ hotel

ហាបូ /hao-paw/ pocket

ហារ fortune-teller, astrologer

ហារ៉ា (= ហារ) /haoraa/ astrologer

ហារ៉ាធិបតី /haoraathippədəy/ chief astrologer

ហារ៉ាសាស្ត្រ /haoraasaah/ astrology

ហោះ /hɑh/ to fly (by mechanical or supernatural means)

ហៅ to call, to name, to invite; called, named; before a verb: really, extremely

ហៅថា be called, is called; be considered as

ហៅពញ្ញដាមានលាភ this is what you call luck

ហៅយក to order, have brought

ហៅវ៉ូហាន really brave

ហោះ /hɑh/ to fly (by mechanical or supernatural means)

ហ៎ /qəh/ Coll. final question particle

ណ៎ /nɔɔ!, nɑɑ!/ there!, look there!

ណ៎ /nah, nəh/ hortatory final particle soliciting agreement or compliance

ណ៎ /nah!, nəh!/ hortatory final particle

ឌីង /nɨŋ, nəŋ/ right now, right there, there

ឌីងហើយ that's right, you've got it

ឌីងដូច that same thing, that same one

ហ្ង trouble, blemish, disgrace, compromise

ហ្ងសៅ (= សៅហ្ង) unclean, impure, offensive

ហ្ម /mɑt/ fine, powdered

ហ្ម ១ ១ thorough(ly), careful(ly)

ហ្ម ១ ១ ១ to prostrate oneself in an attitude of obeisance

ម៉ីន /mɨn/ 10,000; the lowest title of nobility

ម៉ីនភ្ជីអក្ស /mɨn-pheəqkdəy-qaqsɑɑ/ royal title for a scholar

ហ្ម /luəŋ/ king; royal; a royal or conferred title

ហ្ម /wɑŋ/ extremely (clear, bright, fragrant)

ហ្ម ១ ១ ១ ១ ១ ១ ១ /fiilipiin/ the Philippines

ហ្ម ១ ១ ១ ១ /fiizik/ physics

ហ្ម ១ ១ ១ ១ /wək-wəɨn/ to train, drill, discipline

ហ្ម ១ ១ /wouŋ/ flock, herd, group

ហ្ម ១ ១ ១ ១ flock, herd

ហ្ម ១ ១ ១ ១ /zəɨnaew/ Geneva (Fr. Genève)

ហ្ម /(=ដ) you (Pej)

ឣ

ឣ loud, clear, sharp (of a shout or cry)

ឣ ១ to dance and posture playfully, to clown

ឣ ១ ១ car, cart, vehicle

ឣ ១ ១ ១ ១ ១ ១ ១ tow-truck

ឣ ១ ១ ១ ១ ១ name of a theater

ឣ ១ ១ ១ Lavi (Saphay's daughter)

ឣ ១ ១ ១ ១ wide-eyed (with fear or surprise)

ឣ ១ ១ ១ ១ ១ ១ /ləɨ-reiziidɑŋ/ governor (Fr. le résident)

ឣ ១ ១ ១ loudly, noisily

ឣ ១ ១ ១ to ascend, go up, come up; after av: increasingly, more

ឣ ១ ១ ១ ១ to flush, blush, become red

ឣ ១ ១ ១ ១ to be promoted, to advance one grade

ឣ ១ ១ ១ ១ ១ ១ to advance in rank, be promoted

ឣ ១ ១ ១ ១ ១ ១ ១

១-ឮ

អក to eat (dry food) by handfuls

អកប្ប៊ីយ /qaqkappəy/ improper, impure, inappropriate (in a religious sense)
អកុសល /qaqkosəl/ past mideeds, negative merit, misfortune
អកាធនៈ /qaqkaothəneĕq/ consideration, thoughtfulness
អក្ខរា /qaqkəraa/ letter, missive

អក្សរ /qaqsəə/ letters, writing

អក្សរខ្មែរ a style of Cambodian script

អក្សរប្រមៀង slanted letters, oblique script
អក្សរឈរ standing letters, vertical script
អក្សរមូល round script (decorative style of script used for names, titles, and religious texts)
អក្សរសាស្ត្រ /qaqsəəsaah/ literature; the study of letters
អក្សរសាស្ត្រខ្មែរ Khmer literature

អគារ building (Lit)

អគ្គនាយក /qaqkeĕq-niəyuĕq/ managing director
អគ្គមគ្គទ្ទេសកិ៍ /qaqkeĕq-meĕqkutteeh/ guide, leader
អគ្គមហាសេនា /qaqkeĕq-məhaa-seinaa/ very high-ranking military officer (higher than /seinaapədəy/)
អគ្គមហេសី /qaqkeĕq-məhaesəy/ first queen
អគ្គរាជទូត /qaqkeĕq-riəccətuut/ ambassador (of a kingdom)
អគ្គសាវ៉ /qaqkeĕqsaawaq/ first disciple
អគ្គិសនី /qaqkihsənii/ electricity; electric
អគ្គី /qaqkii/ fire (Lit)

អគ្គីភ័យ fire (Lit)

អគ្នេយ៍ (=អាគ្នេយ៍) southeast (Lit)

អឃោសៈ /qaqkhoosaq/ voiceless; the 1st series of Khmer consonants
អង់គ្លេស /qaŋkleeh, qaŋglee/ English; England
អង់អាច determined, persistent; courageous, valorous
អង្ករ uncooked rice

អង្កាញ់ a large tree with bitter fruit

អង្គាល់ when? (in the future); whenever
អង្គាល a large thorny tree

អង្គុំ beads

អង្គ /qaŋ/ body (Lit., complimentary); specifier for sacred persons and Buddhist images

អង្គការ /qaŋ-kaa/ organization

អង្គការសហប្រជាជាតិ United Nations Organization
អង្គការផ្តល់ទាន credit organization

អង្គចន្ទ /qaŋ-can/ moon (Lit)

អង្គឌួង /qaŋ-duəŋ/ Ang Duong (King of Cambodia 1841-1860)
អង្គប្រជុំ quorum; meeting, assembly

អង្គព្រះចក្រី the king

អង្គសេចក្តី topic, theme

អង្គអញ /qaŋ qañ/ I, myself, oneself (Roy, Lit)
អង្គរ /qaŋkəə/ Angkor

អង្គរធំ Angkor Thom

អង្គរវត្ត /qaŋkəə-wŏət/ Angkor Wat

អង្គា (=អង្ក)

អង្គា themselves (P. pl.)

អង្គឿ so that not... (Arch)

អង្គុយ to sit
អង្គុយត្រចមក្បាលជង្គង់ to sit and hug one's knees in an attitude of dejection
អង្គុយបត់ជើង to sit with legs folded to one side
អង្ក្រង a vine-like tree

អង្ក្រិង /qaŋrɨŋ/ hammock

អង្ក្រិងស្ពៃ a hammock suspended from a carrying pole
អង្ករុត /qaŋrut/ a conical fishing basket
អង្រួន to shake, rock

អង្វរ /qaŋwəə/ to beg, plead, implore

អង្វរចិត្ត to plead (with)

អង្សា degree (of temperature)

អង្គែ to caress

អច្ឆរិយៈ /qacchariyəəq/ supernatural

អចិន្ត្រៃ /qaccəntray/ permanent

អជនៃ (= អាជនៃ) /qacənɨy/ horse (Lit)

អញ /qañ/ I (first person pronoun used among intimates, or by a superior to an inferior)

អញ្ញ (= ខ្ញុំ; អញ was once more deferential than it is today)

អញ្ញដឹងណា how do I know?

អញ្ញស្មានមកថា I had assumed that

អញ្ញអំពល់អី why should I bother?, what do I care?

អញ្ញាញ a plant with edible fruit

អញ្ញាញធ្មេញ gums (of the mouth)

អញ្ចឹង /qañcəŋ, ñcəŋ/ in that case, then, therefore

អញ្ចឹងឬ is that so?, really?

អញ្ជលី (= អញ្ជលី) the joined palms

អញ្ជាល (= ម្ជុល) needle

អញ្ជើញ to invite, invoke, summon; to take, carry; before a verb: please, go ahead and... (word of polite invitation)

អដ្ឋស័ក /qattəsaq/ 8th year (of the 10-year cycle)

អដ្ឋា (= អដ្ឋ) /qatthaq/ eight (Skt)

អណ្ដាត tongue; wick

អណ្ដូង a well, mine

អណ្ដូងរ៉ែ a mine, ore mine

អណ្ដើក turtle

អណ្ដែង walking catfish

អណ្ដែត to float (iv)

អណ្ដែតត្រតរ៉ែត to float

អត់ to withstand, resist, bear; to do without, be without, lack

អត់ឃ្លាន to be hungry, be without food

អត់ថង្ហាន់ល្ងាច to fast in the afternoon

អត់ដង្ហើម to hold one's breath

អត់ទោស to excuse, forgive; pardon me, I'm sorry

អត់ទ្រាំ to withstand, endure, hold up

អត់ធន់ to endure, withstand

អត់ពី without

អត់មិនញ្ញត to resist

អត់អាហារ to fast, refuse food; without food

អត់ទ្រ៉ាមម្ដង I'll forget it this time

អតីត /qadɨt/ formerly, in the past

អតិបរមា /qateq-parəmaa/ extreme, maximum, highest degree

អតិផរណា /qateq-phaqrənaa/ inflation

អតិទ្រេក /qateqraek/ supreme, extreme

អតីត /qaqtəytaq, qadɨt/ past, the past

អតីតកាល /qadɨttəkaal/ the past

អតីតជាតិ /qadɨttəciət/ former life, former incarnation

អត្ត: /qattaq/ magical mathematical formula

អត្តឃាតកម្ម /qattaqkhiətəkam/ suicide (Lit)

អត្ថ /qatthaq/ meaning, significance, value

អត្ថន័យ /qatthənɨy/ meaning, significance

អត្ថបទ /qattəbɔt/ article, composition, text

អត្ថប្រយោជន៍ /qatthaq-prɔyaoc/ usefulness

អត្ថាធិប្បាយ /qatthaathibaay/ commentary, explanation; to explain, describe

អទស្សនភាព invisibility

អធិក great, extreme, many

អធិកអធម /qathɨk-qathɔɔm/ grand, festive, gay

អធិការ /qathikaa/ supervisor, head, one in authority

អធិការកិច្ច administration, direction

អធិដ្ឋាន /qathithaan/ recite, invoke, swear by

អធិបតីភាព /qathɨppədəy-phiəp/ power, authority; presidency, leadership, direction

អធិបតីសេនា /qathɨppədəy-seinaa/ high-ranking official

អធិបតេយ្យ /qathɨppətay/ power

អធិប្បាយ /qathibaay/ to explain, describe
អធិស្ឋាន (=អធិដ្ឋាន) to swear by, invoke, recite
អត្យាស្រ័យ /qattyiəsray/ tolerance, lenience
អតក្យាត /qaqtyook/ to persevere
អត្រាត្រ /qatriət/ midnight (Lit)
អត្រាត្រដាល់ទុំ in the depth of night
អដ្ឋា /qaqtwiə/ way, road; forest, woods (Lit)
អន់ to be disappointed, downcast; mediocre
អន់ចិត្ត to have hurt feelings
អន់អៀន shy, bashful, embarrassed
អនាគត /qanaakuŏt/ future (n)
អនាថា derelict, vagabond, destitute (adj)
អនិច្ចកម្ម /qanɨccəkam/ death; to die (Eleg)
អនិច្ចា /qanɨccaa/ to pity, be compassionate toward
អនីតិភាព /qanəytephiəp/ minority (of legal age)
អនុ (=អន្ធ /qantheəq/) blind (with passion, desire, etc.)
អនុគណស្រុក /qanuqkuŏn-srok/ ecclesiastical head of a district
អនុជ /qanoc/ younger sibling (Roy)
អនុញ្ញាត /qaqnuññaat/ to permit; permission
អនុញាណ unenlightened, worldly, wicked (from the standpoint of Buddhist ethics); worldliness, wickedness
អនុម័ត /qaqnumat/ to approve, adopt, agree to
អនុលោម /qanulaom/ to conform, go along with
អនុវត្ត /qanuwŏət/ to comply with, accord with, conform to; practical, applied
អនុវិទ្យាល័យ /qanuq-wɨttyiəlay/ junior high school, academy
អនុសាវរីយ /qanuhsaawərii/souvenir, remembrance
អតេក /qanaek/ extremely, especially
អតិតេកអនន្ត /qanaek-qanɑn/ great, extreme
អតេកអនន្តគណនា indescribable, boggles the mind
អន្តរជាតិ /qɑntəraq-ciət/ international
អន្តរាយ /qɑntəraay/ danger; dangerous
អន្ទង់ eel
អន្ទាក់ a trap, a snare
អន្ទោល to follow (through transmigration)
អន្ទះអន្ទែង restless, impatient, agitated
អន្ធពាល /qɑntəpiəl/ foolhardy, foolish
អន្លើ /qɑnləə/ place, location; phase, stage (of a journey, etc.)
អន្សម rice-cake
អប់ to perfume, imbue with fragrance
អប់រំ to train, discipline, educate
អបុញ្ញាភិសង្ខារ /qaqpoññaaphiqsɑŋkhaa/ accumulation of negative karma, demerit
អញ្ញាយមុខ /qabaayəmuk/ vice
អប្បភាគ /qappəphiəq/ minority (in number or size)
អប្រីយ /qaprəy/ morally bad, disgusting, shameful, despicable (Lit)
អប្សរា /qapsaraa/ Apsara, heavenly maiden
អផ្សុក /qɑpsok/ to be bored; boredom
អ័ព្ទនភី /qap nəphii/ darkening the sky, producing a fog, air heavy (with noise)
អព្យាក្រិត /qapyiəkrət/ neutral; neutrality
អភ័ព្ទ /qaqphoəp/ unlucky, unfortunate
អភ័យ /qaqphɨy/ fearless
អភ័យទោស to forgive; forgive [me]
អភិបាល /qaphibaal/ administrator; to administer, govern, regulate
អភិបាលខេត្ត governor (of a province)
អភិបាលស្រុក district-chief
អភិប្រាយ to talk, converse (Lit)
អភិធម្ម /qaphiqthɔə/ Abhidhamma (metaphysics, highest law of Buddhism, in the form of questions and answers)
អភិវឌ្ឍ /qaqphiruu/ advancement, improvement, benefit
អភិវន្ទន៍ /qaqphiwŏən/ respect, veneration; to venerate

អភិសេក /qaqphisaek/ to anoint, confer, consecrate; to crown (a king)
អម to flank, accompany, surround

អមនុស្ស /qaqmənuh/ supernatural

អមរ /qamaraq/ god, angel; holy, sacred
អសោកៗ sad, disconsolate

អម្មាស់ /qamməcah/ lord, master, ruler

អម្មាស់ផែនដី the king (lit: owner of the land)
អន្ទះ /qammənɨñ/ to suffer (mental anguish)
អម្បាញ់មិញ a moment ago, just now

អម្បាល degree, extent, amount

អម្ហូ lineage, family, origin

អម្ពរ /qampɔɔ/ space, air, sky (Lit)

អម្ពរ cloth, clothing

អម្រមស់អម្រ occupation, trade

អម្រាម (= ម្រាម) finger (Arch)

អម្រីត (= ម្រីត) fourfooted wild animal (Lit)
អង្ម្រែក a shoulder-pole with two suspended baskets
អម្លង period of time, lapse of time

អយស្ម័យយាន /qayeəhsmaayiən/ train (Lit)

អរ /qaa/ happy

អរគុណ to thank; in isolation: thank you
អរិន /qarɨn/ principal enemy

អរុណ /qarun/ dawn (Lit)

អរូបព្រហ្មាន /qaruuppəprummənthaan/ intangible realm of Brahma
អលង្ការ /qalaŋkaa/ jewelry, regalia

អវលោកិតេស្វរ: /qawəlookəteeswaraq/ Avalokitesvara
អវសាន /qawəsaan/ last, final

អវសានកាល /qawəsaanəkaal/ end, conclusion
អវ:យវ: /qaweəq-yəweəq/ limbs, appendages (Lit)
អវិចី /qawəcəy/ hell of ceaseless fire

អវិរោធ: /qaqwirootheəq/ respect for the law
អវិហិংសา /qaqwihəŋsaa/ nonviolence, kindness
អវីចি /qawəcəy/ Avīcī (hell for wealthy sinners)
អវីតិក្កមីយภาพ /qawəyteqkəməyyəphiəp/ inviolability, integrity

អាវុធ (=អាវុធ) weapon (Lit)

អស់ /qah/ to use up; entirely, all of
អស់កម្លាំង tired, exhausted

អស់កាលជាយូរអង្វែង for an extremely long time
អស់ចិត្ត to be satisfied

អស់ចិត្តពី to get over, forget about

អស់តម្លៃ at a cost of

អស់ទិសា in every direction, all around (Poetic)
អស់ទាំងកូន all the children

អស់ទាំងខ្លួន all over the body

អស់ទេមីតិត perplexed, nonplussed, bewildered
អស់មិនសល់ all of it, every bit of it

អស់មួយយប់មួយថ្ងៃ for a full 24 hours

អស់មួយរាជ្យ throughout the reign (of)

អស់លោកអ្នកស្រុក all you villagers

អស់សំណើច to break out in laughter

អស់អង្គទ្រូច all over the body, the whole body (Lit)
អស់អម្បាល entirely, all, to any extent
អស់អ្នករាល់គ្នា all of you, every one of you
អស់អាយុ to come to the end of one's days, to die
អសារ uselessly, needlessly, futilely
អសារបង់ futile, useless

អសារឥតការ needlessly, uselessly, in vain
អសុរ /qasoraq/ ogre, giant, demon (Lit)
អសុរកាយ /qasoraqkaay/ demon, ogre, inhabitants of hell
អសុរา (= អសុរ) demon, giant

អសុរី (= អសុរ) ogre

អសុទ្ធ: crude, rude, nasty

អសោចី /qasaoc/ to smell bad, stinking, disgusting
អសោជ (=អសោច) stinking, disgusting
អសោចីកេរ្តិ៍ to be compromised, have a damaged reputation
អស្ចារ្យ /qɑhcaa/ extraordinary, marvelous; the marvelous, the supernatural (n)
អស្តង្គត /qɑhsdɑŋkuŏt/ dusk, twilight, sunset; to set (of the sun, Lit)
អស្ថិភង្គ /qahstiphuŏŋ/ Asthibhanga (hell for those who destroy the property of others)
អស្មិមានៈ /qahsmeqmiəneŏh/ conceit

អ្ស្រីកម្ពូណ៌ហ្ម /qasreqkəbourənahrəteŏəq/ Asrikpūrnahrada (hell for adulterers)
អសុជ /qasoc/ September-October (lunar system)
អសុតរ /qahsədɑɑ/ horse (Lit)

អសុពាធី /qahsəpiə/ horse (Lit)

អសុពាហនៃ (= អសុពាធី) horse (Lit)

អសុ្សា /qahsaa/ horse (Lit)

អា derogatory or diminutive prefix; nominalizing prefix: the one which; you (Pej. before man's name, affectionate before girl's)
អាកេង kid (disrespectful)

អាខ្វាក់ the blind one, a blind person

អាខ្ចិ the lame one, a lame person

អាចំកួតស្តេង you idiot, that idiot (lit: that crazy king)
អាជ័យ that (rascal) Chey

អាទ៉ីនង Pej. term of address or reference: you there; that bastard; those guys; you guys
អានាង my boy, my dear young fellow (condescending)
អាមុខទ្រៃ the green-faced one (some ogres are traditionally thought to have green skin)
អាម្នាក់ one (of them)

អាសុខ Asok (pers. n. with diminutive prefix)
អាទ្រៃ /qaaleiw, qaleiw/ Alev (name of the principle character of a famous Cambodian folktale)

អាអន្ធទ្ធាន /qaa-qɑndɑɑ-thiən/ you idiot!, damn you! (lit: may you be ruined)
អាឯង you (disrespectful, condescending)
អាក់ខាន to fail (to do something), not fulfill (an intention or promise)
អាក់អន់ downhearted, disappointed

អាក់អន់ចិត្ត to have hurt feelings, be displeased, disappointed
អាក់អួល to stammer, stutter

អាកប្បកិរិយា /qaakappəkeriyaa/ characteristic, behavior, conduct
អាករ duty, tax, tariff

អាការ action, situation, condition

អាកាស air; atmosphere

អាកាសចរ /qaakahsəcɑɑ/ air travel; airline
អាកាសចរភូមិន្ទកម្ពុជា /qaakahsəcɑɑ phuumin kampucciə/ Royal Cambodian Airways
អាកាសយាន /qaakahsəyiən/ airplane (Lit)
អាក្រក់ bad, wicked, dirty

អាក្រាត naked

អាក្រាតស្ពាត់ divested of clothing, naked
អាក្រាស to revile, repudiate aloud; coarse, crude, loud
អាគម /qaakum/ magical formula, incantation, magic
អាគមវិជ្ជាការ /qaakum-wicciəkaa/ science of magic
អាគ្នេយ៍ /qaqknee/ southeast (Lit)

អាខ្ចី /qaakheŏq/ valuable, precious

អាង to depend on, rely on, refer to (as a basis or proof)
អាង wide stone basin

អាងថា rely on the fact that

អាងអួត (=អួតអាង) to boast, brag, be arrogant
អាច to be able to, likely to, might; dare to, have the courage to
អាចម៍ I, me, my (Clergy)

អាចម៍ /qac/ excrement, dung; secretion
អាចម៍ច្រមុះ nasal secretion; speck

អាចមីត្រចៀក ear wax

អាចមីភ្នែក eye secretion, sand (of the eyes)
អាចមីរុយ freckles (lit: fly-specks)

អាចារ្យ (=អចារ្យ=អាចារ្យ) /qaacaqriyaa/ teacher, master
អាចារ្យ (=អាចារ្យ) /qaacaa/ teacher, sage (Religious); head layman of a pagoda
អាចារ្យលាក់ leader of an Anti-French movement

អាចារ្យហ៊ីម-ចៀវ name of a monk, scholar, and politician who died in exile on the island of Puolo Condore
អាជ្ញាធ១ /qaacɔnɨy/ horse (Lit)

អាជីវ: /qaaciwəəq/ livelihood, profession, occupation
អាជ្ញា /qaac-ñaa/ order, command

អាណត្តិ /qaanat/ mandate

អាណានិគម /qaanaanikum/ colony

អាណានិគមកិច្ច colonization

អាណានិគមនិយម colonialism

អាណាព្យាបាល /qanaapyiəbaal/ protector; protectorate
អាណាម Annam

អាណិត to pity, take pity on

អាណោចអាធ័ម sad, pathetic, pitiable; feel great compassion for
អាត្មា self, I (Clergy)

អាត្មានិយម /qaatmaaniyum/ selfishness

អាថ៌ /qaat/ hidden meaning, subtlety; substance; beginning; to begin

អាទិត្យ /qaatɨt/ week; Sunday; sun

អាទិត្យក្រោយ next week, the following week
អាទិត្យមុន last week, the week before

អាទិត្យវង្ស /qaatɨt-wuəŋsaa/ name of a mythological king
អាទិទេព /qaatiteep/ god (Lit)

អាន saddle

អាន to read, to pronounce

អានិសង្ស blessing, benefit

អានុភាព /qaanuphiəp/ power, force, influence
អាប់ to dim, tarnish, compromise; foggy, dense, dim
អាប់ឱ្ន to degrade, compromise

អាប្រាយ (=អប្រាយ) /qaaprəy/ morally bad, disgusting, shameful, despicable (Lit)
អាពាហ៍ពិពាហ៍ /qapiə-pipiə/ marriage, wedding
អាពុក (=ឱ្ពុក) father (Coll)

អាព្យាក្រិត /qaapyiəkrət/ neutralism; neutralist
អាមាត្យ companion (Roy)

អាម៉ាស់មុខ to be ashamed, lose face

អាមេរិក /qaamerɨc/ America

អាមេរិកាំង /qaamerikaŋ/ American (n, adj)
អាយ nearby

អាយនាយ here and there

អាយ៉ត to give strict orders to, to instruct
អាយុ /qaayuq/ age; to have the age of
អាយុជីវិត vital, a matter of life or death
អារ៉ាយ a kind of folk music involving a musical dialogue between a man and a woman

អារ to saw (wood, etc.)

អារក្ខ /qaareəəq/ capricious spirit, demon
អារម្ម៍ /qaaraam/ cause, condition (esp. of life); senses, feelings; mood, attitude
អារាម /qaaraam/ wat, pagoda

អារ្យធម៌ /qaarəyeəqthɔə/ culture, civilization
អារ៉ីកន្ទ្រ a village across the Mekong from Phnom Penh
អាលក្ស /qaalaq/ Palace officials in charge of inventory and royal treasury
អាល័យ to miss, think affectionately of
អាល័យតែ preoccupied with (Coll)

អាណោះអាល័យ to grieve for, to miss desperately

អាល្លីម៉ង់ដ៏ /qaaləmɑŋ/ German; Germany (Fr. Allemand)
អាវ shirt, coat
អាវកន្ត្រង straight-collared jacket
អាវងូតទឹក bathing suit
អាវដៃខ្លី short-sleeve shirt
អាវដៃវែង long-sleeve shirt
អាវភ្លៀង raincoat
អាវទងា sweater, heavy coat
អាវុធ /qaawut/ weapon (Lit)
អាវុធយុទ្ធភ័ណ្ឌ /qaawut-yuttəphoŏn/ weapons and paraphernalia of war
អាស shameless
អាសន្ន /qaasɑn/ trouble, problem
អាសាឍ (=អាសាធ) /qaasaat/ June-July (lunar system)
អាសិរ /qaasei/ fangs
អាសិរពិស /qaaseirəpɨh/ poison fangs
អាស៊ី /qaasii, qaazii/ Asia
អាស៊ីបូព៌ាអាគ្នេយ៍ Southeast Asia
អាសូរ have compassion for
អាសោ to degrade, to smear, tarnish
អាស្រម /qaasrɑm/ hermitage, forest retreat
អាស្រ័យ to eat (Polite, Rural); to take shelter, depend on
អាស្រូវ blemished, tarnished, compromised, diminished, ruined (reputation, character, etc.)
អាហារ food
អាហារូបត្ថម្ភ /qahaaruupəkɑɑ/ scholarship, subvention
អាហារភោជន /qahaa-phoocŭən/ food (Lit)
អាឡោះអាឡ័យ to grieve for, miss desperately
ឥដ្ឋ /qət/ brick
ឥណទាន /qənnətiən/ credit
ឥណ្ឌូចិន /qəndoucən/ Indochina
ឥណ្ឌៀ /qəndiə/ India; Indian
ឥត negative auxiliary: not; to be without, to lack
ឥតការ futile, to no specific purpose
ឥតគណនា /qət kŭənnəniə/ infinite(ly)
ឥតគេសម nobody will be sympathetic
ឥតល្អើស flawless
ឥតត្រាប្រណី mercilessly
ឥតនិងថ្លឹងថ្លា១ ១ inestimable, immeasurable
ឥតបី (= ឥត) without
ឥតមី (= ឥតមីនុបមា) extremely
ឥតចេតិត heedlessly, thoughtlessly
ឥតផ្ទឹម with no equal, without equalling
ឥតពី (= អត់ពី) without
ឥតមានទុក្ខ១ without delay, immediately
ឥតល្ហើយ relentlessly, without respite, unrelievedly
ឥតស៊ីចេតដៃ vigorously, with all one's force (lit: without sparing the hands)
ឥតស្មើ beyond compare, extremely
ឥតនុបមា incomparably
ឥតឯគណនា immeasurable, inestimable
ឥតឯមានទាស់ nothing detracts from; unmarred, flawless
ឥតឯមានហ្មង nothing detracts from; perfect, flawless
ឥតអំពើ needless(ly), useless(ly), pointless(ly)
ឥទ្ធិពល /qətthipŭəl/ influence
ឥន្ទ /qən/ In (a famous Khmer author and scholar)
ឥន្ទធনู /qəntənuu/ rainbow (Indra's crossbow)
ឥន្ទ្រជិត /qəntrəcɨt/ Indrajita, Rāvana's eldest son
ឥន្ទ្រាធិราช /qəntriəthiriəc/ Indra
ឥន្ទ្រី mythological eagle, Indra's bird
ឥន្ទ្រីយ /qəntrii/ self, body (Lit)
ឥន្ទ្រាទ្រិ /qəntriət/ Indra's mountain
ឥរិយាបថ /qəqriyaabɑt/ attitude, demeanor, conduct
ឥសី /qəysəy/ hermit, sage

ឥសូរ /qəysəw/ Siva; top, highest, foremost
ឥសូរមិថិលា King Mithila

ឥស្លាម /qihslaam, qehslaam/ Islam, Moslem
ឥសន្ទ: /qihsəraq, qehsəraq/ independent
ឥសន្ទជន /qehsəraqcuə̆n/ dignitary, high official
ឥសន្ទភាព /qehsəraqphiəp/ freedom

ឥសន្ទូ /qehsarou/ Essaro (pers. n.)

ឥសន្ទ្រា /qehsəraa/ free; omnipotent

ឥសន្ទ្រាពង្ស Siva

ឥឡូវ /qəyləw/ now

ឥឡូវនេះ now; nowadays

ឥឡូវម្ជិង right this minute

អី what?; anything (Coll. variant of /qwəy/)
អីក...ម្ល៉ះ why so...?

អីចឹង (= អញ្ចឹង) therefore, like that (Coll)
អីចះ (= ដូចនេះ) therefore, like that (Coll)
អីយ៉ូយ exclamation of pain or despair

អីវ៉ាន់ things, baggage, merchandise

អ៊ី, អ៊ី /qii!/ interjection of surprise

ឦសាន /qəysaan/ northeast (Lit)

ឦសូរ /qəysou/ Siva

អ៊ីកឆីក /qɨkkəthɨk/ grandiose, festive

អ៊ីមសុខ Im Sok (pers. n.)

អ៊ី /qəɨ/ hey!; yes, right (Impolite, condescending)
អ៊ីងកង tumultuous

អ៊ីងអាប់ tumultuously, clamorously

អ៊ី /qɨɨ/ yes, right (Impolite, condescending)
អ៊ីរ៉ុប /qəɨrop/ Europe; European

អ៊ុកឡុក confused, mixed up

ឧកញ៉ា /qokñaa/ title for official of ministerial rank
ឧកញ៉ាកោសាធិបតីកាវ Oknha Kosadhipati Kao, author of the story King Subhamitra

ឧកញ៉ាក្រសួងមហាផ title, Minister of the Navy and of Water Transport
ឧកញ៉ាចម្រុះ Minister of the Army and of Land Transport
ឧកញ៉ាជ័យយោធាសង្គ្រាម title

ឧកញ៉ាដាកូ /qokñaa-daccoo/ title

ឧកញ៉ាធម្មាតេជា /qokñaa-thoə̆mməəddaccoo/ title
ឧកញ៉ាបវរនាយក /qokñaa-bɑwɔɔniəyuə̆q/ title
ឧកញ៉ាពិភពីទ្ធរាជ /-pipheə̆qkdəy-tɨppəriəc/ title
ឧកញ៉ាពិស្ណុលោក /-pihsnulook/ title

ឧកញ៉ារាជាមន្ត្រី title

ឧកញ៉ាវង្សាអគ្គរាជ title

ឧកញ៉ាវិបុលរាជ title

ឧកញ៉ាវ៉ាំងវ៉ាងវ៉ាងជ័យ title

ឧកញ៉ាសុត្ថន្ត្រប្រាជ្ញ /qokñaa-sottɑn-prəyciə/ title
ឧកញ៉ាស្រីឥន្ទ្រាល title

ឧកញ៉ាអភយ title

ឧកញ៉ាអាចិន្ត្យមាមន្ត្រីនសេនា /-qaatɨccəkiəmmə-woə̆n-seinaa/ title
ឧកញ៉ាឥសន្ទ:អក្ខរា /-qehsəraq-qaqkhəraa/ title
ឧកញ៉ាឥសន្ទ្រាពាណិជ title

ឧក្រិដ្ឋ /qokrət/ criminal

អុង basin similar to /qaaŋ/

អុងស៊ីម Ong Sim (pers. n.)

ឧច្ឆាស /qucəwaasaq/ Ucchvāsa (hell for murderers and those who eat impure meat)
អុជ to ignite, to light

ឧណ្ហា (= ឧណ្ហ) /qunəhaq/ heat; to heat; hot (Lit)
ឧតុនិយម /qotoq-niyum/ natural law of the physical universe; physical elements
ឧត្តម /qotdɑm, qutdɑm/ high, excellent

ឧត្តមគតិ /qutdɑmkəteq/ ideal, principle

ឧត្តមសេនីយ /qutdɑm-seinəy/ General (military rank)

ឧត្តរ /qutdɑɑ/ north (Lit)

ឧត្តរា (= ឧត្តរ) north (Lit)

ឧត្តុង /qutdoŋ/ Oudong (capital of Cambodia 1620-1867)
ឧត្តុងមានជ័យ Oudong the Victorious

ឧត្តុងឧត្តម /qutdoŋ-qutdɑm/ high, glorious, excellent, illustrious
ឧត្ថាត /qottəbaat/ harmful influence
ឧទរ /quttɔɔ/ stomach (Roy)

ឧទារ awesome, huge

ឧទាហរណ៍ /quttiəhɑɑ/ example

ឧទ្ទិស /quttɨh/ to dedicate, devote

ឧទ្យាន /qutyiən/ park, garden (Lit)

ឧបការ to provide assistance, render a service to (Lit)
ឧបត្ថម្ភ /qoppəthɑm/ to assist

ឧបទូត deputy ambassador

ឧបនាយករដ្ឋមន្ត្រីទី ២ /qoppaq-niəyuŏq-roŏt-muŏntrəy tii-pii/ second vice-prime minister
ឧបត្តិកៈ /quppəbaatekaq/ spontaneous rebirth, self-generation
ឧបភោគ /quppəphook/ to use, consume (Lit)
ឧបមា /quppəmaa, qoppəmaa/ to compare with, draw an analogy between; example; like, such as
ឧបមាដូចជា like, as if, such as

ឧបមេយ្យ /quppəmay/ comparison, simile

ឧបราช /quppəraac/ vice-king

ឧបสัก /quppəsaq, qoppəsaq/ obstacle, impediment, problem
ឧបាយ trick, stratagem, device

ឧបាយកល /qobaayyəkɑl, qobaay-kɑl/ trick, devious strategy
ឧបាสก /qobaasɑq, qaobaasɑq/ Buddhist layman; the laity
ឧបាสิកា /qobaasikaa/ female members of the laity
ឧរា /qaoraa/ chest, breast (Roy)

ឧរី /qaorii/ chest, breast (Roy)

ឧរู /qaoruu/ chest, breast (Roy)

ឧស (= អុស) /qoh/ logs, firewood

អុស firewood

ឧសภ /quhsəpheŏq/ bull (Siva's mount)
ឧสภราช /quhsəpheŏq-riəc/ royal ox(en)
ឧสภา /quhsəphiə/ May

ឧสาหี /quhsaa/ diligent, industrious; often
ឧสาหกรรม /quhsaahaqkam/ industry

ឧฬาริก /qolaarɨk/ gay, splendid, grandiose, boisterous
ឮ! interjection of surprise

ឪ /qəw/ father (familiar or affectionate term)
ឪรัม name of a former province

ឪពុក /qəwpuk/ father (Formal)

ឪពុកក្មេក father-in-law

ឪពុកចិញ្ចឹម foster father

ឪពុកធម៌ foster father

ឪពុកធំ uncle (older brother of either parent)
ឪពុកមា uncle (younger brother of either parent)
ឪពុកម្តាយ father and mother, parents

ឪពុកម្តាយចិញ្ចឹម foster parents

ឮ oh! (interjection)

ឮ I (wife to husband, or younger to older sibling); you (husband to wife, or older to younger sibling or friend)

 អូរ seasonal stream; marshy pond

អូរប្រកដ្ឋាយ name of a village

អូរรำเดง place name (lit: horse-radish pond)
អូรเสกกง O Sek Pong (place name; lit: swamp [where] the parrot laid an egg)
អ៊ីរី /quurii/ Uri (pers. n.)

អ៊ីรห noisy, boisterous

អូស to drag; to take back, reclaim

ឩ /quun/ deficient

អួត to brag, to boast; to draw oneself up
អួតខ្លួន to brag, to boast

អួល to choke, have something stuck in the throat
អួលអាក់ to have a lump in one's throat (from fear or grief)
អើ /qaə/ (Coll. or informal response particle indicating agreement)
អើត to crane the neck

អើយ Oh! (emphatic particle)

អ៊ីយ (conciliatory final particle)

អៀងសាយ Ieng Say (pers. n.)

អៀន embarrassed, ashamed, shy

អៀនប្រៃ shy, timid

អៀនប្រៃ to be bashful, embarrassed
អៀនអន់ក្នុងចិត្ត ashamed, embarrassed

អៀវ គឿស Iev Koeus (famous Cambodian politician)
អេត្យូពី /qeityoupii/ Ethiopia

អេងសុត Eng Sot (pers. n.; editor of a Cambodian chronicle)
អេះ (final hortatory particle; Coll. equivalent of /rii/)
ឯ /qae/ at; as for, regarding

ឯណា where?; somewhere, anywhere

ឯណាបាន where can one...?

ឯទៀត other, different

ឯទៀតៗ various other

ឯ...វិញ as for...on the other hand

ឯក /qaek/ one, first, alone

ឯកជីតា the only daughter

ឯកស័ក /qaekkəsaq/ first year (of the 10-year cycle)
ឯកសណ្ឋាន uniform (n); to be uniform

ឯកសារ /qaekkəsaa/ document, chronicle
ឯកា /qaekaa/ alone

ឯករាជ្យ /qaekkəriəc/ independent; independence
ឯកអគ្គរាជទូត /qaek-qakəəq-riəccətuut/ ambassador plenipotentiary

ឯកឧត្តម /qaek-qutdam/ His Excellency

ឯង /qaeŋ/ reflexive pronoun: yourself, oneself, itself; familiar 2nd person pronoun
ឯងវេ: you (condescending)

ឯប /qaep/ to stay close to, get alongside
ហ៊ឹម Ahem!

ឯ.ឧ. (=ឯកឧត្តម) His Excellency

ឮ /qay/ in, at (Lit)

ឮដី (=ឯ) at (Lit)

ឮយុធ្យា /qayyutyiə/ Ayuthia

ឮរាវ៉ណ /qayrəwŏən/ Erawan, the tricephalic elephant (Indra's mount)
ឮ /qao!/ interjection of surprise or excitement
ឮកាស /qaokaah, qokaah/ chance, opportunity, occasion
ឮកាសល្អ១ចឮ a good opportunity was presented
ឮដ /qot/ intelligence, facility of speech
ឮតបៃ: /qaotəpaq/ fear of evil

ឮចារ (=ឧទ្យាន) park, garden

ឮន to bend, bow

ឮនអង្គ to bow the body; Fig: humble

អោប (=ឮប) to hug, embrace

ឮប /qaop/ to hug, embrace

ឮបាទជើង to embrace the feet (of)

ឮភ្លឺ light, bright (Lit)

ឮយ (= ១ឮ)

ឮ /qaoy/ to give; to let, allow, cause; following a verb: for, on behalf of
ឮខាងតែ to insure that

ឮខ្លាប់ tenaciously, firmly

ឮអេះឯណាបាន how can it burn?

ឮដឹងថ្ងៃតែ to show one's power, let [them] know who's boss
ឮតែ just for; provided that

ឮតែប្រៃ just so it's a lot

ឧ្យទាន as a favor

ឧ្យឫតទាក់ in order to involve [others]

ឧ្យឫតទ្ធួលទាន់ quickly, immediately

ឧ្យពរ to bless

ឧ្យរុងរឿង to enhance, elevate, brighten

ឧ្យល្អមើល really make a spectacle (Idiom)

ឧ្យលំតាល់ដឹងថា indicating that

ឧ្យអន្ត្ទាយ to violate, transgress, do violence to, harm

ឧ្យអស់ដៃ with all one's strength

ឧ្យអស់សង្ស័យ to dispel one's doubts

ឧ្យអស់ទេចក្តី thoroughly, completely

ឧ្ន /qao/ to rain hard

ឧ្នរស /qoruŏh/ child, offspring (Lit)

ឧ្នរា (= ឧ្ទរា) chest, breast (Roy)

ឧ្ន៏ៃ gold

ឧ្ន៏ទ៍ាទ /qaowiət/ advice, instruction, admonition

ឧ្ន៏ស៊ុ /qaosot/ medicine, cure, solution

ឧ្ន៏ស្ទ្ធ (= ឧ្ទ្ធ) diligent, conscientious; often

ឧ្ន:ឧ្ន /qah-qao/ Oh! (Lit. interjection)

ឧ្ន:ឧ្ន៏អនិច្ចា Oh, woe is me!

ឧ្ន ២ to paddle with a loose oar

ឧ៏ uncle, aunt (older sister or brother of either parent)

អ៏ណ ២ endurance, patience

អ៏ណ ២ happiness, gratitude

អ៏ណ ២ គុណ gratitude, show of gratitude

អ៏ណ ២ ២ power, control

អ៏ណ ២ ២ ២ ២ ២ absolute power, dictatorial power

អ៏ន្ត ២ a boast

អ៏ណ ២ ២ gift

អ៏ ២ ២ (=អ ២ ២) so, such, to such an extent; extremely (Arch)

អ៏ ២ ២ among

អ៏ ២ ២ ២ ២ a kind of tree

អ៏ ២ ២: cotton, cotton thread

អ៏ ២ ២: ២ ២ ២ thread

អ៏ ២ ២ to trouble, bother; to concern oneself with, go to the trouble

អ៏ ២ ២ to call out, summon

អ៏ ២ ២ ២ ២ ២ to plead, beseech, appeal

អ៏ ២ ២ tamarind tree

អ៏ ២ ២ of, about, from

អ៏ ២ ២ ២ ២ ២ ២ ២ from this day on

អ៏ ២ ២ ២ conduct, actions

អ៏ ២ ២ ២ sugarcane

អ៏ ២ ២ to roast, barbecue

អ៏ ២ ២ ២ ២ ២ to warm in front of a fire

អ: (interjection of surprise)

អ:អ ២ ២ (= អ ២ ២)

អ:អ ២ ២ to guarantee; to claim

អ ២ ២ /neŏq/ person; headword in compounds referring to persons

អ ២ ២ /neŏq/ you (between intimates, or superior to inferior); he, she, they (definite)

អ ២ ២ ២ ២ ២ ២ pilot, navigator

អ ២ ២ ២ ២ ២ urbanite, city-dweller

អ ២ ២ ២ ២ upperclass person, member of the elite

អ ២ ២ ២ ២ ២ ២ overseer, supervisor

អ ២ ២ ២ ២ teacher (fem)

អ ២ ២ ២ ២: ២ ២ learned person, scholar

អ ២ ២ ២ ២ term of address for one's grandchildren, or children of one's grandchildren's generation (Polite)

អ ២ ២ ២ ២ ២ newcomer

អ ២ ២ ២ ២ patient, sick person

អ ២ ២ ២ respectable people, free men (as opposed to slaves)

អ ២ ២ ២ ២ ២ ២ nationalist (n, adj)

អ ២ ២ ២ ២ ២ neighbor

អ្នកជំនាញ expert

អ្នកជំនួញ businessman, merchant

អ្នកដទៃ other people, stranger(s)

អ្នកដើមចោទ plaintiff

អ្នកដំណើរ traveler, passenger

អ្នកតា guardian spirit

អ្នកតែងខ្លួន dressing-maid, bride's dressing assistant

អ្នកថ្មើរជើង pedestrian

អ្នកថ្លៃ My Dear One

អ្នកទូក river people, boatmen

អ្នកទេសចរ /neăq-teehsəcɑɑ/ tourist, sightseer

អ្នកទោស prisoner

អ្នកធំ important person(s)

អ្នកធ្វើចំការ gardener

អ្នកធ្វើម្ហូប cook, chef

អ្នកធ្វើស្រែ rice-farmer

អ្នកនគរ townspeople

អ្នកនិពន្ធ /neăq-nipŭən/ writer, author

អ្នកនិរុត្តិសាស្ត្រ /neăq-niruttisaah/ philologist

អ្នកនេសាទ fisherman

អ្នកនាំផ្លូវ guide, leader

អ្នកបង you (respectful title, wife to husband or younger to older sibling or friend)

អ្នកបំរើ servant, waiter

អ្នកប្រាជ្ញ sage, wiseman

អ្នកប្រុស respectful 2nd or 3rd pers. masc. pron.: you, he, him; man, young man

អ្នកផង people, others, the public

អ្នកផ្លូវ female go-between in a marriage negotiation

អ្នកផ្សារ townspeople

អ្នកភ្នំពេញ resident of Phnom Penh

អ្នកម៉ាក់ Mother (snobbish, rare)

អ្នកមាន wealthy person

អ្នកមានគុណ benefactor (i.e. parents or teachers)

អ្នកមានពូជ person of good breeding, from a good family

អ្នកមីង Aunt (Polite); title of respect for women of one's parents' generation

អ្នកមនាង (= អ្នកម្នាង) concubine or unofficial wife

អ្នកម៉ែ /neăq-mae/ Mother (respectful, rare)

អ្នកមុំ young lady (sarcastic)

អ្នកម្តាយ Mother (respectful)

អ្នកយាយកាមលរិទ្ធ /-kaomŭəl-thiriəc/ title for palace women

អ្នកយាយចិត្តាភិសេក /-cəttaaphisaek/ title for palace women

អ្នកយាយទេពយុវយា /-teepəyuurəyiə/ title for palace women

អ្នកយាយឯកអគ្គទ្វង្ស /-qaek-qakeăq-wŭəŋsaa/ title for palace women

អ្នកវត់ការសែត paperboy

អ្នករាជការ civil servant, government employee

អ្នករាំ dancer

អ្នកលក់ salesman, merchant

អ្នកលក់ចំនិញ salesman, merchant

អ្នកលីស wiseman, sage

អ្នកលីសធម៌និយម moralist, preceptor

អ្នកលើ uplander, highlander, hill people

អ្នកលេង gambler, playboy, rogue

អ្នកលួច the king

អ្នកស្រី title or term of address for women of ordinary rank

អ្នកស្រុក rural people; inhabitants

អ្នកស្រុកស្រីប្រុស the villagers, both men and women

អ្នកស្រុកអាយ local residents

អ្នកស្រែ rice-farmer

អ្នកស្រែចំការ farmer

អ្នកអក title for older women in the palace

អ្នកអកមង្គលនារី /-muŏŋkŭəl-niərii/ title

អ្នកអ្នកវ៉ៃ្ករ៉ាជ៉ៃ្ជ /-wɔrĕəq-riəc-wŭŋsaa/ title
អ្នកអ្នកស្រីង្គ្ការ /-srəŋkiənurĕəq/ title
អ្នកអ្នកអ្ជ្ជ /-qɑŋ-qakĕəq-kaññaa/ title for women
អ្នកអ្ជ្ជ /neĕq-qɑŋ-mcah/ title for offspring of a prince and a non-royal wife
អ្នកអ្ជ្ជ /-ksatrəy/ Princess (daughter of a Prince and a non-royal wife)
អ្នកៈ you, you there (Coll)

អ្នកឯ you (familiar or condescending)
អ្ជ /qwəy/ what?; something, anything; whatever
អ្ជ: what? (pl.), what (specific) things?
អ្ជៈ: what's that?

ហ: /hah!/ derisive final particle

ហ /qaa!/ really?

9 780877 275237